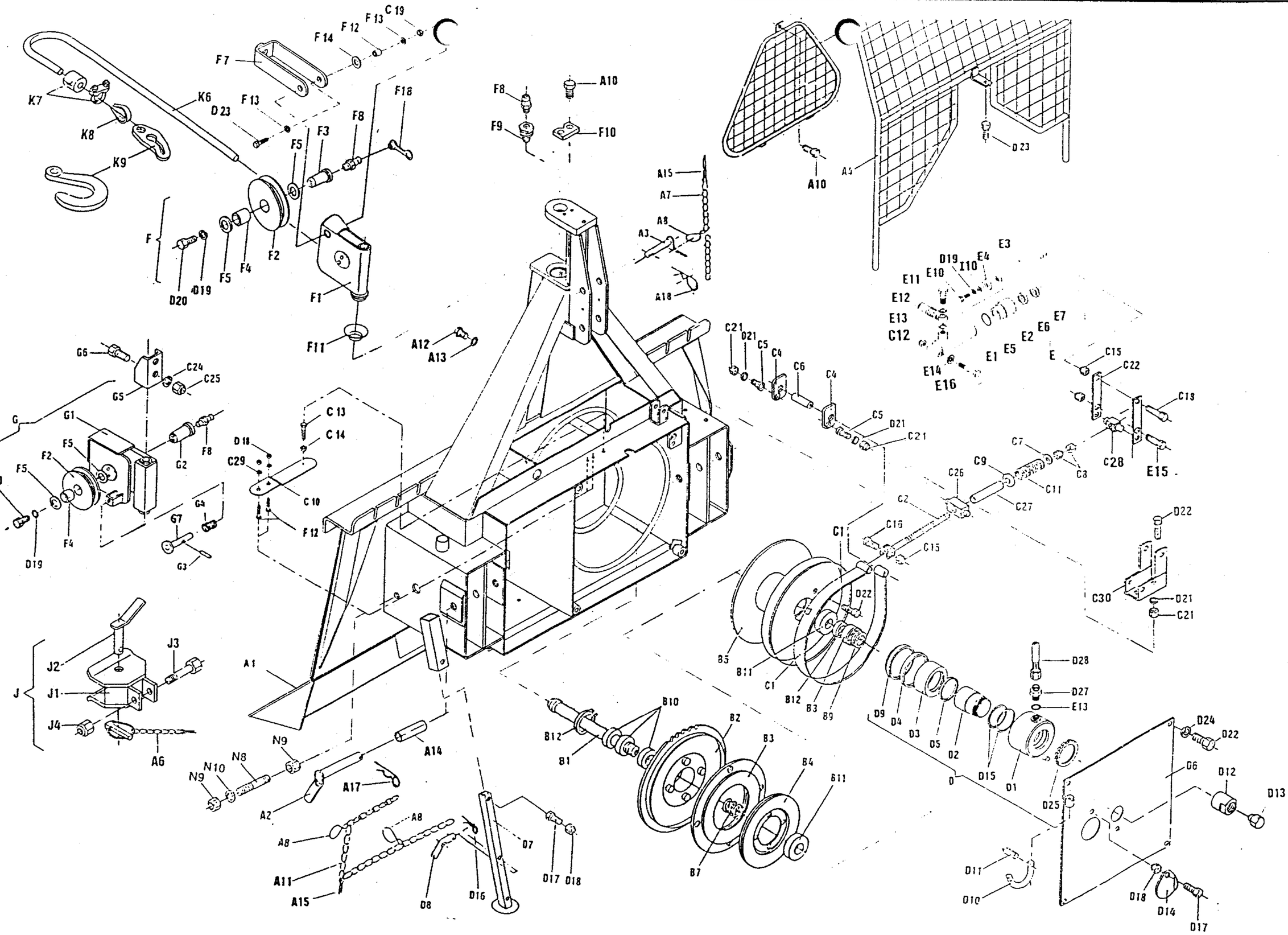

1a

EGV 50 AHK	Art.119.49.000	Fabr.Nr.;Serial N° 0002-213/19→0006-213/19	26.06.1998

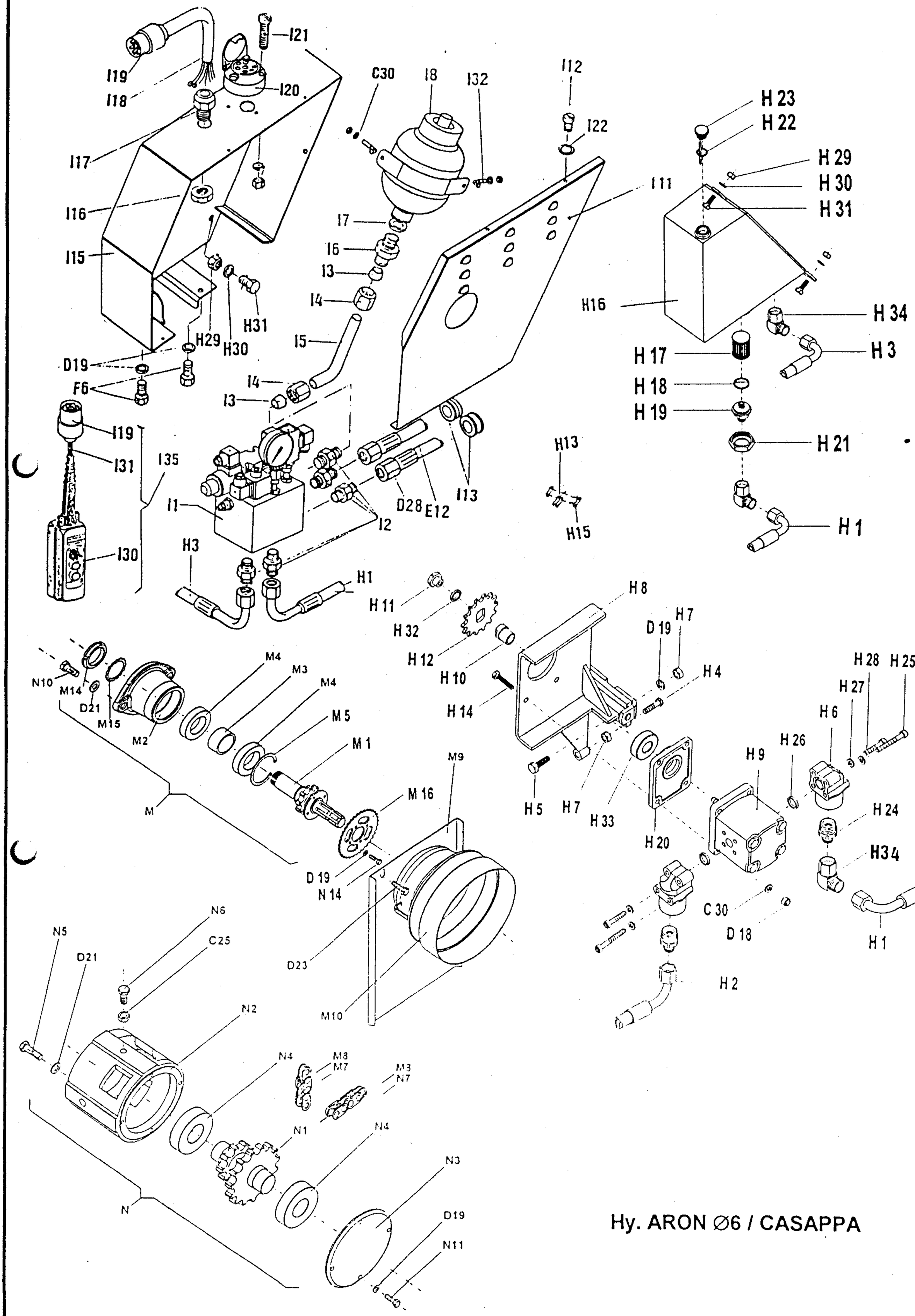

Hy. ARON Ø6 / CASAPPA

FORSTWINDE EGV 50 AHK

Ersatzteilliste

(ARON Ø6 / CASAPPA)

Pos	Art. No.:	Benennung:		Stück
A1	119.01.000	Rahmen mit Rückeschild		1
A2	114.13.000	Unterlenkerbolzen		2
A3	122.13.000	Oberlenkerbolzen		1
A4	119.18.000	Schutzgitter		1
A5	119.14.100	Dreieckschutz		1
A6	855.03.004	Klappsplint Ø 8 mit Kette und Splint		1
A7	808.00.002	Leicnkette ⊨ 200		2
A8	848.02.077	S-Haken Ø 2 x 22		5
A9	811.03.008	Scheibe Ø 8	DIN 9021	3
A10	815.81.001	Schraube M 8 x 16 GF	DIN 7500D	4
A11	808.00.009	Leichtkette ⊨ 750		2
A12	815.05.026	SK-Schraube M 10 x 25	DIN 933	2
A13	812.01.010	Federring B 10	DIN 127	4
A14	114.00.010	Bolzensbüchse		2
A15	823.00.005	Splint Ø 3,2 x 20	DIN 94	4
A16	815.01.034	SK-Schraube	DIN 931	1
A17	855.01.005	Bolzensicherung Ø5 ⊨ 139		2
A18	855.01.003	Bolzensicherung Ø5		1
A19	117.00.004	Platte		2
B1	117.00.001	Trommelachse		1
B2	116.02.100	Kettenrad		1
B3	122.04.100	Kupplung I		1
B4	122.04.200	Kupplung II		1
B5	119.05.000	Seiltrommel		1
	116.00.011	Distanzbüchse Ø 40 x 14		1
B7	848.02.083	Druckfeder		1
B8	843.01.009	Beschützungsreif		1
B9	800.07.002	Axial-Kugellager 51108	DIN 711	1
B10	800.03.062	Rillenkugellager 6008.2Z	DIN 625	3
B11	800.03.034	Rillenkugellager 6308 Z	DIN 625	2
B12	803.02.068	Seeger-Ring 68	DIN 472	1
C1	116.07.500	Bandbremse		1
C2	122.08.300	Bremsspannschraube		1
C4	122.00.007	Pendel		2
C5	122.00.011	Haltersbolzen		2
C6	122.00.015	Bremsbolzen Ø 16		1
C7	811.01.012	Scheibe Ø 12	DIN 125	1
C8	813.07.012	Sichermutter M 12	DIN 985	6
C9	811.01.020	Scheibe 20	DIN 125	1
C10	122.07.555	Spannfeder 25 x 125		1
C11	848.02.082	Bremsdruckfeder		1
C12	813..02.010	SK-Mutter M10	DIN 934	1
C13	815.05.017	SK-Schraube M8 x 25	DIN 933	1
C14	813.01.008	SK-Mutter M8	DIN 934	1
C15	813.07.010	Sichermutter M 10	DIN 985	1
C16	815.05.029	SK-Schraube M 10 x 40	DIN 933	1
C17	815.01.003	SK-Schraube M 8 x 60	DIN 931	1
	815.01.033	SK-Schraube M 10 x 50	DIN 931	1
C19	813.07.008	Sichermutter M 8	DIN 985	5
C20	815.01.046	SK-Schraube M8 x 80	DIN 931	1
C21	813.01.012	SK-Mutter M 12	DIN 934	3
C22	120.54.002	Abrückhebel		2
C24	812.01.016	Federring A 16	DIN 127	2
C25	813.01.016	SK-Mutter M 16	DIN 934	4
C26	122.00.020	Abrückbüchse		1
C27	122.00.019	Distanzrohr		1
C28	122.08.104	Schraubenhalter		1
C29	811.01.006	Scheibe Ø 6	DIN 125	2
C30	119.54.000	Bremshebelshalter		1
D	120.53.000	Kupplungszylinder		1
D1	120.53.100	Zylindergehäuse		1
D2	119.53.001	Innenbuchse		1
D3	120.53.002	Kupplungskolben		1
D4	834.03.010	Stangendichtung T20 Ø 85/102		1
D5	834.03.009	Stangendichtung T20 Ø 65/77		1
D6	116.11.000	Trommelabdeckung		1
D7	119.18.100	Fuß		2
D8	120.15.500	Fußbolzen		2
D9	122.19.000	Druckwinkel		1
D10	122.00.006	Gelenkwellenhaken		1
D11	822.00.025	Spannstift Ø 4 x 20	DIN 1481	1
D12	117.00.005	Mutter M 40 x 2		1
D13	122.00.022	Sicherungsstöpsel		1
D14	122.00.018	Deckel Ø 110		1
D15	848.02.079	Kupplungsfeder		1
D16	855.02.003	Bolzensicherung Ø 3		2

Pos	Art. No.:	Benennung:		Stück
D17	815.05.008	SK-Schraube M 6 x 15	DIN 933	5
D18	813.07.006	Sichermutter M 6	DIN 985	8
D19	812.01.008	Federring B 8	DIN 127	10
D20	815.05.013	SK-Schraube M 8 x 15	DIN 933	4
D21	812.01.012	Federring B 12	DIN 127	6
D22	815.05.074	SK-Schraube M 12 x 25	DIN 933	5
D23	815.05.018	SK-Schraube M 8 x 30	DIN 933	2
D24	812.20.001	Federring C 12,5	DIN 74361	4
D25	802.00.012	Mutter KM12		1
D27	859.04.004	Verschraubung M16K - M14R		1
D28	859.02.032	Kupplungsrohr Ø 8 x 700		1
E	119.52.000	Bremszylinder		1
E1	135.06.100	Zylinderrohr		1
E2	135.06.002	Führungsmutter		1
E3	120.52.001	Kolbenstange		1
E4	135.06.003	Unterlagsscheibe		1
E5	832.03.005	O - Ring Ø 29 x 2		1
E6	834.03.003	Stangendichtung T 20 Ø 22		1
E7	834.04.003	Abstreifer Ø 22		1
E10	815.05.015	SK-Schraube M8 x 20		1
E11	135.00.003	Überlaufschraube M 14 x 1.5		1
E12	859.02.017	Bremsrohr Ø 8 x 700		1
E13	829.00.004	Cu - Dichtung Ø 14		3
E14	119.56.000	Distanzrohr		2
E15	815.01.047	SK-Schraube M 10 x 70	DIN 931	2
E16	815.01.063	SK-Schraube M 10 x 45	DIN 931	1
F	116.19.000	Seilrolle kpl.		1
F1	116.19.100	Seilrollengehäuse		1
F2	116.19.001	Seilrolle		2
F3	116.19.003	Seilrollenachse		1
F4	801.10.040	Gleitlager 40 x 44 x 30		2
F5	116.19.005	Anlaufscheibe 40 x 65 x 1,5		4
F7	116.19.200	Seilführung		3
F8	828.01.002	Schmiernippel AM 8 x 1	DIN 71412	3
F9	116.00.008	Seilrollenbolzen		1
F10	120.00.005	Sicherungsblech		1
F11	120.10.003	Unterlagsscheibe		1
F12	116.19.004	Führungbusche		2
F13	811.03.008	Scheibe 8 verz.		4
F14	030.12.105	Scheibe Ø 26/Ø 14 x 3		2
F18	846.00.061	Schmiernippelkappe		3
G	114.13.900	Untere Seilrolle kpl.		1
G1	114.13.200	Gehäuse der unteren Seilrolle		1
G2	114.13.004	Bolzen der unteren Seilrolle		1
G3	822.00.037	Federstift Ø 3 x 20		1
G4	848.02.093	Druckfeder Ø 25 / Ø 12,5 x 45		1
G5	118.16.500	Seilrollenhalter oben		1
G6	815.01.052	SK-Schraube M 16 x 40	DIN 933	2
G7	114.13.810	Seilbegrenzung		1
H1	859.02.030	Saugrohr Ø 8 x 270		1
H2	859.02.019	Druckrohr Ø 8 x 300		1
H3	859.02.031	Rückrohr Ø 8 x 700		1
H4	815.05.062	SK-Schraube M 8 x 40	DIN 933	1
H5	815.05.017	SK-Schraube M 8 x 25	DIN 933	2
H6	859.04.046	Pumpenanschluß		2
H7	813.01.008	Mutter M 8		3
H8	119.61.100	Pumpenträger		1
H9	859.05.006	Pumpe		1
H10	120.61.001	Nabe		1
H11	120.61.002	Mutter M 7 x 1		1
H12	843.03.014	Kettenrad z=12		1
H13	805.01.004	Rollenkette 1/2"		0,75m
H14	815.01.010	SK-Schraube M 6 x 30	DIN 931	4
H15	806.01.404	Verbindungselement 1/2"		1
H16	119.57.200	Ölbehälter		1
H17	859.04.002	Saugfilter KLA Ø 30 x 58		1
H18	832.04.023	O – Ring Ø 28,3 x 2,4		1
H19	120.57.004	Behältermuffe		1
H20	120.61.003	Flansch		1
H21	120.57.002	Verbindungsmutter		1
H22	832.04.015	O – Ring Ø 19,3 x 2,4		1
H23	120.57.003	Deckel		1
H24	859.04.010	Verschraubung M16K – 1/2"R		2
H25	815.21.074	ISKT – Schraube M6 x 45		4
H26	832.04.013	O – Ring Ø 16,3 x 2,4		2

Pos	Art. No.:	Benennung:		Stück
H27	812.01.006	Federring A6		8
H28	815.21.030	ISKT – Schraube M6 x 30		4
H29	813.01.010	Mutter M10		4
H30	812.01.010	Federring A10		4
H31	815.05.055	SK-Schraube M 10 x 25	DIN 933	4
H32	812.06.012	Sicherring 12 – A		1
H33	800.03.051	Rillenkugellager 6203 2Z		1
H34	859.04.34	Winkelverschraubung Ø 10 – M16K		3
I1	859.01.024	Steuerungsblock ARON		1
I2	859.04.006	Verschraubung M16K - 1/4"R		5
I3	859.04.061	Keilring Ø 10		2
I4	859.04.062	Mutter Ermeto Ø 10 / M6		2
I5	741.20.010	Rohr Ø 10 x 2		1
I6	859.04.007	Verschraubung M16K - M18R		1
I7	829.00.008	Cu - Dichtung 18/22		1
I8	859.06.006	Druckspeicher 0,8 l		1
I9	120.59.606	Speicherfassung		1
I10	811.01.008	Scheibe 8		1
I11	120.59.605	Deckel		1
I12	815.15.021	Schlitzschraube M5 x 10		3
I13	304.00.010	Gummieinführung		1
I15	120.59.500	Steuerungskasten		1
I16	870.00.016	Mutter RE 16		1
I17	870.00.061	Kabelführung 16 PVC		1
I18	870.00.065	Steuerleitung 7 x 1.5 Stahldrahtgefl.		2m
I19	870.00.048	Metallstecker ISO 1724		2
I20	870.00.049	Metallsteckdose ISO 1724		1
I21	815.14.004	Schlitzschraube M5 x 35		3
I22	812.01.005	Federring A5		4
I23	813.01.005	Mutter M5		1
I30	870.00.047	Schalterkonsole für EGV Hy		1
I31	870.00.056	Steuerleitung 3 x 0.75 - Stahldrahtgefl.		5.5m
I32	412.00.146	Gebogene Schraube M6 x 34		2
I35	120.68.000	Schalterkonsole für EGV Hy		1
J	116.15.000	Anhängekupplung		1
J1	116.15.100	Gehäuse der Anhängekupplung		1
J2	116.15.200	Bolzen der Anhängekupplung		1
J3	815.01.044	SK-Schraube M16 x 90	DIN 931	1
J4	813.07.016	Sichermutter M 16	DIN 985	2
K6	810.06.011	Zugseile Ø 11		1
K7	809.00.011	Seilklammer Ø 11	DIN 1142	3
K7	809.01.011	Einpressklammer Ø 11		1
K8	860.01.002	Seilkausche Ø 11	DIN 6899	1
K9	100.00.026	Kettenanschluß		1
K9	809.02.008	Parallelhaken P 10		1
M	119.58.000	Zapfwelle I kpl.		1
M1	119.58.100	Zapfwelle I mit Kettenrad		1
M2	117.06.002	Zapfwellengehäuse I		1
M3	117.06.001	Distanzbüchse 40 x 34		1
M4	800.03.062	Rillenkugellager 6008 2Z	DIN 625	2
M5	803.02.068	Seeger-Ring 68	DIN 472	1
M7	805.01.009	Rollkette 1" 16 B - 1, 25 Gl		0,594m
M8	806.01.509	Verbindungsglied 1" 16 B - 1 / K		2
M9	117.12.000	Rollkettendeckel kpl		1
M10	116.12.001	Gelenkwellenschutz		1
M12	120.00.015	Wellenabdeckung		1
M14	802.00.008	SK-Mutter KM - 8	DIN 5416	1
M15	801.00.008	Scheibe MB - 8	DIN 5416	1
N	117.07.000	Zapfwelle II kpl		1
N1	117.07.100	Zapfwelle II mit Kettenrader		1
N2	117.07.001	Zapfwellengehäuse II		1
N3	117.07.002	Lagergehäuse		1
N4	800.03.235	Rillenkugellager 6308 2Z	DIN 625	2
N5	815.05.061	SK-Schraube M12 x 40	DIN 933	2
N6	815.05.039	SK-Schraube M12 x 60	DIN 933	1
N7	805.01.009	Rollkette 1" 16 B - 1, 57 Gl		1,447m
N8	117.00.003	Spannschraube		1
N9	811.01.016	Scheibe 16	DIN 125	1
N10	815.05.071	SK-Schraube M12 x 30	DIN 933	1
N11	815.05.015	SK-Schraube M 8 x 20	DIN 933	4

30.09.1998

1.

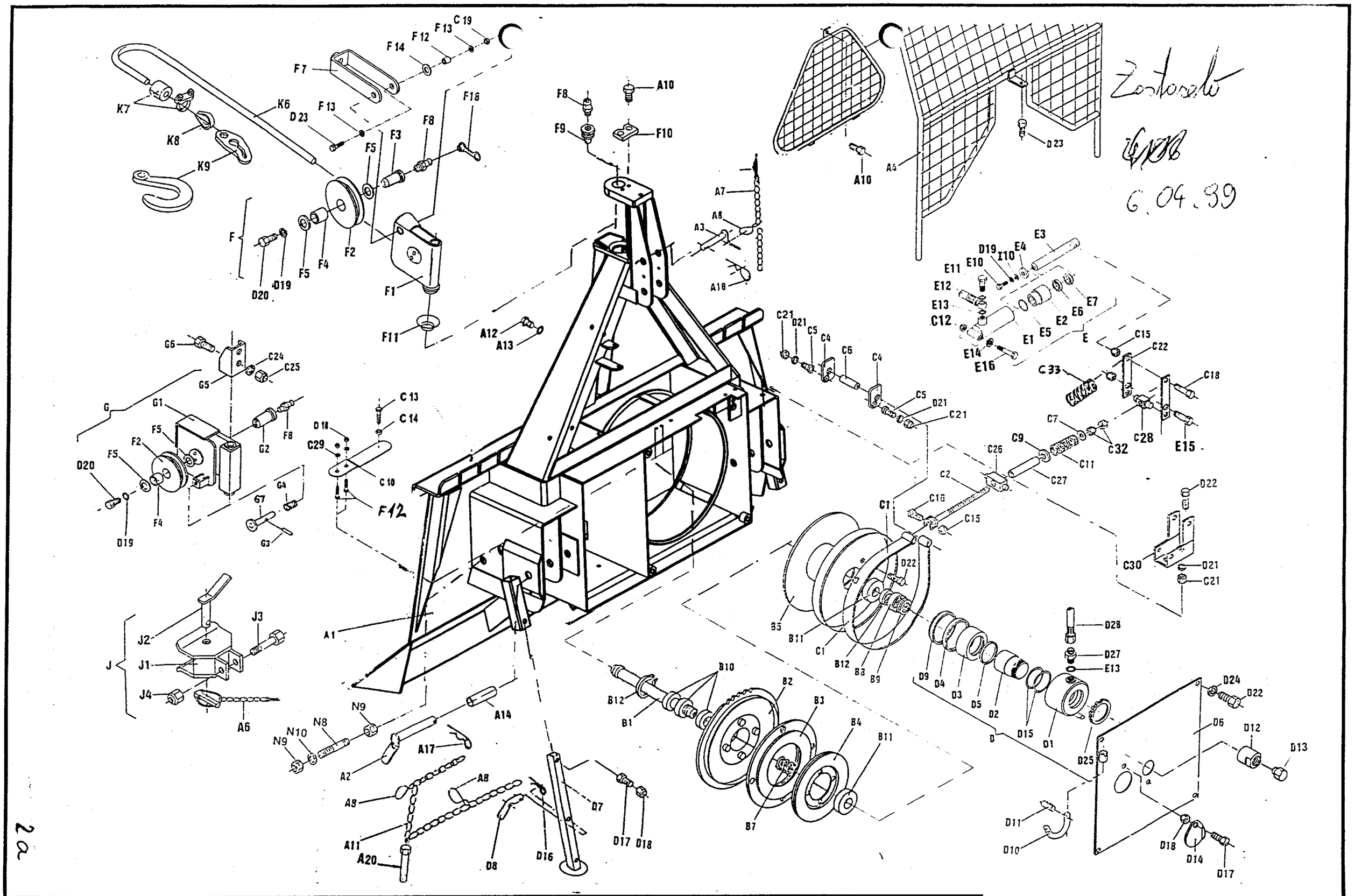

EGV 50 AHK	Art.119.49.000	Fabr.Nr.;Serial N° 0002-213/19→ ⟶	29.01.1999

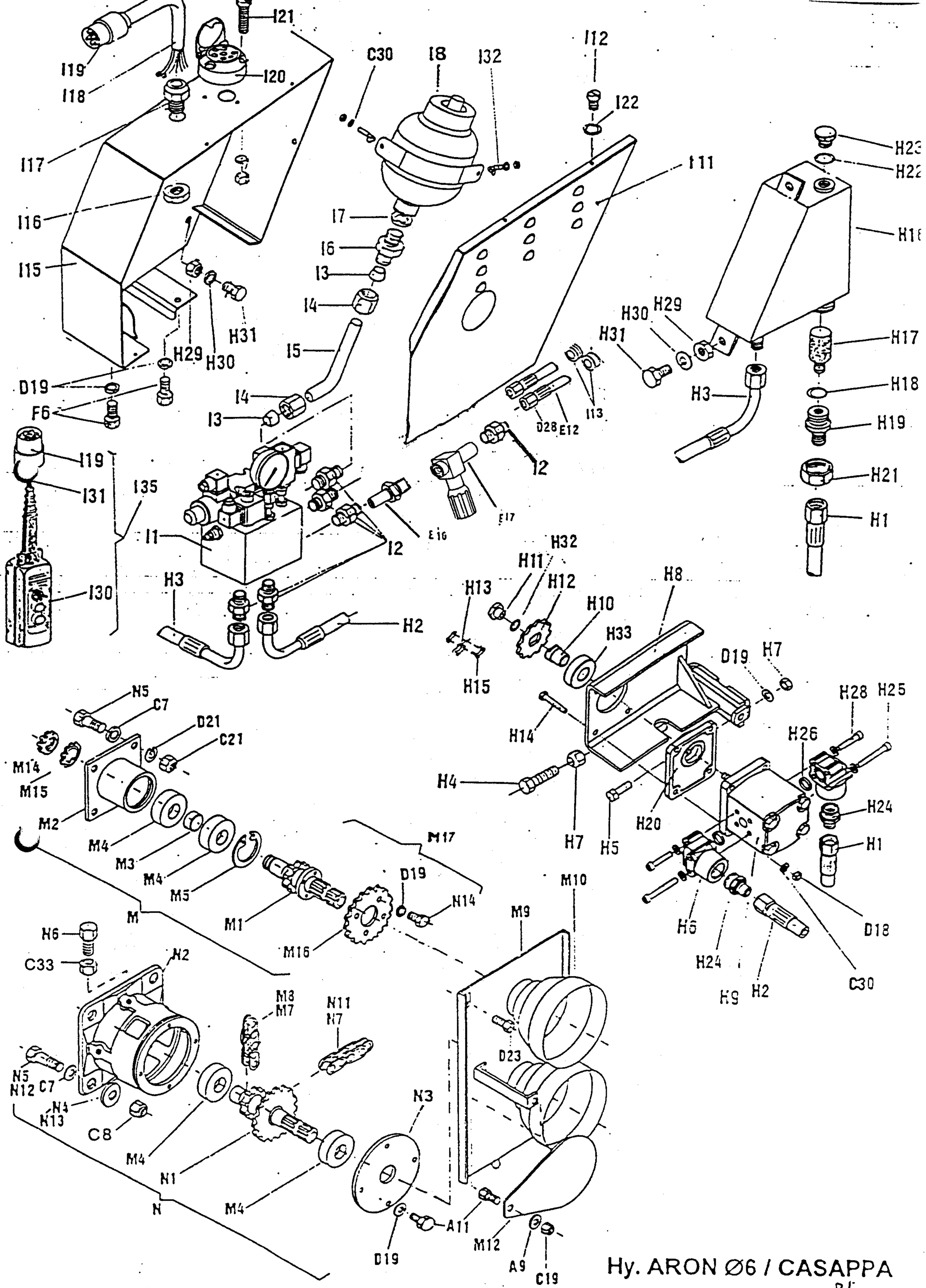

Hy. ARON Ø6 / CASAPPA

FORSTWINDE EGV 50 AHK

Ersatzteilliste

(ARON ∅6 / CASAPPA)

Pos	Art. No.:	Benennung:		Stück
A1	119.01.000	Rahmen mit Rückeschild		1
A2	114.12.000	Unterlenkerbolzen		2
A3	122.13.000	Oberlenkerbolzen		1
A4	119.18.000	Schutzgitter		1
A5	119.14.200	Dreieckschutz		1
A6	855.03.004	Klappsplint ∅ 8 mit Kette und Splint		1
A7	808.00.002	Leichtkette ⊨ 200		2
A8	848.02.077	S-Haken ∅ 2 x 22		5
A9	811.03.008	Scheibe ∅ 8	DIN 9021	3
A10	815.81.001	Schraube M 8 x 16 GF	DIN 7500D	4
A11	808.00.009	Leichtkette ⊨ 750		2
A12	815.05.026	SK-Schraube M 10 x 25	DIN 933	2
A13	812.01.010	Federring B 10	DIN 127	4
A14	114.00.010	Bolzensbüchse		2
A15	823.00.019	Splint ∅ 3,2 x 20	DIN 94	2
A16	815.01.034	SK-Schraube	DIN 931	1
A17	855.01.005	Bolzensicherung ∅5 ⊨ 139		2
A18	855.01.003	Bolzensicherung ∅5		1
A19	117.00.004	Platte		1
A20	815.81.004	Schraube M 6 x15		2
A21	117.00.006	Platte		1
B1	117.00.001	Trommelachse		1
B2	116.02.100	Kettenrad		1
B3	122.04.100	Kupplung I		1
B4	122.04.200	Kupplung II		1
B5	119.05.000	Seiltrommel		1
B7	848.02.083	Druckfeder		1
B10	800.03.062	Rillenkugellager 6008.2Z	DIN 625	3
B11	800.03.034	Rillenkugellager 6308 Z	DIN 625	2
B12	803.02.068	Seeger-Ring 68	DIN 472	1
B13	114.50.001	Druckring		1
C1	116.07.500	Bandbremse		1
C2	122.08.300	Bremsspannschraube		1
C4	122.00.007	Pendel		2
C5	122.00.011	Haltersbolzen		2
C6	122.00.015	Bremsbolzen ∅ 16		1
C7	811.01.012	Scheibe ∅ 12	DIN 125	1
C9	811.01.020	Scheibe 20	DIN 125	1
C10	122.07.555	Spannfeder 25 x 125		1
C11	848.02.082	Bremsdruckfeder		1
C12	813..02.010	SK-Mutter M10	DIN 934	1
C13	815.05.017	SK-Schraube M8 x 25	DIN 933	1
C14	813.01.008	SK-Mutter M8	DIN 934	2
C15	813.07.010	Sichermutter M 10	DIN 985	1
C16	815.05.029	SK-Schraube M 10 x 40	DIN 933	1
C18	815.01.033	SK-Schraube M 10 x 50	DIN 931	1
C19	813.07.008	Sichermutter M 8	DIN 985	1
C20	815.01.046	SK-Schraube M8 x 80	DIN 931	1
C21	813.01.012	SK-Mutter M 12	DIN 934	4
C22	120.50.010	Abrückhebel		2
C24	812.01.016	Federring A 16	DIN 127	2
C25	813.01.016	SK-Mutter M 16	DIN 934	3
C26	122.00.020	Abrückbüchse		2
C27	122.00.019	Distanzrohr		1
C29	811.01.006	Scheibe ∅ 6	DIN 125	8
C30	119.54.000	Bremshebelshalter		1
C32	813.21.012	Sichermutter M 12	DIN 980 V	3
C33	848.02.006	Bremsfeder		2
D	119.53.000	Kupplungszylinder		1
D1	120.53.100	Zylindergahäuse		1
D2	119.53.001	Innenbuchse		1
D3	120.53.002	Kupplungskolben		1
D4	834.03.010	Stangendichtung T20 ∅ 97/85 x 9		1
D5	834.03.009	Stangendichtung T20 ∅ 65/77 x 9		1
D6	116.11.000	Trommelabdeckung		1
D7	119.18.100	Fuß		2
D8	120.15.501	Fußbolzen		2
D9	834.03.005	Abstraifer P7 ∅ 85/95		1
D10	122.00.006	Gelenkwellenhaken		1
D11	822.00.025	Spannstift ∅ 4 x 20	DIN 1481	1
D12	117.00.005	Mutter M 40 x 2		1
D13	122.00.022	Sicherungsstöpsel		1
D14	122.00.018	Deckel ∅ 110		1
D15	832.07027	O ring 62x 3		1
D16	855.02.003	Bolzensicherung ∅ 3		2
D17	815.05.008	SK-Schraube M 6 x 15	DIN 933	5
D18	813.07.006	Sichermutter M 6	DIN 985	11
D19	812.01.008	Federring B 8	DIN 127	13
D20	815.05.013	SK-Schraube M 8 x 15	DIN 933	10
D21	812.01.012	Federring B 12	DIN 127	8
D22	815.05.074	SK-Schraube M 12 x 25	DIN 933	7
D23	815.05.018	SK-Schraube M 8 x 30	DIN 933	2
D24	812.20.001	Federring C 12,5	DIN 74361	4
D25	802.00.012	Mutter KM12		1

Pos	Art. No.:	Benennung:	Stück
D27	859.04.004	Verschraubung M16K - M14R	1
D28	859.02.032	Kupplungsrohr ∅ 8 x 700	1
E	119.52.000	Bremszylinder	1
E1	135.06.100	Zylinderrohr	1
E2	135.06.002	Führungsmutter	1
E3	120.52.001	Kolbenstange	1
E4	135.06.003	Unterlagsscheibe	1
E5	832.03.005	O - Ring ∅ 29 x 2	1
E6	834.03.003	Stangendichtung T 20 ∅ 22	1
E7	834.04.003	Abstreifer ∅ 22	1
E10	815.05.015	SK-Schraube M8 x 20	1
E11	135.00.003	Überlaufschraube M 14 x 1.5	1
E12	859.02.001	Bremsrohr ∅ 8 x 600	1
E13	829.00.004	Cu - Dichtung ∅ 14	5
E14	119.56.000	Distanzrohr	2
E15	815.01.047	SK-Schraube M 10 x 70 DIN 931	2
E16	815.01.063	SK-Schraube M 10 x 45 DIN 931	1
E17	859.07.004	Drosselrückschlagventil	1
E18	859.04.008	Verschraubung ∅10/1/4"	1
F	116.19.000	Seilrolle kpl.	1
F1	116.19.100	Seilrollengehäuse	1
F2	116.19.001	Seilrolle	2
F3	116.19.003	Seilrollenachse	1
F4	801.10.040	Gleitlager 40 x 44 x 30	2
F5	116.19.005	Anlaufscheibe 40 x 65 x 1,5	4
F7	116.19.200	Seilführung	3
F8	828.01.002	Schmiernippel AM 8 x 1 DIN 71412	5
F9	116.00.008	Seilrollenbolzen	1
F10	120.00.005	Sicherungsblech	1
F11	120.10.003	Unterlagsscheibe	1
F12	116.19.004	Führungbusche	2
F13	811.03.008	Scheibe 8 verz.	4
F14	030.12.105	Scheibe ∅ 26/∅ 14 x 3	2
F18	846.00.061	Schmiernippelkappe	3
G	114.13.900	Untere Seilrolle kpl.	1
G1	114.13.200	Gehäuse der unteren Seilrolle	1
G2	114.13.004	Bolzen der unteren Seilrolle	1
G3	822.00.037	Federstift ∅3 x 20	1
G4	848.02.093	Druckfeder ∅ 25 / ∅ 12,5 x 45	1
G5	118.16.600	Seilrollenhalter oben	1
G6	815.01.052	SK-Schraube M 16 x 40 DIN 933	2
G7	114.13.810	Seilbegrenzung	1
H1	859.02.030	Saugrohr ∅ 8 x 270	1
H2	859.02.019	Druckrohr ∅ 8 x 300	1
H3	859.02.031	Rückrohr ∅ 8 x 700	1
H4	815.05.062	SK-Schraube M 8 x 40 DIN 933	1
H5	815.05.017	SK-Schraube M 8 x 25 DIN 933	2
H6	859.04.046	Pumpenanschluß	2
H7	813.01.008	Mutter M 8	3
H8	119.61.100	Pumpenträger	1
H9	859.05.006	Pumpe	1
H10	120.61.001	Nabe	1
H11	120.61.002	Mutter M 7 x 1	1
H12	848.03.014	Kettenrad z=12	1
H13	805.01.004	Rollenkette 1/2"	0.75m
H14	815.01.010	SK-Schraube M 6 x 30 DIN 931	4
H15	806.01.404	Verbindungselement 1/2"	1
H16	119.57.200	Ölbehälter	1
H17	859.04.002	Saugfilter KLA ∅ 30 x 58	1
H18	832.04.023	O – Ring ∅ 28,3 x 2,4	1
H19	120.57.004	Behältermuffe	1
H20	120.61.003	Flansch	1
H21	120.57.002	Verbindungsmutter	1
H22	832.04.015	O – Ring ∅ 19,3 x 2,4	1
H23	120.57.003	Deckel	1
H24	859.04.010	Verschraubung M16K – 1/2"R	2
H25	815.21.074	ISKT – Schraube M6 x 45	4
H26	832.04.013	O – Ring ∅ 16,3 x 2,4	2
H27	812.01.006	Federring A6	8
H28	815.21.030	ISKT – Schraube M6 x 30	4
H29	813.01.010	Mutter M10	4
H30	812.01.010	Federring A10	4
H31	815.05.055	SK-Schraube M 10 x 25 DIN 933	5
H32	812.06.012	Sicherring 12 – A	1
H33	800.03.051	Rillenkugellager 6203.2Z	1
H34	859.04.34	Winkelverschraubung ∅ 10 – M16K	3

Pos	Art. No.:	Benennung:		Stück
I1	859.01.024	Steuerungsblock ARON		1
I2	859.04.006	Verschraubung M16K - 1/4"R		8
I3	859.04.061	Keilring ∅ 10		4
I4	859.04.062	Mutter Ermeto ∅ 10 / M6		4
I5	741.20.010	Rohr ∅ 10 x 2		1
I6	859.04.007	Verschraubung M16K - M18R		1
I8	859.06.006	Druckspeicher 0,8 l		1
I9	120.59.606	Speicherfassung		1
I10	815.15.020	Schlitzschraube M5 x 50		2
I11	120.59.605	Deckel		1
I12	815.15.021	Schlitzschraube M5 x 10		3
I13	304.00.010	Gummieinführung		1
I15	120.59.600	Steuerungskasten		1
I16	870.00.095	Mutter SM PG 16		1
I17	870.00.094	Kabelführung RWG PG 16		1
I18	870.00.065	Steuerleitung 7 x 1,5 Stahldrahtgefl.		2m
I19	870.00.048	Metallstecker ISO 1724		2
I20	870.00.049	Metallsteckdose ISO 1724		1
I21	815.14.004	Schlitzschraube M5 x 35		3
I22	812.01.005	Federring A5		3
I23	813.01.005	Mutter M5		6
I30	870.00.047	Schalterkonsole für EGV Hy		1
I31	870.00.083	Steuerleitung 3 x 0,75 - Stahldrahtgefl.		5,5m
I32	412.00.146	Gebogene Schraube M6 x 34		2
I33		Rohr		1
I34	859.07.010	Schalterkonsole rexroth		1
I35	120.68.000	Schalterkonsole für EGV Hy		1
I36	859.01.019	Steuerungsventil		1
I37	859.01.021	Sicherheitsventil		1
I38	859.01.022	Drosselventil		1
I39	859.01.023	Ventil ARON CRP.02.023		1
I40	859.08.003	Manometer		1
J	116.15.000	Anhängekupplung		1
J1	116.15.100	Gehäuse der Anhängekupplung		1
J2	116.15.200	Bolzen der Anhängekupplung		1
J3	815.01.044	SK-Schraube M16 x 90	DIN 931	1
J4	813.07.016	Sichermutter M 16	DIN 985	2
K6	810.06.011	Zugseile ∅ 11		1
K7	809.00.011	Seilklammer ∅ 11	DIN 1142	3
K7	809.01.011	Einpressklammer ∅ 11		1
K8	860.01.002	Seilkausche ∅ 11	DIN 6899	1
K9	100.00.026	Kettenanschluß		1
K9	809.02.010	Parallelhaken P 10		1
M	119.58.040	Zapfwelle I kpl.		1
M1	119.58.400	Zapfwelle I mit Kettenrad		1
M2	119.06.002	Zapfwellengehäuse I		1
M3	119.06.003	Distanzbüchse 40 x 17		1
M4	800.03.040	Rillenkugellager 6208.2Z	DIN 625	2
M5	803.02.080	Seeger-Ring 80	DIN 472	1
M7	805.15.080	Rollkette 1" 16 B - 1, 25 Gl.		0.635m
M8	806.15.080	Verbindungsglied 1" 16 B - 1 / K		2
M9	117.12.000	Rollkettendeckel kpl.		1
M10	116.12.001	Gelenkwellenschutz		1
M14	802.00.008	SK-Mutter KM - 8	DIN 5416	1
M15	801.00.008	Scheibe MB - 8	DIN 5416	1
M16	848.03.023	Kettenrad Z=35		1
N	119.07.000	Zapfwelle II kpl.		1
N1	117.07.100	Zapfwelle II mit Kettenräder		1
N2	119.07.001	Zapfwellengehäuse II		1
N3	117.07.002	Lagergehäuse		1
N4	800.03.235	Rillenkugellager 6308.2Z	DIN 625	2
N5	815.01.015	SK-Schraube M12 x 45	DIN 933	2
N6	815.05.039	SK-Schraube M12 x 60	DIN 933	1
N7	805.15.080	Rollkette 1" 16 B - 1, 57 Gl.		1.447m
N8	117.00.003	Spannschraube		1
N9	813.013.016	Sichermutter M 16		1
N10	811.01.016	Scheibe 16	DIN 125	1
N11	815.05.015	SK-Schraube M 8 x 20	DIN 933	5

6.04.1999

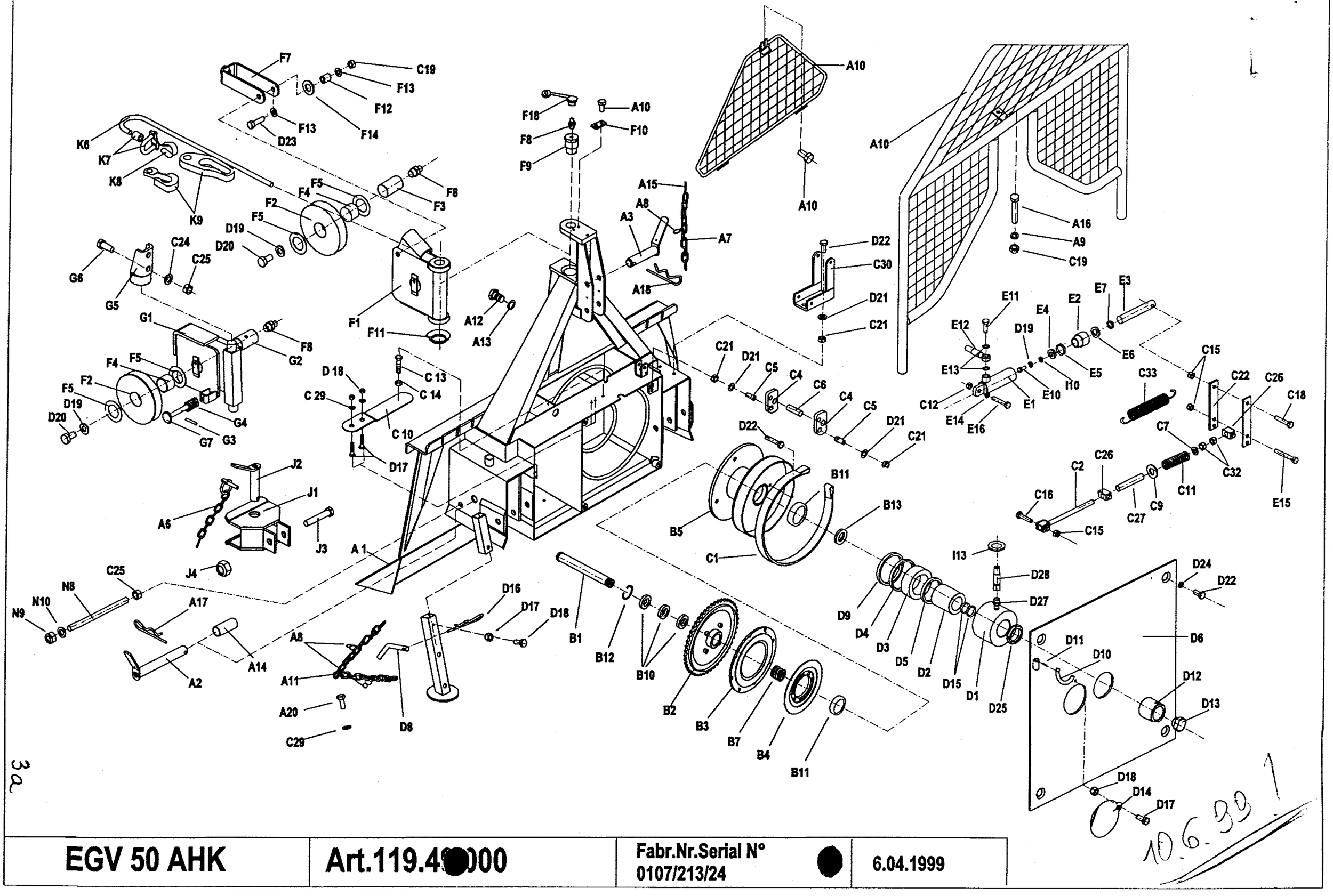

EGV 50 AHK	Art.119.4[illegible]000	Fabr.Nr.Serial N° 0107/213/24 [illegible]	6.04.1999

3a

10.6.99 1

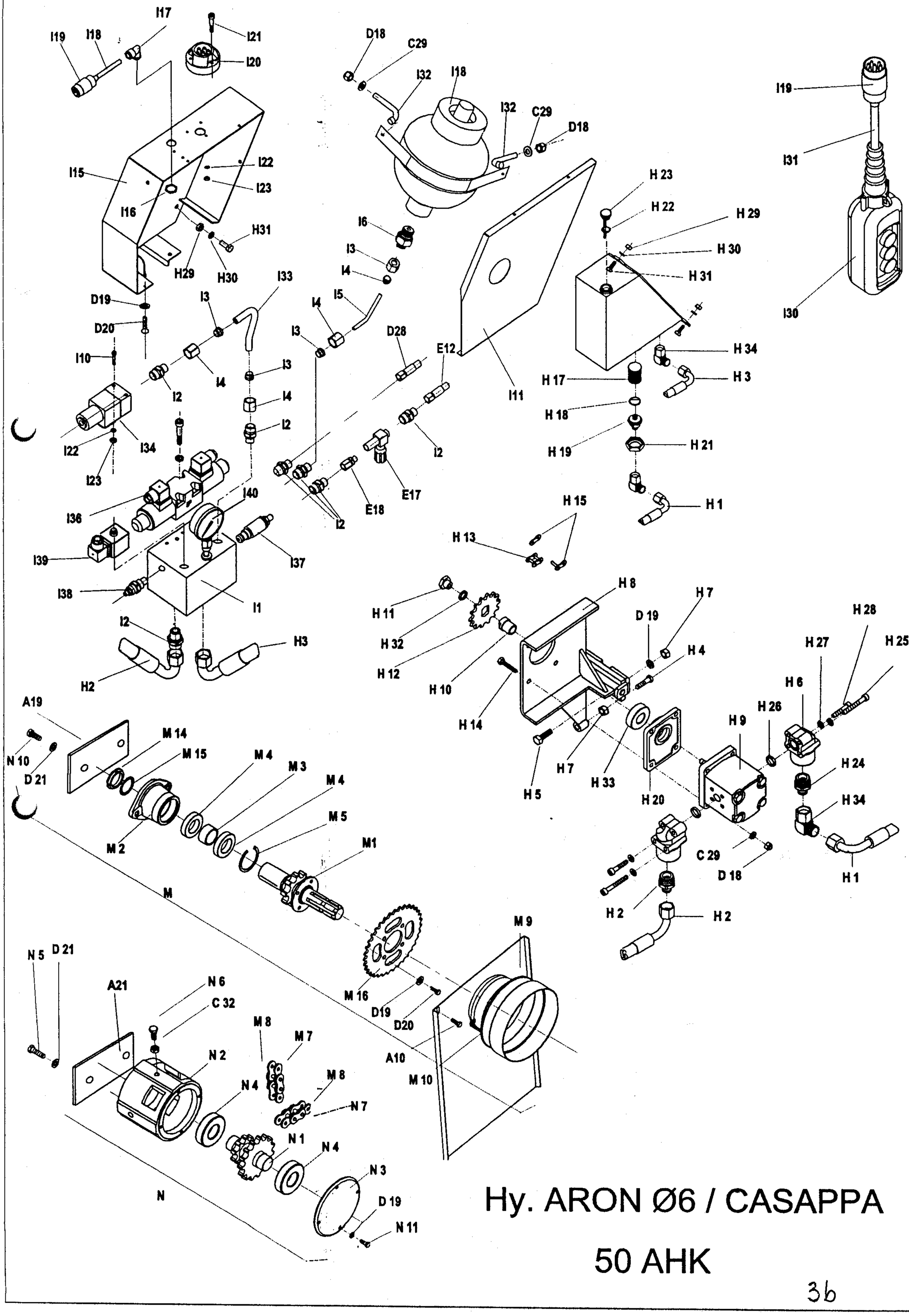

Hy. ARON Ø6 / CASAPPA

50 AHK

FORSTWINDE EGV 50 AHK

Ersatzteilliste

(ARON ∅6 / CASAPPA)

Pos	Art. No.:	Benennung:	Stück
A1	119.01.000	Rahmen mit Rückeschild	1
A2	114.12.000	Unterlenkerbolzen	2
A3	122.13.000	Oberlenkerbolzen	1
A4	119.18.000	Schutzgitter	1
A5	119.14.200	Dreieckschutz	1
A6	855.03.004	Klappsplint ∅ 8 mit Kette und Splint	1
A7	808.00.002	Leichtkette ⊨ 200	2
A8	848.02.077	S-Haken ∅ 2 x 22	5
A9	811.03.008	Scheibe ∅ 8 DIN 9021	3
A10	815.81.001	Schraube M 8 x 16 GF DIN 7500D	4
A11	808.00.009	Leichtkette ⊨ 750	2
A12	815.05.026	SK-Schraube M 10 x 25 DIN 933	2
A13	812.01.010	Federring B 10 DIN 127	4
A14	114.00.010	Bolzensbüchse	2
A15	823.00.019	Splint ∅ 3,2 x 20 DIN 94	2
A16	815.01.034	SK-Schraube DIN 931	1
A17	855.01.005	Bolzensicherung ∅5 ⊨ 139	2
A18	855.01.003	Bolzensicherung ∅5	1
A19	117.00.004	Platte	1
A20	815.81.004	Schraube M 6 x15	2
A21	117.00.006	Platte	1
B1	117.00.001	Trommelachse	1
B2	116.02.100	Kettenrad	1
B3	122.04.100	Kupplung I	1
B4	122.04.200	Kupplung II	1
B5	119.05.000	Seiltrommel	1
B7	848.02.083	Druckfeder	1
	800.03.062	Rillenkugellager 6008.2Z DIN 625	3
B11	800.03.034	Rillenkugellager 6308 Z DIN 625	2
B12	803.02.068	Seeger-Ring 68 DIN 472	1
B13	114.50.001	Druckring	1
C1	116.07.500	Bandbremse	1
C2	122.08.300	Bremsspannschraube	1
C4	122.00.007	Pendel	2
C5	122.00.011	Haltersbolzen	2
C6	122.00.015	Bremsbolzen ∅ 16	1
C7	811.01.012	Scheibe ∅ 12 DIN 125	1
C9	811.01.020	Scheibe 20 DIN 125	1
C10	122.07.555	Spannfeder 25 x 125	1
C11	848.02.082	Bremsdruckfeder	1
C12	813..02.010	SK-Mutter M10 DIN 934	1
C13	815.05.017	SK-Schraube M8 x 25 DIN 933	1
C14	813.01.008	SK-Mutter M8 DIN 934	2
C15	813.07.010	Sichermutter M 10 DIN 985	1
C16	815.05.029	SK-Schraube M 10 x 40 DIN 933	1
C18	815.01.033	SK-Schraube M 10 x 50 DIN 931	1
C19	813.07.008	Sichermutter M 8 DIN 985	1
C20	815.01.046	SK-Schraube M8 x 80 DIN 931	1
C21	813.01.012	SK-Mutter M 12 DIN 934	4
C22	120.50.010	Abrückhebel	2
C24	812.01.016	Federring A 16 DIN 127	2
C25	813.01.016	SK-Mutter M 16 DIN 934	3
	122.00.020	Abrückbüchse	2
C27	122.00.019	Distanzrohr	1
C29	811.01.006	Scheibe ∅ 6 DIN 125	8
C30	119.54.000	Bremshebelshalter	1
C32	813.21.012	Sichermutter M 12 DIN 980 V	3
C33	848.02.006	Bremsfeder	2
D	119.53.000	Kupplungszylinder	1
D1	120.53.100	Zylindergahäuse	1
D2	119.53.001	Innenbuchse	1
D3	120.53.002	Kupplungskolben	1
D4	834.03.010	Stangendichtung T20 ∅ 97/85 x 9	1
D5	834.03.009	Stangendichtung T20 ∅ 65/77 x 9	1
D6	116.11.000	Trommelabdeckung	1
D7	119.18.100	Fuß	2
D8	120.15.501	Fußbolzen	2
D9	834.03.005	Abstraifer P7 ∅ 85/95	1
D10	122.00.006	Gelenkwellenhaken	1
D11	822.00.025	Spannstift ∅ 4 x 20 DIN 1481	1
D12	117.00.005	Mutter M 40 x 2	1
D13	122.00.022	Sicherungsstöpsel	1
D14	122.00.018	Deckel ∅ 110	1
D15	832.07027	O ring 62x 3	1
D16	855.02.003	Bolzensicherung ∅ 3	2
D17	815.05.008	SK-Schraube M 6 x 15 DIN 933	5
D18	813.07.006	Sichermutter M 6 DIN 985	11
D19	812.01.008	Federring B 8 DIN 127	13
D20	815.05.013	SK-Schraube M 8 x 15 DIN 933	10
D21	812.01.012	Federring B 12 DIN 127	8
D22	815.05.074	SK-Schraube M 12 x 25 DIN 933	7
D23	815.05.018	SK-Schraube M 8 x 30 DIN 933	2
D24	812.20.001	Federring C 12,5 DIN 74361	4
D25	802.00.012	Mutter KM12	1
D27	859.04.004	Verschraubung M16K - M14R	1
D28	859.02.032	Kupplungsrohr ∅ 8 x 700	1
E	119.52.000	Bremszylinder	1
E1	135.06.100	Zylinderrohr	1
E2	135.06.002	Führungsmutter	1
E3	120.52.001	Kolbenstange	1
E4	135.06.003	Unterlagsscheibe	1
E5	832.03.005	O - Ring ∅ 29 x 2	1
E6	834.03.003	Stangendichtung T 20 ∅ 22	1
E7	834.04.003	Abstreifer ∅ 22	1
E10	815.05.015	SK-Schraube M8 x 20	1
E11	135.00.003	Überlaufschraube M 14 x 1.5	1
E12	859.02.001	Bremsrohr ∅ 8 x 600	1
E13	829.00.004	Cu - Dichtung ∅ 14	5
E14	119.56.000	Distanzrohr	2
E15	815.01.047	SK-Schraube M 10 x 70 DIN 931	2
E16	815.01.063	SK-Schraube M 10 x 45 DIN 931	1
E17	859.07.004	Drosselrückschlagventil	1
E18	859.04.008	Verschraubung ∅10/1/4"	1
F	116.19.000	Seilrolle kpl.	1
F1	116.19.100	Seilrollengehäuse	1
F2	116.19.001	Seilrolle	2
F3	116.19.003	Seilrollenachse	1
F4	801.10.040	Gleitlager 40 x 44 x 30	2
F5	116.19.005	Anlaufscheibe 40 x 65 x 1,5	4
F7	116.19.200	Seilführung	3
F8	828.01.002	Schmiernippel AM 8 x 1 DIN 71412	5
F9	116.00.008	Seilrollenbolzen	1
F10	120.00.005	Sicherungsblech	1
F11	120.10.003	Unterlagsscheibe	1
F12	116.19.004	Führungbusche	2
F13	811.03.008	Scheibe 8 verz.	4
F14	030.12.105	Scheibe ∅ 26/∅ 14 x 3	2
F18	846.00.061	Schmiernippelkappe	3
G	114.13.900	Untere Seilrolle kpl.	1
G1	114.13.200	Gehäuse der unteren Seilrolle	1
G2	114.13.004	Bolzen der unteren Seilrolle	1
G3	822.00.037	Federstift ∅3 x 20	1
G4	848.02.093	Druckfeder ∅ 25 / ∅ 12,5 x 45	1
G5	118.16.600	Seilrollenhalter oben	1
G6	815.01.052	SK-Schraube M 16 x 40 DIN 933	2
G7	114.13.810	Seilbegrenzung	1
H1	859.02.030	Saugrohr ∅ 8 x 270	1
H2	859.02.019	Druckrohr ∅ 8 x 300	1
H3	859.02.031	Rückrohr ∅ 8 x 700	1
H4	815.05.062	SK-Schraube M 8 x 40 DIN 933	1
H5	815.05.017	SK-Schraube M 8 x 25 DIN 933	2
H6	859.04.046	Pumpenanschluß	2
H7	813.01.008	Mutter M 8	3
H8	119.61.100	Pumpenträger	1
H9	859.05.006	Pumpe	1
H10	120.61.001	Nabe	1
H11	120.61.002	Mutter M 7 x 1	1
H12	848.03.014	Kettenrad z=12	1
H13	805.01.004	Rollenkette 1/2"	0.75m
H14	815.01.010	SK-Schraube M 6 x 30 DIN 931	4
H15	806.01.404	Verbindungselement 1/2"	1
H16	119.57.200	Ölbehälter	1
H17	859.04.002	Saugfilter KLA ∅ 30 x 58	1
H18	832.04.023	O – Ring ∅ 28,3 x 2,4	1
H19	120.57.004	Behältermuffe	1
H20	120.61.003	Flansch	1
H21	120.57.002	Verbindungsmutter	1
H22	832.04.015	O – Ring ∅ 19,3 x 2,4	1
H23	120.57.003	Deckel	1
H24	859.04.010	Verschraubung M16K – 1/2"R	2
H25	815.21.074	ISKT – Schraube M6 x 45	4
H26	832.04.013	O – Ring ∅ 16,3 x 2,4	2
H27	812.01.006	Federring A6	8
H28	815.21.030	ISKT – Schraube M6 x 30	4
H29	813.01.010	Mutter M10	4
H30	812.01.010	Federring A10	4
H31	815.05.055	SK-Schraube M 10 x 25DIN 933	5
H32	812.06.012	Sicherring 12 – A	1
H33	800.03.051	Rillenkugellager 6203.2Z	1
H34	859.04.34	Winkelverschraubung ∅ 10 – M16K	3
I1	859.01.024	Steuerungsblock ARON	1
I2	859.04.006	Verschraubung M16K - 1/4"R	8
I3	859.04.061	Keilring ∅ 10	4
I4	859.04.062	Mutter Ermeto ∅ 10 / M6	4
I5	741.20.010	Rohr ∅ 10 x 2	1
I6	859.04.007	Verschraubung M16K - M18R	1
I8	859.06.006	Druckspeicher 0,8 l	1
I9	120.59.606	Speicherfassung	1
I10	815.15.020	Schlitzschraube M5 x 50	2
I11	120.59.605	Deckel	1
I12	815.15.021	Schlitzschraube M5 x 10	3
I13	304.00.010	Gummieinführung	1
I15	120.59.600	Steuerungskasten	1
I16	870.00.095	Mutter SM PG 16	1
I17	870.00.094	Kabelführung RWG PG 16	1
I18	870.00.065	Steuerleitung 7 x 1,5 Stahldrahtgefl.	2m
I19	870.00.048	Metallstecker ISO 1724	2
I20	870.00.049	Metallsteckdose ISO 1724	1
I21	815.14.004	Schlitzschraube M5 x 35	3
I22	812.01.005	Federring A5	3
I23	813.01.005	Mutter M5	6
I30	870.00.047	Schalterkonsole für EGV Hy	1
I31	870.00.083	Steuerleitung 3 x 0,75 - Stahldrahtgefl.	5,5m
I32	412.00.146	Gebogene Schraube M6 x 34	2
I33	120.59.003	Rohr	1
I34	859.07.010	Schalterkonsole rexroth	1
I35	120.68.000	Schalterkonsole für EGV Hy	1
I36	859.01.019	Steuerungsventil	1
I37	859.01.021	Sicherheitsventil	1
I38	859.01.022	Drosselventil	1
I39	859.01.023	Ventil ARON CRP.02.023	1
I40	859.08.003	Manometer	1
J	116.15.000	Anhängekupplung	1
J1	116.15.100	Gehäuse der Anhängekupplung	1
J2	116.15.200	Bolzen der Anhängekupplung	1
J3	815.01.044	SK-Schraube M16 x 90 DIN 931	1
J4	813.07.016	Sichermutter M 16 DIN 985	2
K6	810.06.011	Zugseile ∅ 11	1
K7	809.00.011	Seilklammer ∅ 11 DIN 1142	3
K7	809.01.011	Einpressklammer ∅ 11	1
K8	860.01.002	Seilkausche ∅ 11 DIN 6899	1
K9	100.00.026	Kettenanschluß	1
K9	809.02.010	Parallelhaken P 10	1
M	119.58.040	Zapfwelle I kpl.	1
M1	119.58.400	Zapfwelle I mit Kettenrad	1
M2	119.06.002	Zapfwellengehäuse I	1
M3	119.06.003	Distanzbüchse 40 x 17	1
M4	800.03.040	Rillenkugellager 6208.2Z DIN 625	2
M5	803.02.080	Seeger-Ring 80 DIN 472	1
M7	805.15.080	Rollkette 1" 16 B - 1, 25 Gl.	0.625m
M8	806.15.080	Verbindungsglied 1" 16 B - 1 / K	1
M9	117.12.000	Rollkettendeckel kpl.	1
M10	116.12.001	Gelenkwellenschutz	1
M14	802.00.008	SK-Mutter KM - 8 DIN 5416	1
M15	801.00.008	Scheibe MB - 8 DIN 5416	1
M16	848.03.023	Kettenrad Z=35	1
N	119.07.000	Zapfwelle II kpl.	1
N1	117.07.100	Zapfwelle II mit Kettenräder	1
N2	119.07.001	Zapfwellengehäuse II	1
N3	117.07.002	Lagergehäuse	1
N4	800.03.235	Rillenkugellager 6308.2Z DIN 625	2
N5	815.01.015	SK-Schraube M12 x 45 DIN 933	2
N6	815.05.039	SK-Schraube M12 x 60 DIN 933	1
N7	805.15.080	Rollkette 1" 16 B - 1, 57 Gl.	1.447m
N8	117.00.003	Spannschraube	1
N9	813.013.016	Sichermutter M 16	1
N10	811.01.016	Scheibe 16 DIN 125	1
N11	815.05.015	SK-Schraube M 8 x 20 DIN 933	5

6.04.1999

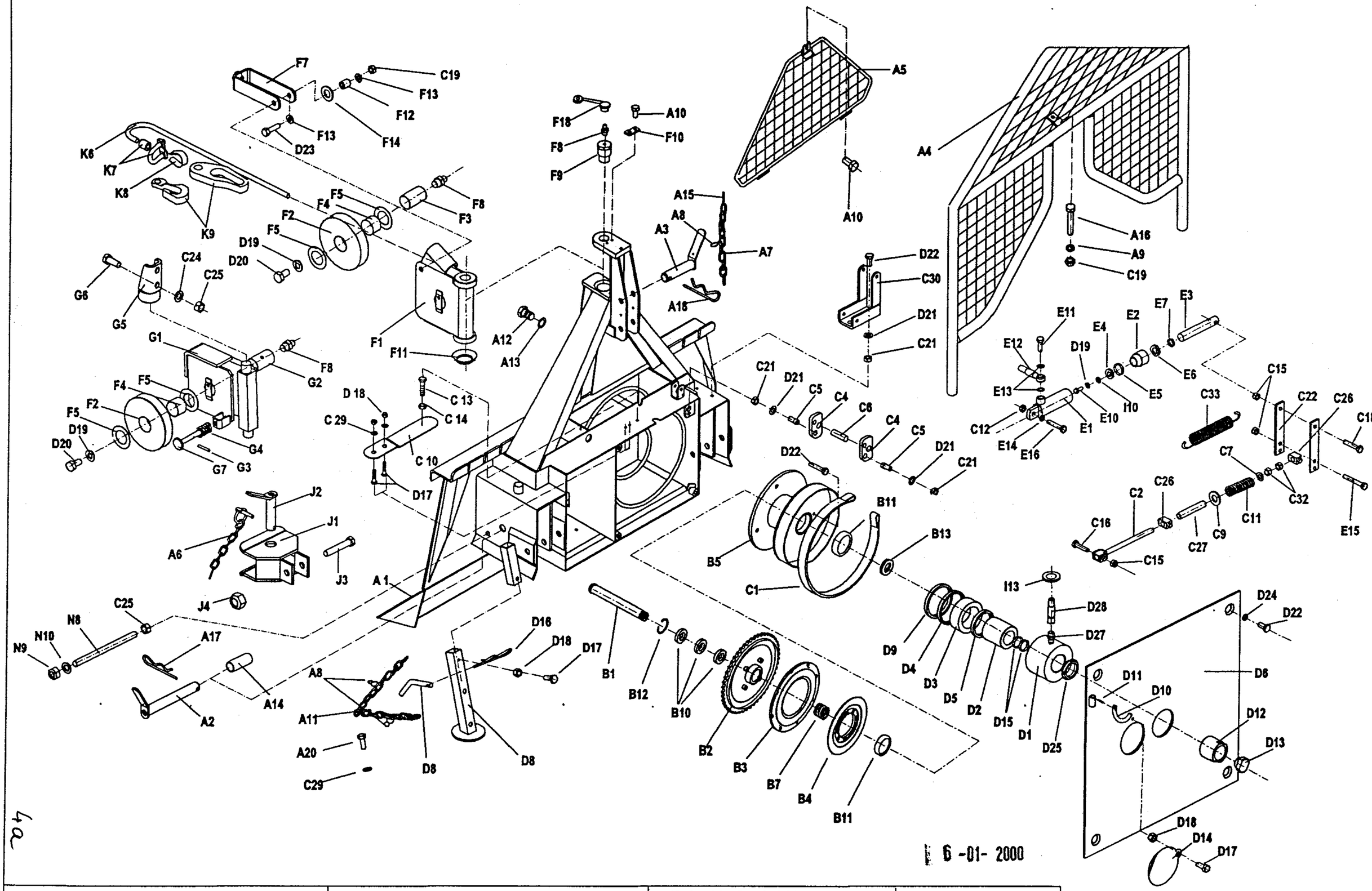

EGV 50 AHK	Art.119.49.000	Fabr.Nr.Serial N° 0107/213/24	10.06.1999

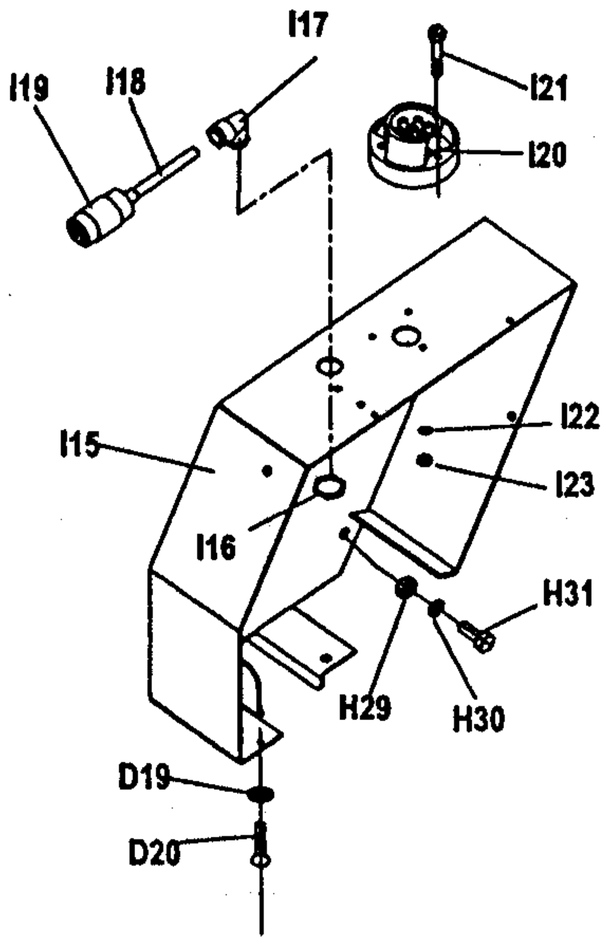

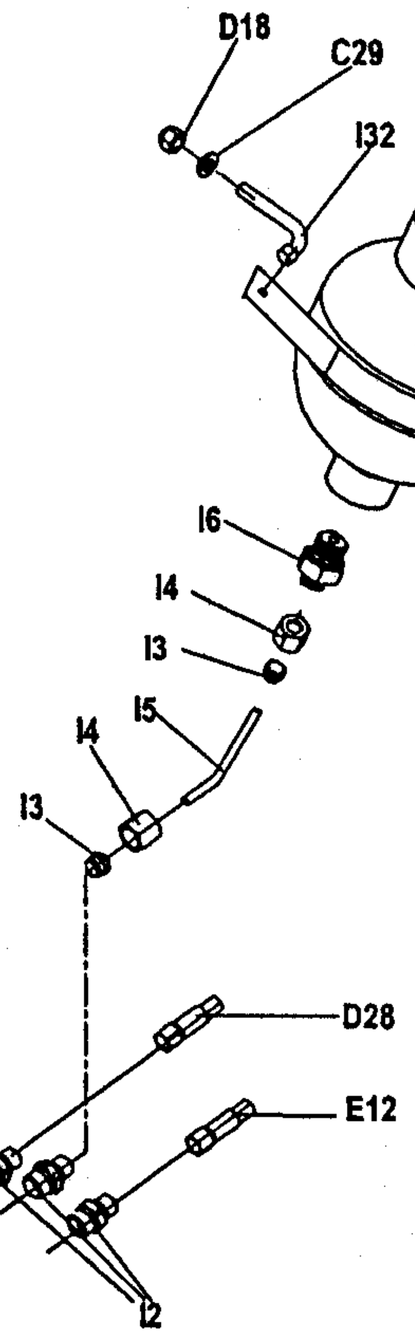

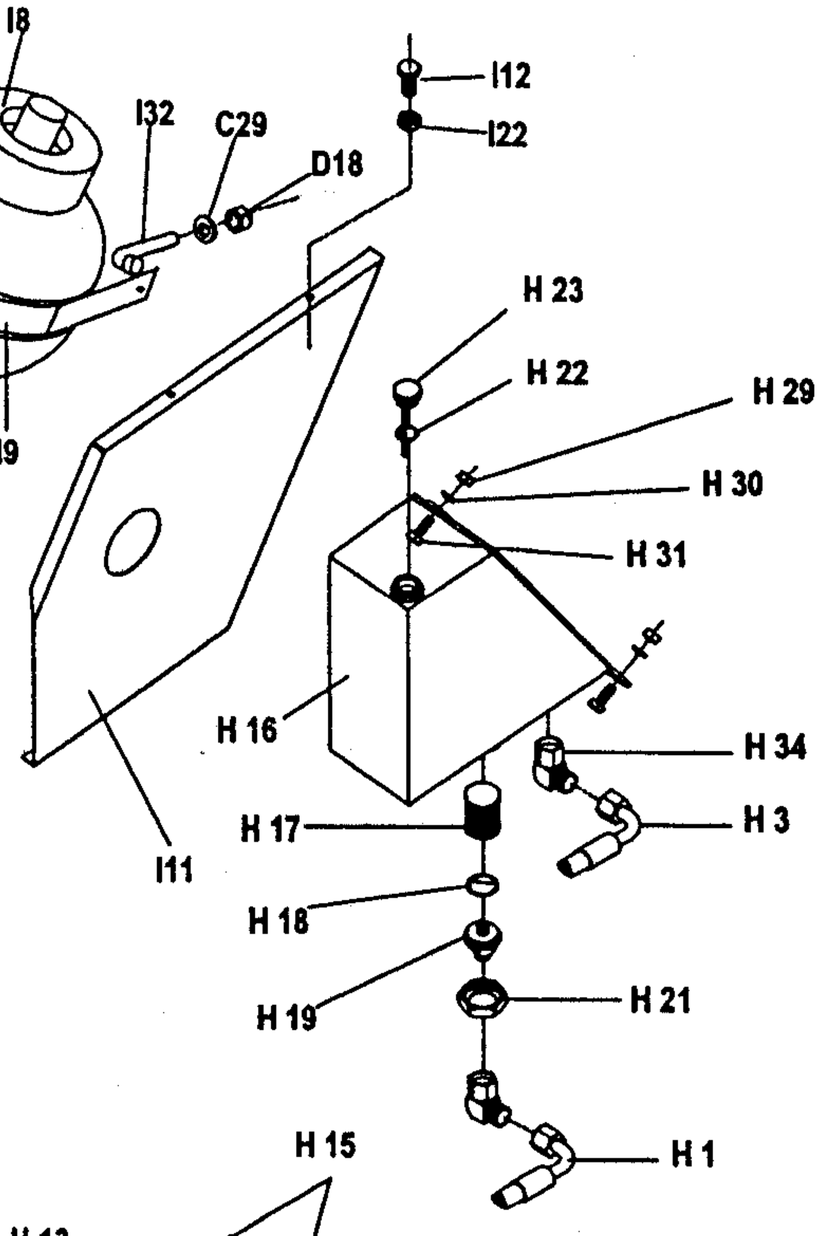

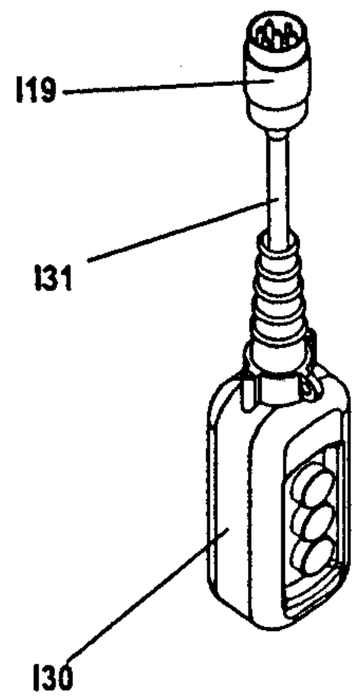

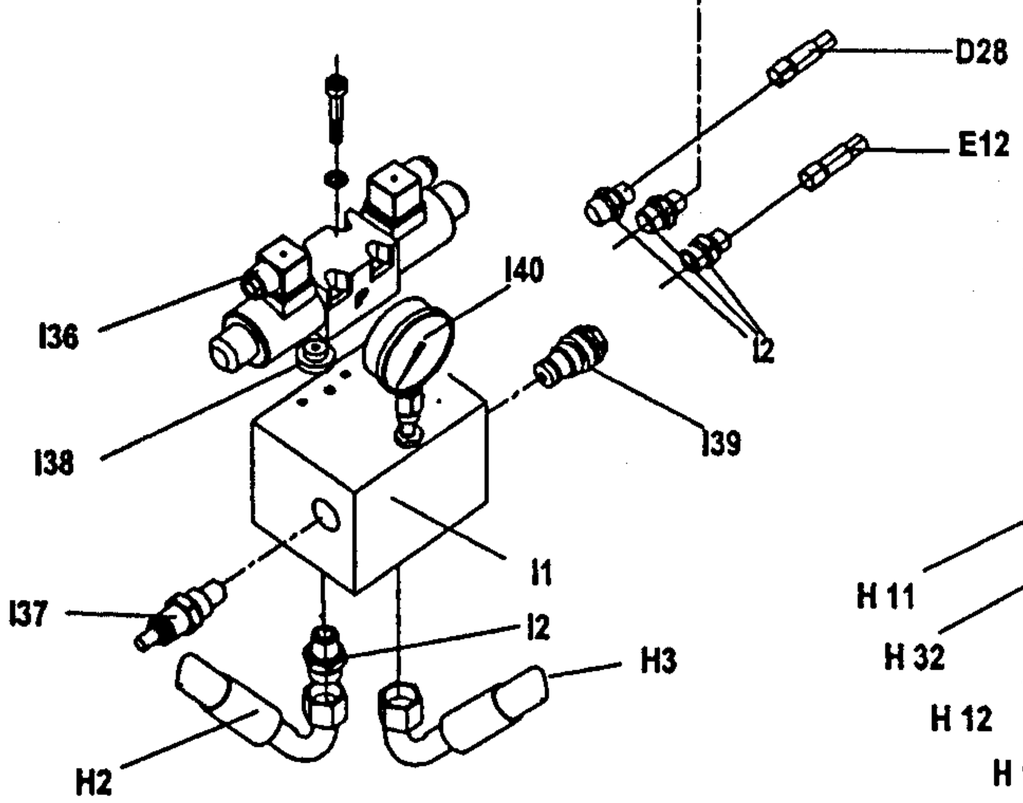

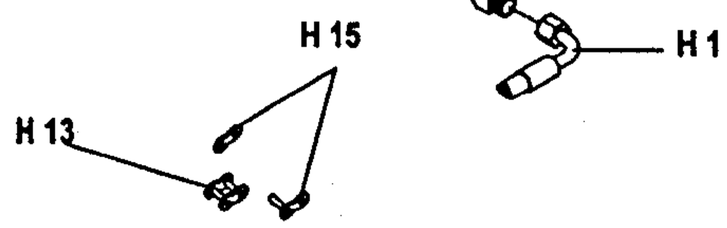

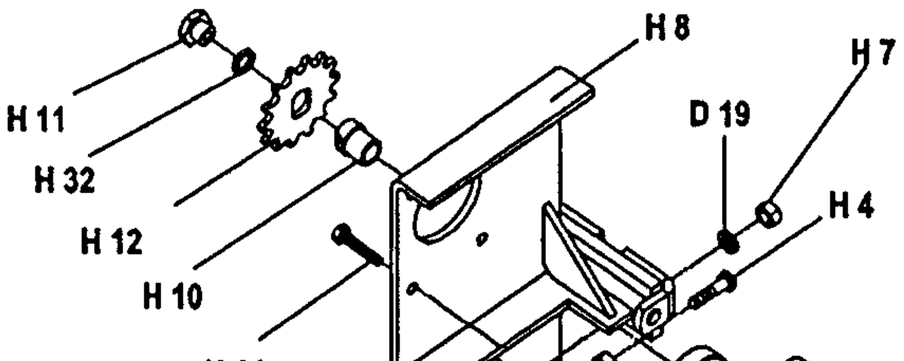

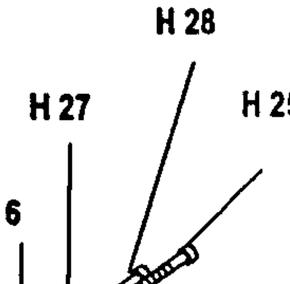

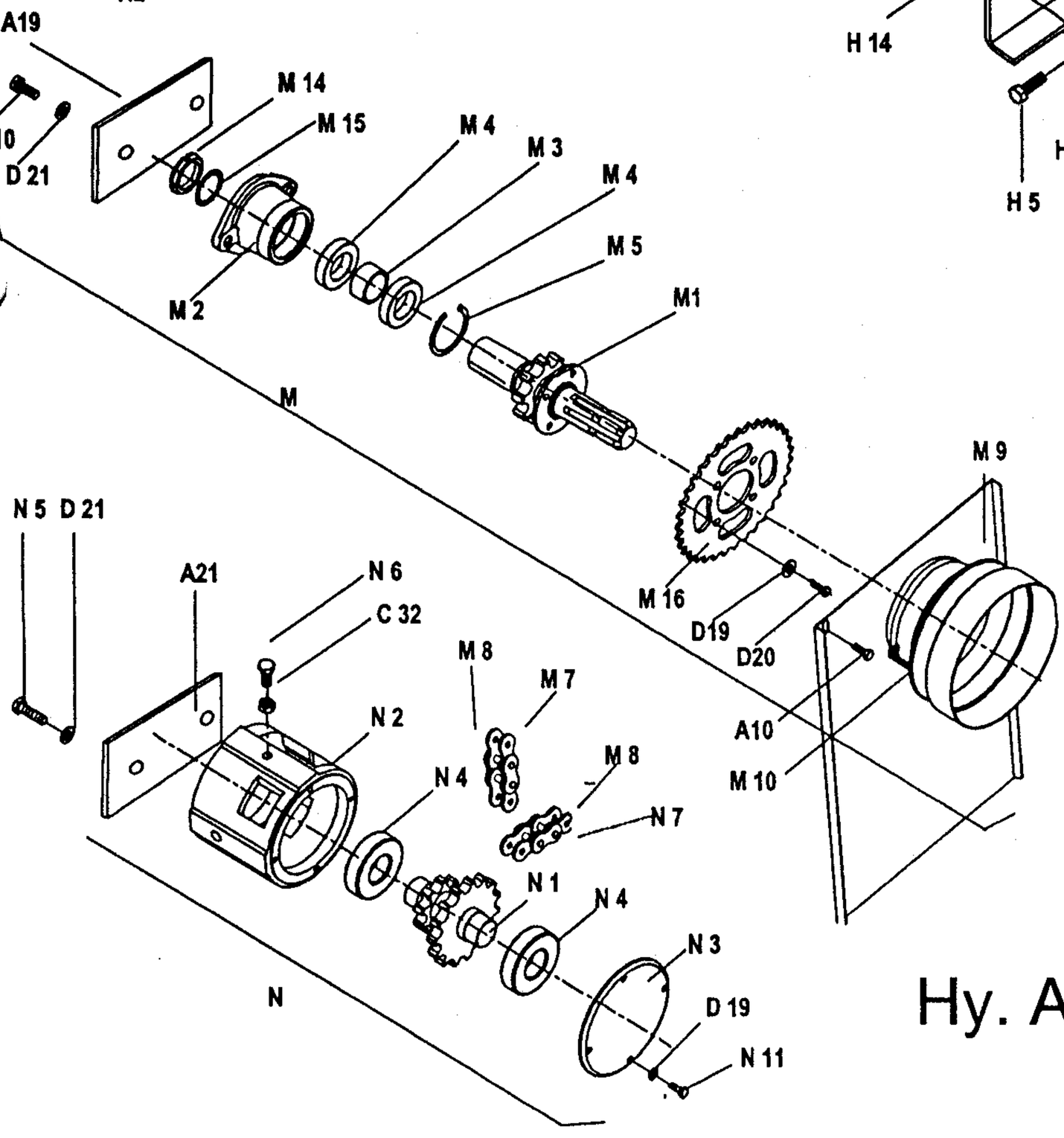

22 -01- 2001

Hy. ARON Ø6 / CASAPPA

50 AHK

4b.

FORSTWINDE EGV 50 AHK

Ersatzteilliste

(ARON Ø6 / CASAPPA)

Pos	Art. No.:	Benennung:	Stück
A1	119.01.000	Rahmen mit Rückeschild	1
A2	114.12.000	Unterlenkerbolzen	2
A3	122.13.000	Oberlenkerbolzen	1
A4	119.18.000	Schutzgitter	1
A5	119.14.200	Dreieckschutz	1
A6	855.03.004	Klappsplint Ø 8 mit Kette und Splint	1
A7	808.00.002	Leichtkette l= 200	2
A8	848.02.077	S-Haken Ø 2 x 22	5
A9	811.03.008	Scheibe Ø 8 DIN 9021	3
A10	815.81.001	Schraube M 8 x 16 GF DIN 7500D	4
A11	808.00.009	Leichtkette l= 750	2
A12	815.05.026	SK-Schraube M 10 x 25 DIN 933	2
A13	812.01.010	Federring B 10 DIN 127	4
A14	114.00.010	Bolzensbüchse	2
A15	823.00.019	Splint Ø 3,2 x 20 DIN 94	2
A16	815.01.034	SK-Schraube DIN 931	1
A17	855.01.005	Bolzensicherung Ø5 l= 139	2
A18	855.01.003	Bolzensicherung Ø5	1
A19	117.00.004	Platte	1
A20	815.81.004	Schraube M 6 x15	2
A21	117.00.006	Platte	1
B1	117.00.001	Trommelachse	1
B2	116.02.100	Kettenrad	1
B3	122.04.100	Kupplung I	1
B4	122.04.200	Kupplung II	1
B5	119.05.000	Seiltrommel	1
B7	848.02.083	Druckfeder	1
[illegible]	800.03.062	Rillenkugellager 6008.2Z DIN 625	3
[illegible]	800.03.034	Rillenkugellager 6308 Z DIN 625	2
B12	803.02.068	Seeger-Ring 68 DIN 472	1
B13	114.50.001	Druckring	1
C1	116.07.500	Bandbremse	1
C2	122.08.300	Bremsspannschraube	1
C4	122.00.007	Pendel	2
C5	122.00.011	Haltersbolzen	2
C6	122.00.015	Bremsbolzen Ø 16	1
C7	811.01.012	Scheibe Ø 12 DIN 125	1
C9	811.01.020	Scheibe 20 DIN 125	1
C10	122.07.555	Spannfeder 25 x 125	1
C11	848.02.082	Bremsdruckfeder	1
C12	813..02.010	SK-Mutter M10 DIN 934	1
C13	815.05.017	SK-Schraube M8 x 25 DIN 933	1
C14	813.01.008	SK-Mutter M8 DIN 934	2
C15	813.07.010	Sicherungsmutter M 10 DIN 985	1
C16	815.05.029	SK-Schraube M 10 x 40 DIN 933	1
C18	815.01.033	SK-Schraube M 10 x 50 DIN 931	1
C19	813.07.008	Sicherungsmutter M 8 DIN 985	1
C21	813.01.012	SK-Mutter M 12 DIN 934	4
C22	120.50.010	Abrückhebel	2
C24	812.01.016	Federring A 16 DIN 127	2
C25	813.01.016	SK-Mutter M 16 DIN 934	3
C26	122.00.020	Abrückbüchse	2
C27	122.00.019	Distanzrohr	1
[illegible]	811.01.006	Scheibe Ø 6 DIN 125	8
C30	119.54.000	Bremshebelshalter	1
C32	813.21.012	Sicherungsmutter M 12 DIN 980 V	3
C33	848.02.006	Bremsfeder	2
D	119.53.000	Kupplungszylinder	1
D1	120.53.100	Zylindergehäuse	1
D2	119.53.001	Innenbuchse	1
D3	120.53.002	Kupplungskolben	1
D4	834.03.010	Stangendichtung T20 Ø 97/85 x 9	1
D5	834.03.009	Stangendichtung T20 Ø 65/77 x 9	1
D6	116.11.000	Trommelabdeckung	1
D7	119.18.100	Fuß	2
D8	120.15.501	Fußbolzen	2
D9	834.03.005	Abstraifer P7 Ø 85/95	1
D10	122.00.006	Gelenkwellenhaken	1
D11	822.00.025	Spannstift Ø 4 x 20 DIN 1481	1
D12	117.00.005	Mutter M 40 x 2	1
D13	122.00.022	Sicherungsstöpsel	1
D14	122.00.018	Deckel Ø 110	1
D15	832.07027	O ring 62x 3	1
D16	855.02.003	Bolzensicherung Ø 3	2
D17	815.05.008	SK-Schraube M 6 x 15 DIN 933	5
D18	813.07.006	Sicherungsmutter M 6 DIN 985	11
D19	812.01.008	Federring B 8 DIN 127	13
D20	815.05.013	SK-Schraube M 8 x 15 DIN 933	10
D21	812.01.012	Federring B 12 DIN 127	8
D22	815.05.074	SK-Schraube M 12 x 25 DIN 933	7
D23	815.05.018	SK-Schraube M 8 x 30 DIN 933	2
D24	812.20.001	Federring C 12,5 DIN 74361	4
D25	802.00.012	Mutter KM12	1
D27	859.04.004	Verschraubung M16K - M14R	1
D28	859.02.032	Kupplungsrohr Ø 8 x 700	1
E	119.52.000	Bremszylinder	1
E1	135.06.100	Zylinderrohr	1
E2	135.06.002	Führungsmutter	1
E3	120.52.001	Kolbenstange	1
E4	135.06.003	Unterlagsscheibe	1
E5	832.03.005	O - Ring Ø 29 x 2	1
E6	834.03.003	Stangendichtung T 20 Ø 22	1
E7	834.04.003	Abstreifer Ø 22	1
E10	815.05.015	SK-Schraube M8 x 20	1
E11	135.00.003	Überlaufschraube M 14 x 1.5	1
E12	859.02.001	Bremsrohr Ø 8 x 600	1
E13	829.00.004	Cu - Dichtung Ø 14	5
E14	119.56.000	Distanzrohr	2
E15	815.01.047	SK-Schraube M 10 x 70 DIN 931	2
E16	815.01.063	SK-Schraube M 10 x 45 DIN 931	1
E17	859.07.004	Drosselrückschlagventil	1
E18	859.04.008	Verschraubung Ø10/1/4"	1
F	116.19.000	Seilrolle kpl.	1
F1	116.19.100	Seilrollengehäuse	1
F2	116.19.001	Seilrolle	2
F3	116.19.003	Seilrollenachse	1
F4	801.10.040	Gleitlager 40 x 44 x 30	2
F5	116.19.005	Anlaufscheibe 40 x 65 x 1,5	4
F7	116.19.200	Seilführung	3
F8	828.01.002	Schmiernippel AM 8 x 1 DIN 71412	5
F9	116.00.008	Seilrollenbolzen	1
F10	120.00.005	Sicherungsblech	1
F11	120.10.003	Unterlagsscheibe	1
F12	116.19.004	Führungbusche	2
F13	811.03.008	Scheibe 8 verz.	4
F14	030.12.105	Scheibe Ø 26/Ø 14 x 3	2
F18	846.00.061	Schmiernippelkappe	3
G	114.13.900	Untere Seilrolle kpl.	1
G1	114.13.200	Gehäuse der unteren Seilrolle	1
G2	114.13.004	Bolzen der unteren Seilrolle	1
G3	822.00.037	Federstift Ø3 x 20	1
G4	848.02.093	Druckfeder Ø 25 / Ø 12,5 x 45	1
G5	118.16.600	Seilrollenhalter oben	1
G6	815.01.052	SK-Schraube M 16 x 40 DIN 933	2
G7	114.13.810	Seilbegrenzung	1
H1	859.02.030	Saugrohr Ø 8 x 270	1
H2	859.02.019	Druckrohr Ø 8 x 300	1
H3	859.02.031	Rückrohr Ø 8 x 700	1
H4	815.05.062	SK-Schraube M 8 x 40 DIN 933	1
H5	815.05.017	SK-Schraube M 8 x 25 DIN 933	2
H6	859.04.046	Pumpenanschluß	2
H7	813.01.008	Mutter M 8	3
H8	119.61.100	Pumpenträger	1
H9	859.05.006	Pumpe	1
H10	120.61.001	Nabe	1
H11	120.61.002	Mutter M 7 x 1	1
H12	848.03.014	Kettenrad z=12	1
H13	805.01.004	Rollenkette 1/2"	0.75m
H14	815.01.010	SK-Schraube M 6 x 30 DIN 931	4
H15	806.01.404	Verbindungselement 1/2"	1
H16	119.57.200	Ölbehälter	1
H17	859.04.002	Saugfilter KLA Ø 30 x 58	1
H18	832.04.023	O – Ring Ø 28,3 x 2,4	1
H19	120.57.004	Behältermuffe	1
H20	120.61.003	Flansch	1
H21	120.57.002	Verbindungsmutter	1
H22	832.04.015	O – Ring Ø 19,3 x 2,4	1
H23	120.57.003	Deckel	1
H24	859.04.010	Verschraubung M16K – 1/2"R	2
H25	815.21.074	ISKT – Schraube M6 x 45	4
H26	832.04.013	O – Ring Ø 16,3 x 2,4	2
H27	812.01.006	Federring A6	8
H28	815.21.030	ISKT – Schraube M6 x 30	4
H29	813.01.010	Mutter M10	4
H30	812.01.010	Federring A10	4
H31	815.05.055	SK-Schraube M 10 x 25 DIN 933	5
H32	812.06.012	Sicherring 12 – A	1
H33	800.03.051	Rillenkugellager 6203.2Z	1
H34	859.04.34	Winkelverschraubung Ø 10 – M16K	3
I1	859.01.024	Steuerungsblock ARON	1
I2	859.04.006	Verschraubung M16K - 1/4"R	8
I3	859.04.061	Keilring Ø 10	4
I4	859.04.062	Mutter Ermeto Ø 10 / M6	4
I5	741.20.010	Rohr Ø 10 x 2	1
I6	859.04.007	Verschraubung M16K - M18R	1
I8	859.06.006	Druckspeicher 0,8 l	1
I9	120.59.606	Speicherfassung	1
I11	120.59.605	Deckel	1
I12	815.15.021	Schlitzschraube M5 x 10	3
I13	304.00.010	Gummieinführung	1
I15	120.59.600	Steuerungskasten	1
I16	870.00.095	Mutter SM PG 16	1
I17	870.00.094	Kabelführung RWG PG 16	1
I18	870.00.065	Steuerleitung 7 x 1,5 Stahldrahtgefl.	2m
I19	870.00.048	Metallstecker ISO 1724	2
I20	870.00.049	Metallsteckdose ISO 1724	1
I21	815.14.004	Schlitzschraube M5 x 35	3
I22	812.01.005	Federring A5	3
I23	813.01.005	Mutter M5	6
I30	870.00.047	Schalterkonsole für EGV Hy	1
I31	870.00.083	Steuerleitung 3 x 1.5 - Stahldrahtgefl.	5,5m
I32	412.00.146	Gebogene Schraube M6 x 34	2
I35	120.68.000	Schalterkonsole für EGV Hy	1
I36	859.01.019	Steuerungsventil	1
I38	120.49.401	Blende	1
I40	859.08.003	Manometer	1
J	116.15.000	Anhängekupplung	1
J1	116.15.100	Gehäuse der Anhängekupplung	1
J2	116.15.200	Bolzen der Anhängekupplung	1
J3	815.01.044	SK-Schraube M16 x 90 DIN 931	1
J4	813.07.016	Sicherungsmutter M 16 DIN 985	2
K6	810.06.011	Zugseile Ø 11	1
K7	809.00.011	Seilklammer Ø 11 DIN 1142	3
K7	809.01.011	Einpressklammer Ø 11	1
K8	860.01.002	Seilkausche Ø 11 DIN 6899	1
K9	100.00.026	Kettenanschluß	1
K9	809.02.010	Parallelhaken P 10	1
M	119.58.040	Zapfwelle I kpl.	1
M1	119.58.400	Zapfwelle I mit Kettenrad	1
M2	119.06.002	Zapfwellengehäuse I	1
M3	119.06.003	Distanzbüchse 40 x 17	1
M4	800.03.040	Rillenkugellager 6208.2Z DIN 625	2
M5	803.02.080	Seeger-Ring 80 DIN 472	1
M7	805.15.080	Rollkette 1" 16 B - 1, 25 GL	0.635m
M8	806.15.080	Verbindungsglied 1" 16 B - 1 / K	2
M9	117.12.000	Rollkettendeckel kpl.	1
M10	116.12.001	Gelenkwellenschutz	1
M14	802.00.008	SK-Mutter KM - 8 DIN 5416	1
M15	801.00.008	Scheibe MB - 8 DIN 5416	1
M16	848.03.023	Kettenrad Z=35	1
N	119.07.000	Zapfwelle II kpl.	
N1	117.07.100	Zapfwelle II mit Kettenräder	1
N2	119.07.001	Zapfwellengehäuse II	1
N3	117.07.002	Lagergehäuse	1
N4	800.03.235	Rillenkugellager 6308.2Z DIN 625	2
N5	815.01.015	SK-Schraube M12 x 45 DIN 933	2
N6	815.05.039	SK-Schraube M12 x 60 DIN 933	1
N7	805.15.080	Rollkette 1" 16 B - 1, 57 GL	1.447m
N8	117.00.003	Spannschraube	1
N9	813.021.016	Sicherungsmutter M 16	1
N10	811.01.016	Scheibe 16 DIN 125	1
N11	815.05.015	SK-Schraube M 8 x 20 DIN 933	5

20.08.1999

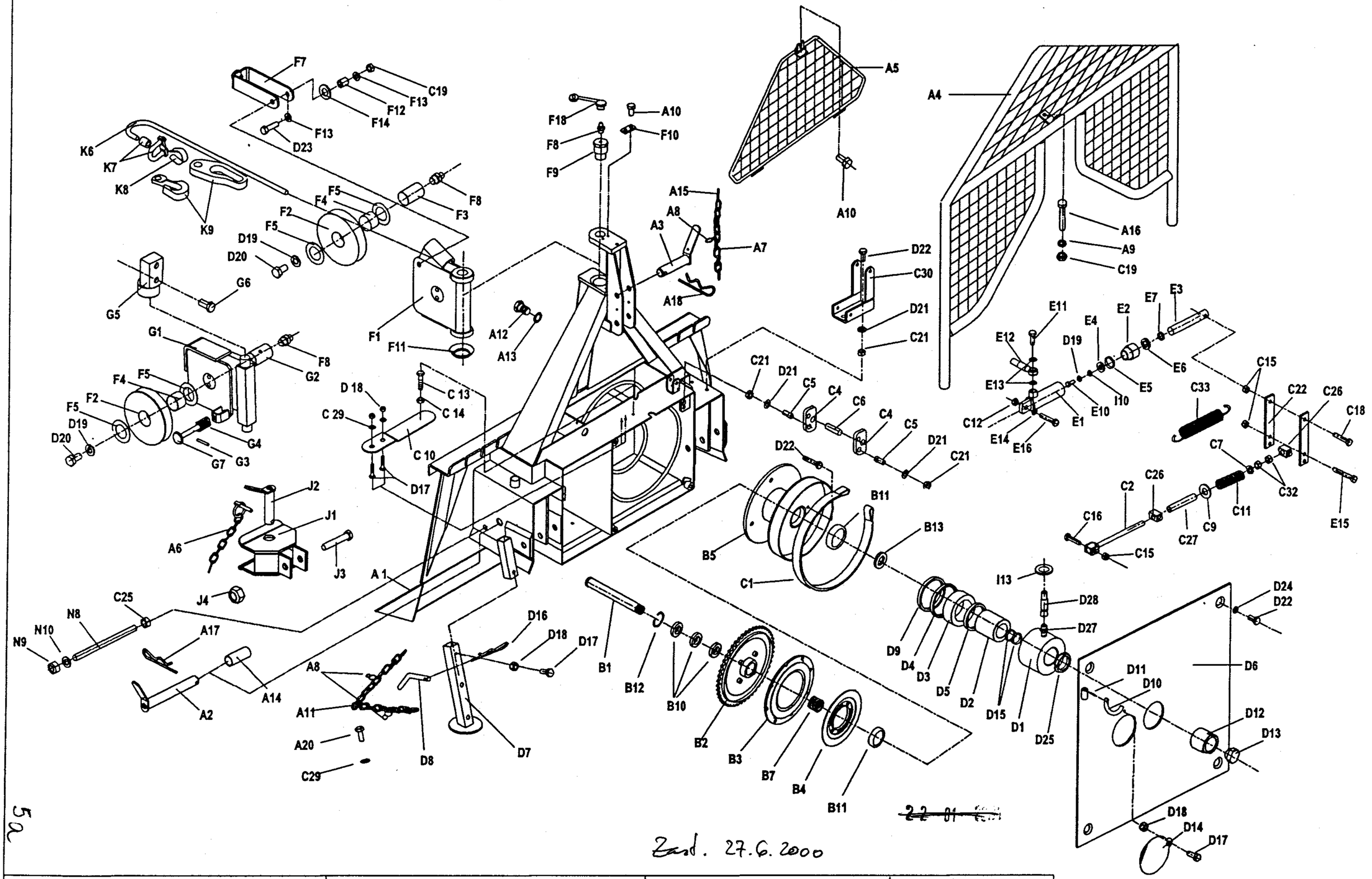

5a

Zust. 27.6.2000

EGV 50 AHK	Art.119.49.000	Fabr.Nr.Serial N° 0176 -	6. 01. 2000

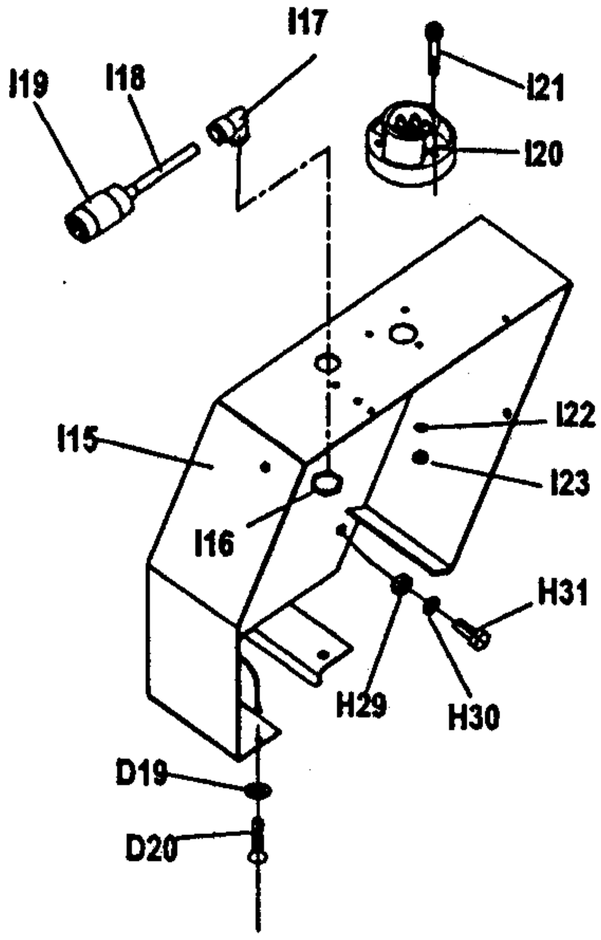

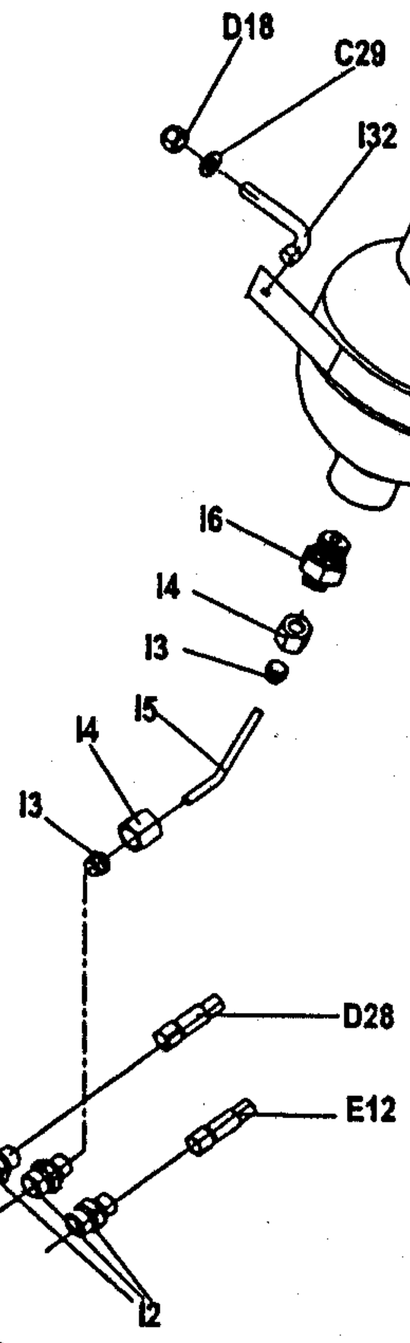

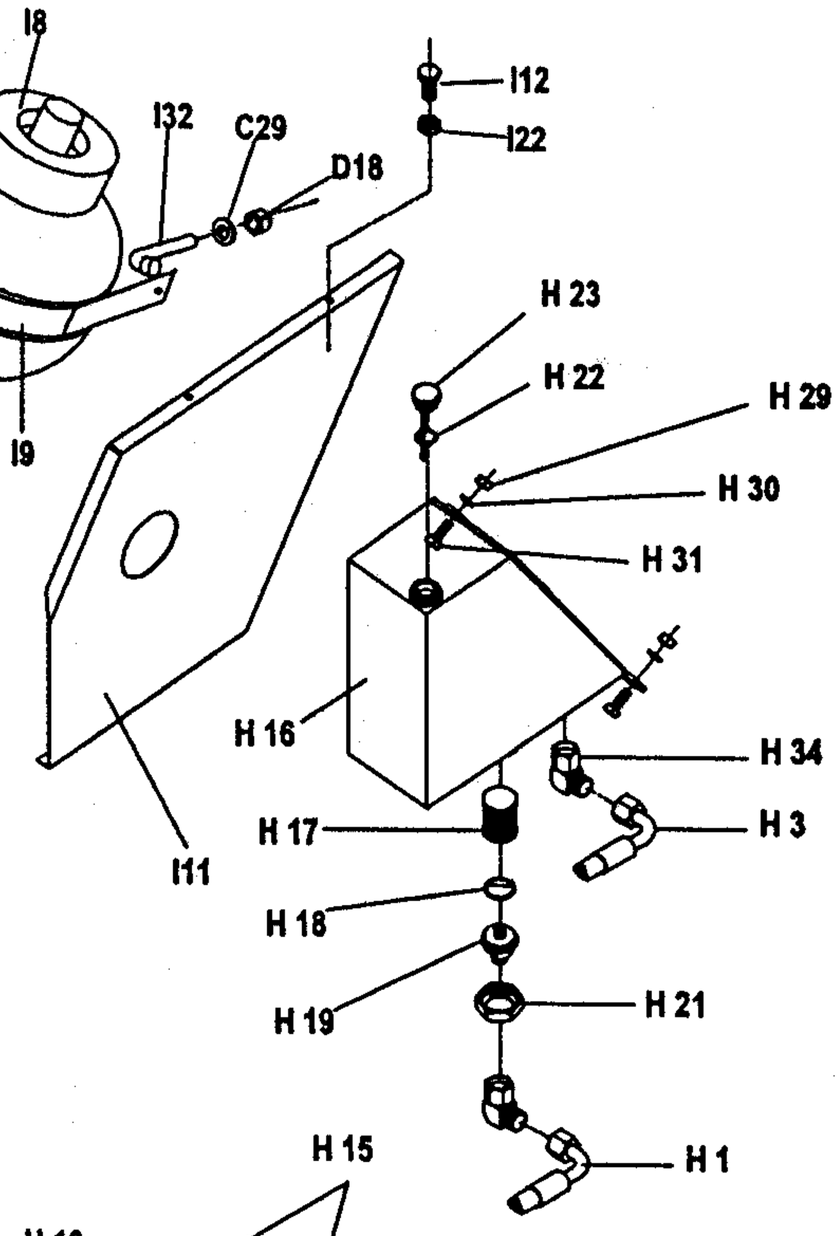

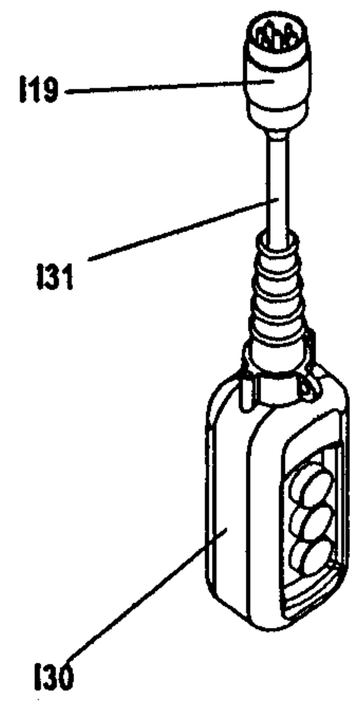

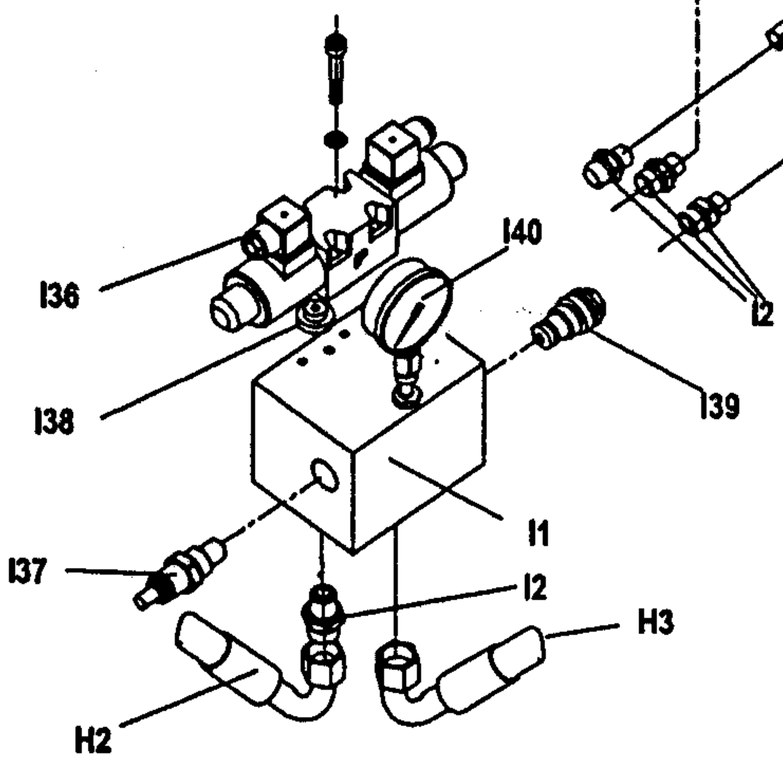

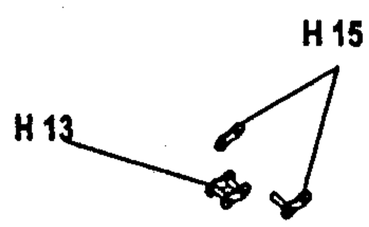

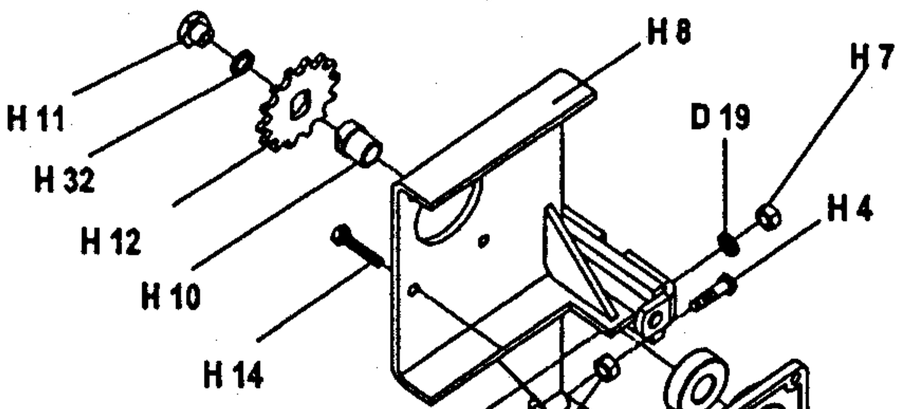

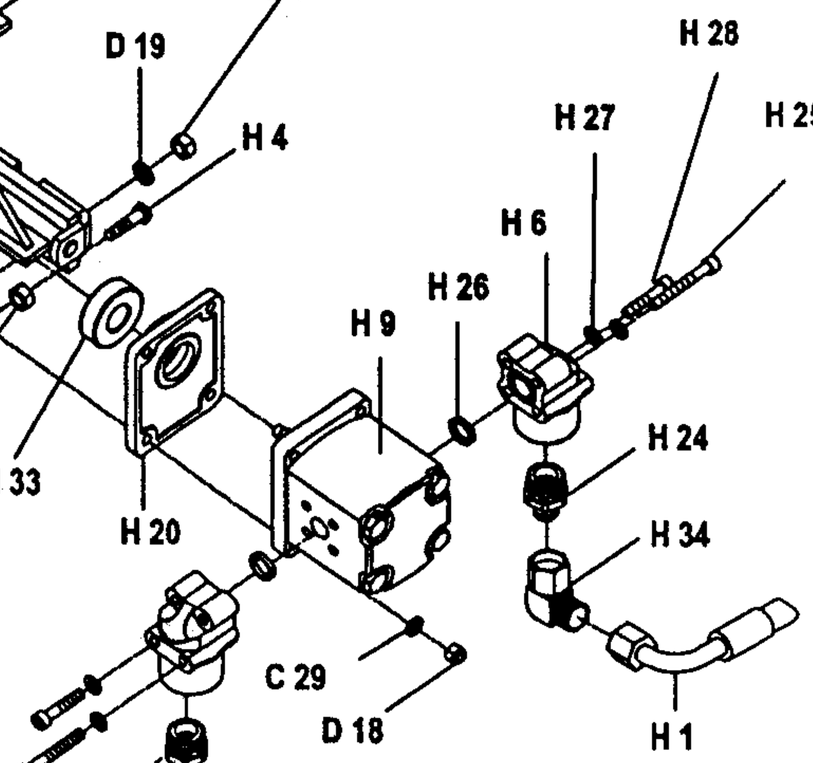

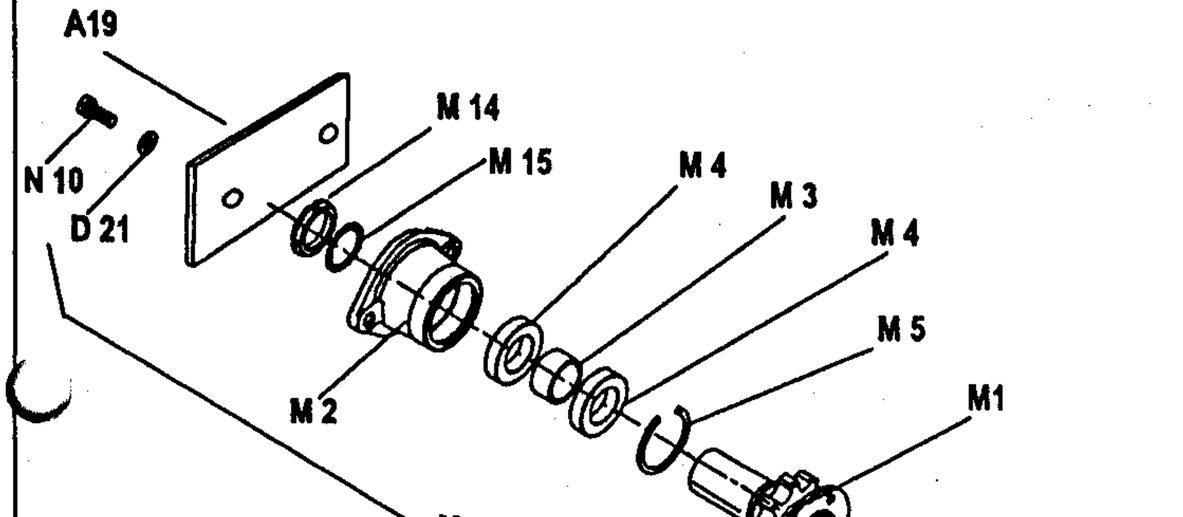

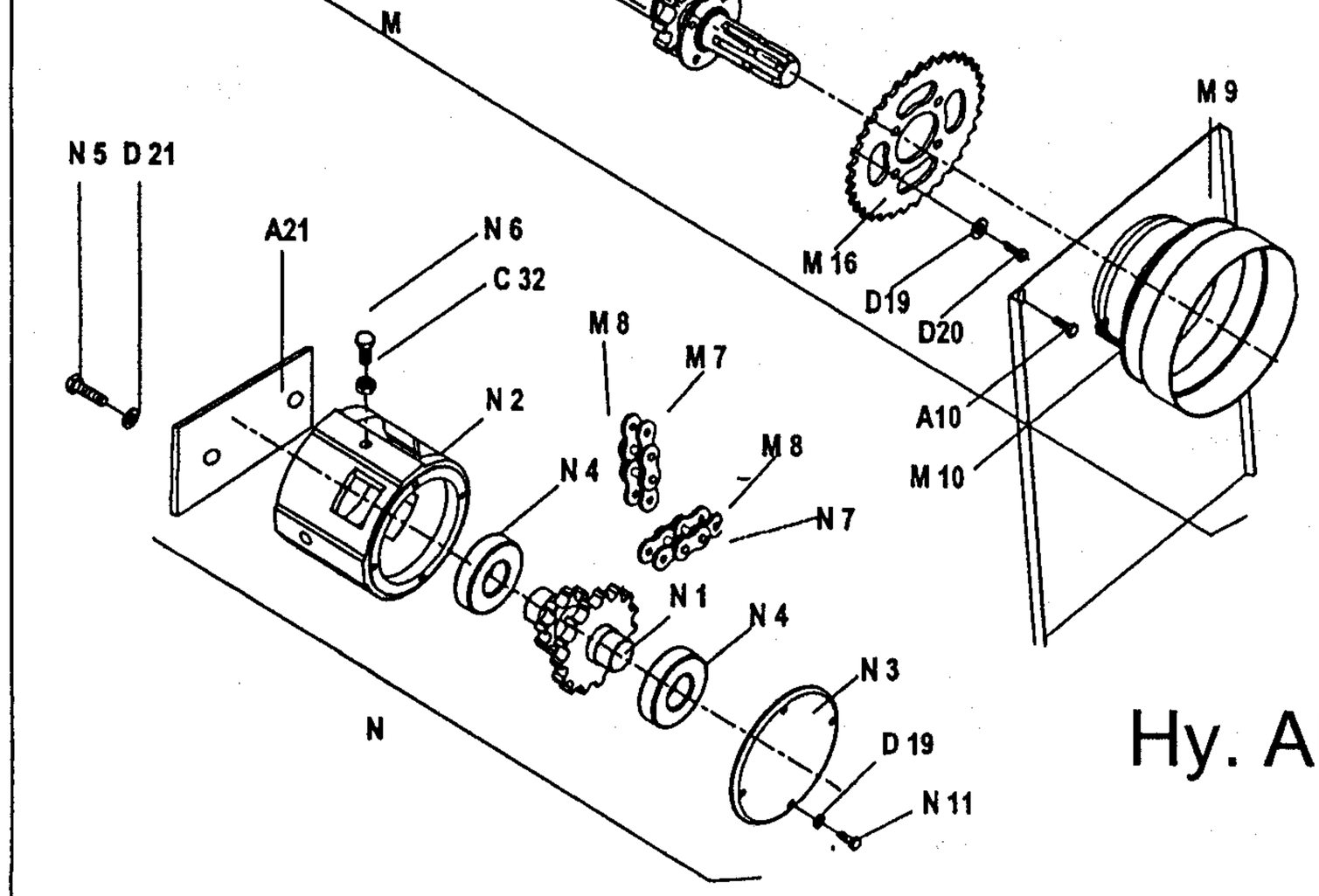

~~22.01.2001~~

Zu d. 27.6.2000

Hy. ARON Ø6 / CASAPPA

50 AHK

5b.

FORSTWINDE EGV 50 AHK

Ersatzteilliste

(ARON ∅6 / CASAPPA)

Pos	Art. No.:	Benennung:		Stück
A1	119.01.000	Rahmen mit Rückeschild		1
A2	114.12.000	Unterlenkerbolzen		2
A3	119.13.001	Oberlenkerbolzen		1
A4	119.18.000	Schutzgitter		1
A5	119.14.200	Dreieckschutz		1
A6	855.03.004	Klappsplint ∅ 8 mit Kette und Splint		1
A7	808.00.002	Leichtkette ⊨ 200		2
A8	848.02.077	S-Haken ∅ 2 x 22		5
A9	811.03.008	Scheibe ∅ 8	DIN 9021	3
A10	815.81.001	Schraube M 8 x 16 GF	DIN 7500D	4
A11	808.00.009	Leichtkette ⊨ 750		2
A12	815.05.026	SK-Schraube M 10 x 25	DIN 933	2
A13	812.01.010	Federring B 10	DIN 127	4
A14	114.00.010	Bolzensbüchse		2
A15	823.00.019	Splint ∅ 3,2 x 20	DIN 94	2
A16	815.01.034	SK-Schraube	DIN 931	1
A17	855.01.005	Bolzensicherung ∅5 ⊨ 139		2
A18	855.01.003	Bolzensicherung ∅5		1
A19	117.00.004	Platte		1
A20	815.81.004	Schraube M 6 x15		2
A21	117.00.006	Platte		1
B1	117.00.001	Trommelachse		1
B2	116.02.100	Kettenrad		1
B3	122.04.100	Kupplung I		1
B4	122.04.200	Kupplung II		1
B5	119.05.000	Seiltrommel		1
B7	848.02.083	Druckfeder		1
B10	800.03.062	Rillenkugellager 6008.2Z	DIN 625	3
B11	800.03.034	Rillenkugellager 6308 Z	DIN 625	2
B12	803.02.068	Seeger-Ring 68	DIN 472	1
B13	114.50.001	Druckring		1
C1	116.07.500	Bandbremse		1
C2	122.08.300	Bremsspannschraube		1
C4	122.00.007	Pendel		2
C5	122.00.011	Haltersbolzen		2
C6	122.00.015	Bremsbolzen ∅ 16		1
C7	811.01.012	Scheibe ∅ 12	DIN 125	1
C9	811.01.020	Scheibe 20	DIN 125	1
C10	122.07.555	Spannfeder 25 x 125		1
C11	848.02.082	Bremsdruckfeder		1
C12	813..02.010	SK-Mutter M10	DIN 934	1
C13	815.05.017	SK-Schraube M8 x 25	DIN 933	1
C14	813.01.008	SK-Mutter M8	DIN 934	2
C15	813.07.010	Sicherungsmutter M 10	DIN 985	1
C16	815.05.029	SK-Schraube M 10 x 40	DIN 933	1
C18	815.01.033	SK-Schraube M 10 x 50	DIN 931	1
C19	813.07.008	Sicherungsmutter M 8	DIN 985	1
C21	813.01.012	SK-Mutter M 12	DIN 934	4
C22	120.50.010	Abrückhebel		2
C24	812.01.016	Federring A 16	DIN 127	2
C25	813.01.016	SK-Mutter M 16	DIN 934	3
C26	122.00.020	Abrückbüchse		2
C27	122.00.019	Distanzrohr		1
C31	811.01.006	Scheibe ∅ 6	DIN 125	8
C31	119.54.000	Bremshebelshalter		1
C32	813.21.012	Sicherungsmutter M 12	DIN 980 V	3
C33	848.02.006	Bremsfeder		2
D	119.53.000	Kupplungszylinder		1
D1	120.53.100	Zylindergehäuse		1
D2	119.53.001	Innenbuchse		1
D3	120.53.002	Kupplungskolben		1
D4	834.03.010	Stangendichtung T20 ∅ 97/85 x 9		1
D5	834.03.009	Stangendichtung T20 ∅ 65/77 x 9		1
D6	116.11.000	Trommelabdeckung		1
D7	119.18.100	Fuß		2
D8	120.15.501	Fußbolzen		2
D9	834.03.005	Abstraifer P7 ∅ 85/95		1
D10	122.00.006	Gelenkwellenhaken		1
D11	822.00.025	Spannstift ∅ 4 x 20	DIN 1481	1
D12	117.00.005	Mutter M 40 x 2		1
D13	122.00.022	Sicherungsstöpsel		1
D14	122.00.018	Deckel ∅ 110		1
D15	832.07027	O ring 62x 3		1
D16	855.02.003	Bolzensicherung ∅ 3		2
D17	815.05.008	SK-Schraube M 6 x 15	DIN 933	5
D18	813.07.006	Sicherungsmutter M 6	DIN 985	11
D19	812.01.008	Federring B 8	DIN 127	13
D20	815.05.013	SK-Schraube M 8 x 15	DIN 933	10
D21	812.01.012	Federring B 12	DIN 127	8
D22	815.05.074	SK-Schraube M 12 x 25	DIN 933	7
D23	815.05.018	SK-Schraube M 8 x 30	DIN 933	2
D24	812.20.001	Federring C 12,5	DIN 74361	4
D25	802.00.012	Mutter KM12		1
D27	859.04.004	Verschraubung M16K - M14R		1

Pos	Art. No.:	Benennung:		Stück
D28	859.02.032	Kupplungsrohr ∅ 8 x 700		1
E	119.52.000	Bremszylinder		1
E1	135.06.100	Zylinderrohr		1
E2	135.06.002	Führungsmutter		1
E3	120.52.001	Kolbenstange		1
E4	135.06.003	Unterlagsscheibe		1
E5	832.03.005	O - Ring ∅ 29 x 2		1
E6	834.03.003	Stangendichtung T 20 ∅ 22		1
E7	834.04.003	Abstreifer ∅ 22		1
E10	815.05.015	SK-Schraube M8 x 20		1
E11	135.00.003	Überlaufschraube M 14 x 1.5		1
E12	859.02.017	Bremsrohr ∅ 8 x 700		1
E13	829.00.004	Cu - Dichtung ∅ 14		5
E14	119.56.000	Distanzrohr		2
E15	815.01.047	SK-Schraube M 10 x 70	DIN 931	2
E16	815.01.063	SK-Schraube M 10 x 45	DIN 931	1
E17	859.07.004	Drosselrückschlagventil		1
E18	859.04.008	Verschraubung ∅10/1/4"		1
F	116.19.000	Seilrolle kpl.		1
F1	116.19.100	Seilrollengehäuse		1
F2	116.19.001	Seilrolle		2
F3	116.19.003	Seilrollenachse		1
F4	801.10.040	Gleitlager 40 x 44 x 30		2
F5	116.19.005	Anlaufscheibe 40 x 65 x 1,5		4
F7	116.19.200	Seilführung		3
F8	828.01.002	Schmiernippel AM 8 x 1	DIN 71412	5
F9	116.00.008	Seilrollenbolzen		1
F10	120.00.005	Sicherungsblech		1
F11	120.10.003	Unterlagsscheibe		1
F12	116.19.004	Führungbusche		2
F13	811.03.008	Scheibe 8 verz.		4
F14	030.12.105	Scheibe ∅ 26/∅ 14 x 3		2
F18	846.00.061	Schmiernippelkappe		3
G	114.13.900	Untere Seilrolle kpl.		1
G1	114.13.200	Gehäuse der unteren Seilrolle		1
G2	114.13.004	Bolzen der unteren Seilrolle		1
G3	822.00.037	Federstift ∅3 x 20		1
G4	848.02.093	Druckfeder ∅ 25 / ∅ 12,5 x 45		1
G5	148.16.600	Seilrollenhalter oben		1
G6	148.16.603	SK-Schraube		2
G7	114.13.810	Seilbegrenzung		1
H1	859.02.030	Saugrohr ∅ 8 x 270		1
H2	859.02.019	Druckrohr ∅ 8 x 300		1
H3	859.02.031	Rückrohr ∅ 8 x 700		1
H4	815.05.062	SK-Schraube M 8 x 40	DIN 933	1
H5	815.05.017	SK-Schraube M 8 x 25	DIN 933	2
H6	859.04.046	Pumpenanschluß		2
H7	813.01.008	Mutter M 8		3
H8	119.61.100	Pumpenträger		1
H9	859.05.006	Pumpe		1
H10	120.61.001	Nabe		1
H11	120.61.002	Mutter M 7 x 1		1
H12	848.03.014	Kettenrad z=12		1
H13	805.01.004	Rollenkette 1/2"		0.75m
H14	815.01.010	SK-Schraube M 6 x 30	DIN 931	4
H15	806.01.404	Verbindungselement 1/2"		1
H16	119.57.200	Ölbehälter		1
H17	859.04.002	Saugfilter KLA ∅ 30 x 58		1
H18	832.04.023	O – Ring ∅ 28,3 x 2,4		1
H19	120.57.004	Behältermuffe		1
H20	120.61.003	Flansch		1
H21	120.57.002	Verbindungsmutter		1
H22	832.04.015	O – Ring ∅ 19,3 x 2,4		1
H23	120.57.003	Deckel		1
H24	859.04.010	Verschraubung M16K – 1/2"R		2
H25	815.21.074	ISKT – Schraube M6 x 45		4
H26	832.04.013	O – Ring ∅ 16,3 x 2,4		2
H27	812.01.006	Federring A6		8
H28	815.21.030	ISKT – Schraube M6 x 30		4
H29	813.01.010	Mutter M10		4
H30	812.01.010	Federring A10		4
H31	815.05.055	SK-Schraube M 10 x 25	DIN 933	5
H32	812.06.012	Sicherring 12 – A		1
H33	800.03.051	Rillenkugellager 6203.2Z		1
H34	859.04.34	Winkelverschraubung ∅ 10 – M16K		3
I1	859.01.024	Steuerungsblock ARON		1
I2	859.04.006	Verschraubung M16K - 1/4"R		8

Pos	Art. No.:	Benennung:		Stück
I3	859.04.061	Keilring ∅ 10		4
I4	859.04.062	Mutter Ermeto ∅ 10 / M6		4
I5	741.20.010	Rohr ∅ 10 x 2		1
I6	859.04.007	Verschraubung M16K - M18R		1
I8	859.06.006	Druckspeicher 0,8 l		1
I9	120.59.606	Speicherfassung		1
I11	120.59.610	Deckel		1
I12	815.15.021	Schlitzschraube M5 x 10		3
I13	304.00.010	Gummieinführung		1
I15	120.59.600	Steuerungskasten		1
I16	870.00.095	Mutter SM PG 16		1
I17	870.00.094	Kabelführung RWG PG 16		1
I18	870.00.065	Steuerleitung 7 x 1,5 Stahldrahtgefl.		2m
I19	870.00.048	Metallstecker ISO 1724		2
I20	870.00.049	Metallsteckdose ISO 1724		1
I21	815.14.004	Schlitzschraube M5 x 35		3
I22	812.01.005	Federring A5		3
I23	813.01.005	Mutter M5		6
I30	870.00.047	Schalterkonsole für EGV Hy		1
I31	870.00.083	Steuerleitung 3 x 1.5 - Stahldrahtgefl.		5,5m
I32	412.00.146	Gebogene Schraube M6 x 34		2
I35	120.68.000	Schalterkonsole für EGV Hy		1
I36	859.01.019	Steuerungsventil		1
I37	859.01.036	Regulator des Druckbegrenzers		1
I38	120.49.401	Blende		1
I39	859.01.035	Druckbegrenzer		1
I40	859.08.003	Manometer		1
J	116.15.000	Anhängekupplung		1
J1	116.15.100	Gehäuse der Anhängekupplung		1
J2	116.15.200	Bolzen der Anhängekupplung		1
J3	815.01.044	SK-Schraube M16 x 90	DIN 931	1
J4	813.07.016	Sicherungsmutter M 16	DIN 985	2
K6	810.06.011	Zugseile ∅ 11		1
K7	809.00.011	Seilklammer ∅ 11	DIN 1142	3
K7	809.01.011	Einpressklammer ∅ 11		1
K8	860.01.002	Seilkausche ∅ 11	DIN 6899	1
K9	100.00.026	Kettenanschluß		1
K9	809.02.010	Parallelhaken P 10		1
M	119.58.040	Zapfwelle I kpl.		1
M1	119.58.400	Zapfwelle I mit Kettenrad		1
M2	119.06.002	Zapfwellengehäuse I		1
M3	119.06.003	Distanzbüchse 40 x 17		1
M4	800.03.040	Rillenkugellager 6208.2Z	DIN 625	2
M5	803.02.080	Seeger-Ring 80	DIN 472	1
M7	805.15.080	Rollkette 1" 16 B - 1, 25 Gl.		0.635m
M8	806.15.080	Verbindungsglied 1" 16 B - 1 / K		2
M9	117.12.000	Rollkettendeckel kpl.		1
M10	116.12.001	Gelenkwellenschutz		1
M14	802.00.008	SK-Mutter KM - 8	DIN 5416	1
M15	801.00.008	Scheibe MB - 8	DIN 5416	1
M16	848.03.023	Kettenrad Z=35		1
N	119.07.000	Zapfwelle II kpl.		1
N1	117.07.100	Zapfwelle II mit Kettenräder		1
N2	119.07.001	Zapfwellengehäuse II		1
N3	117.07.002	Lagergehäuse		1
N4	800.03.235	Rillenkugellager 6308.2Z	DIN 625	2
N5	815.01.015	SK-Schraube M12 x 45	DIN 933	2
N6	815.05.075	SK-Schraube M12 x 50	DIN 933	1
N7	805.15.080	Rollkette 1" 16 B - 1, 57 Gl.		1.447m
N8	117.00.003	Spannschraube		1
N9	813.021.016	Sicherungsmutter M 16		1
N10	811.01.016	Scheibe 16	DIN 125	1
N11	815.05.015	SK-Schraube M 8 x 20	DIN 933	5

13.04.2000

27 -06- 2000

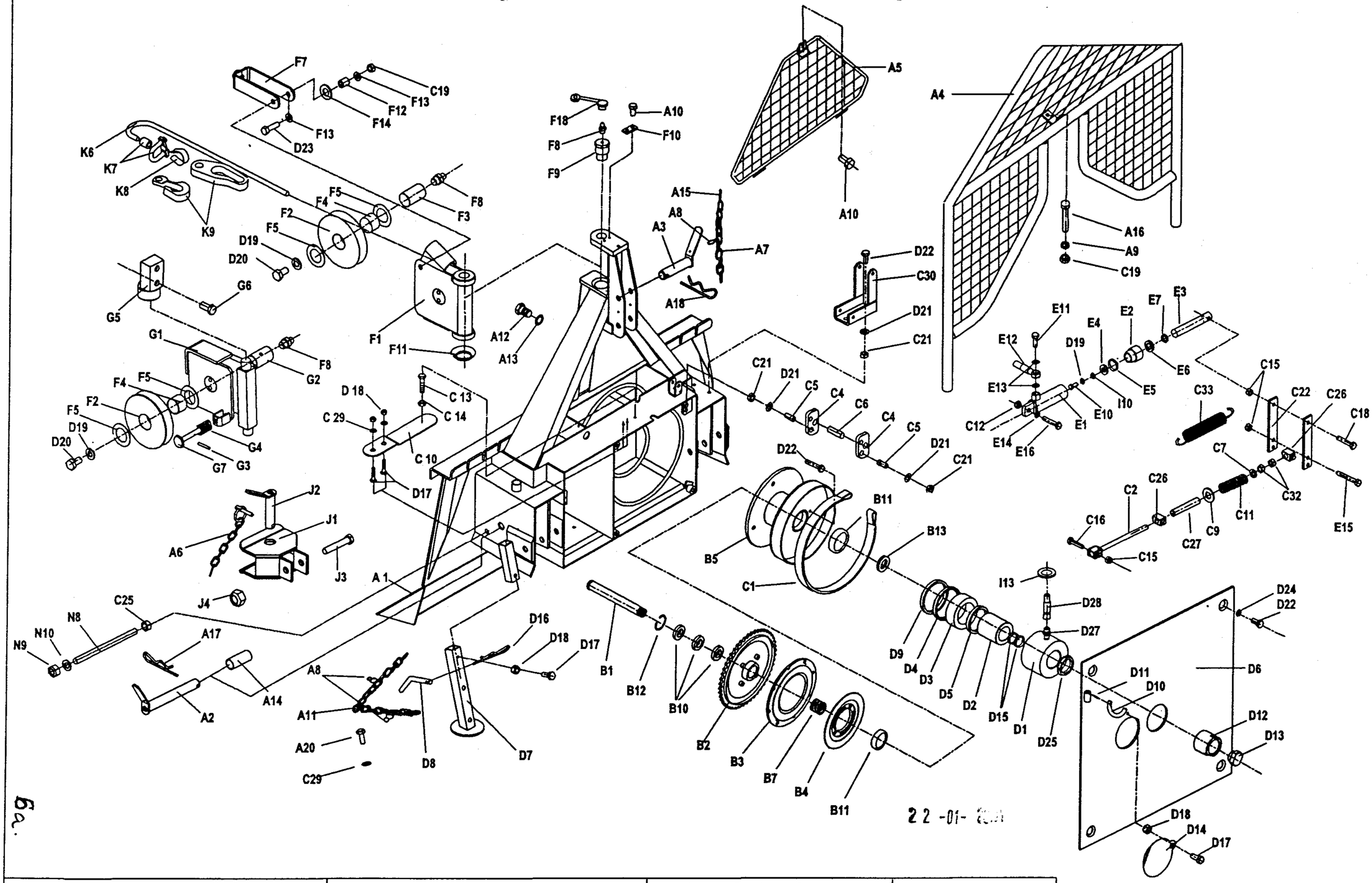

EGV 50 AHK	**Art.119.49.000**	Fabr.Nr.Serial N° 0176 -	6. 01. 2000

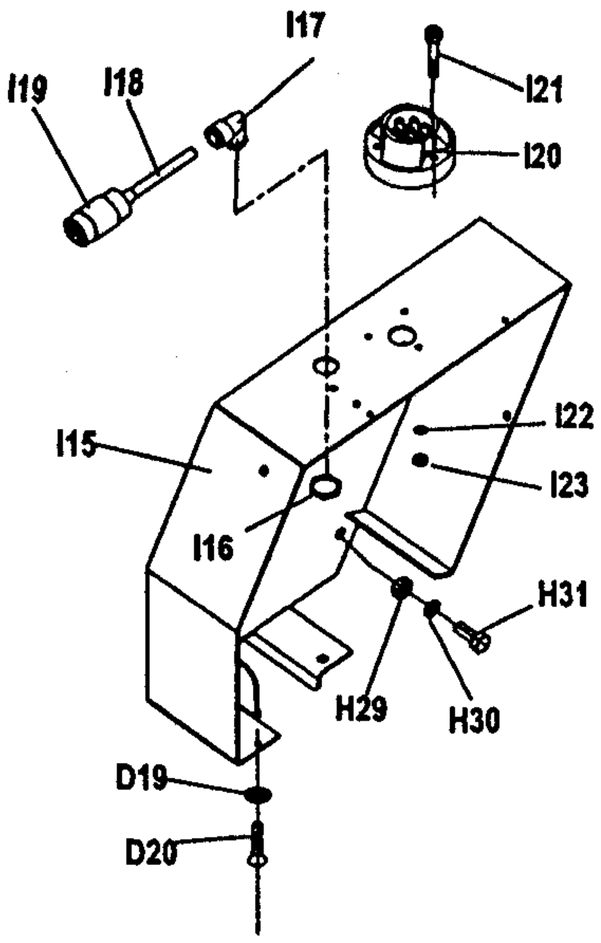

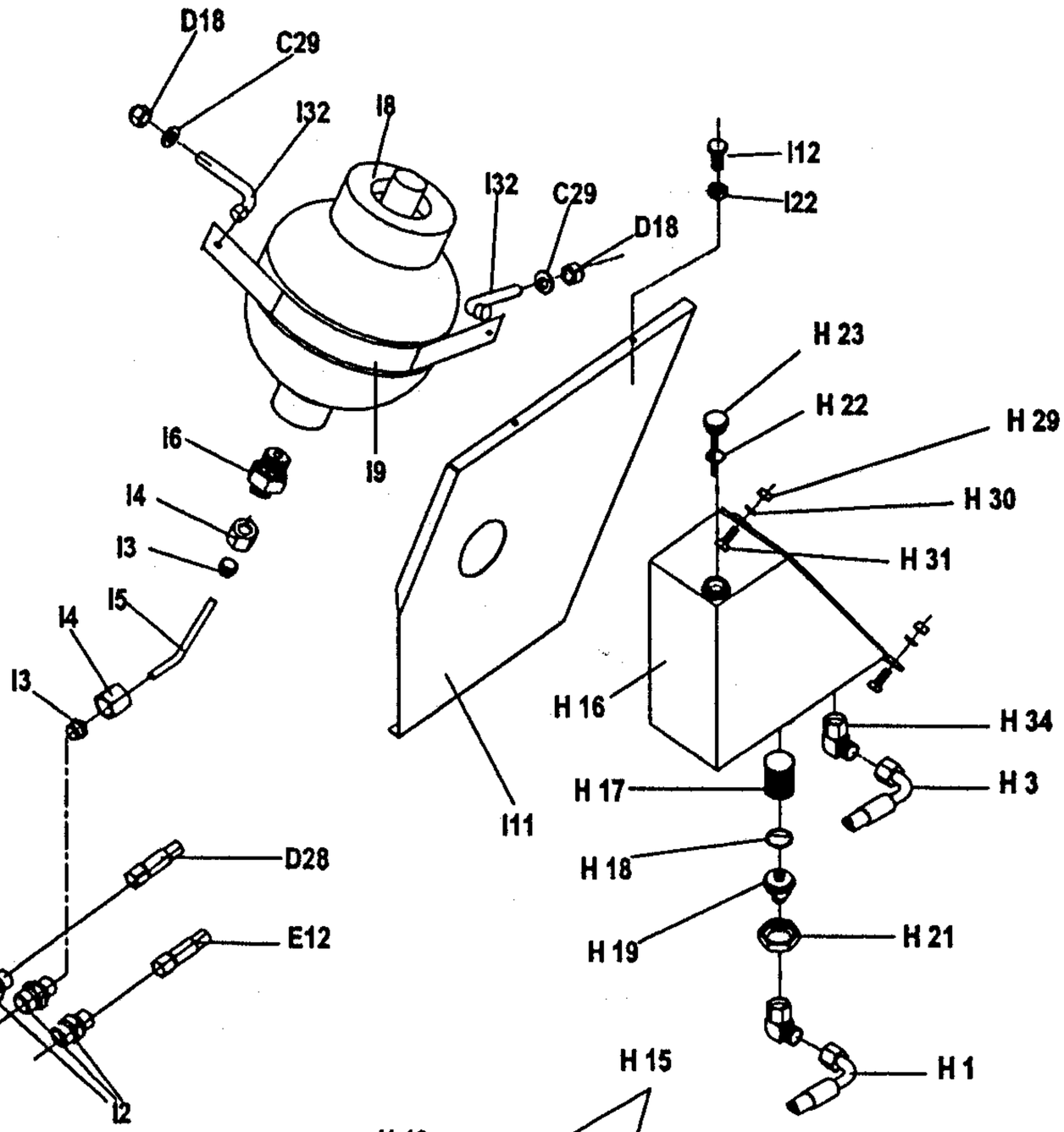

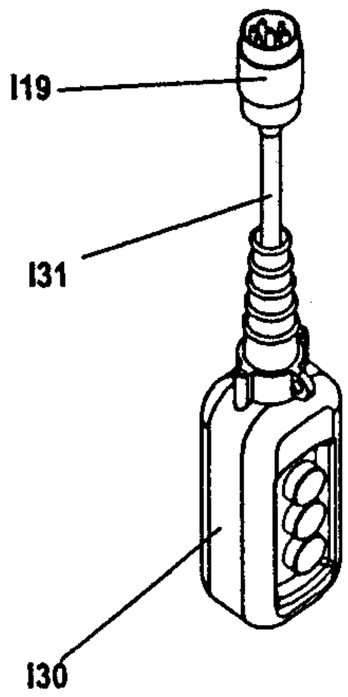

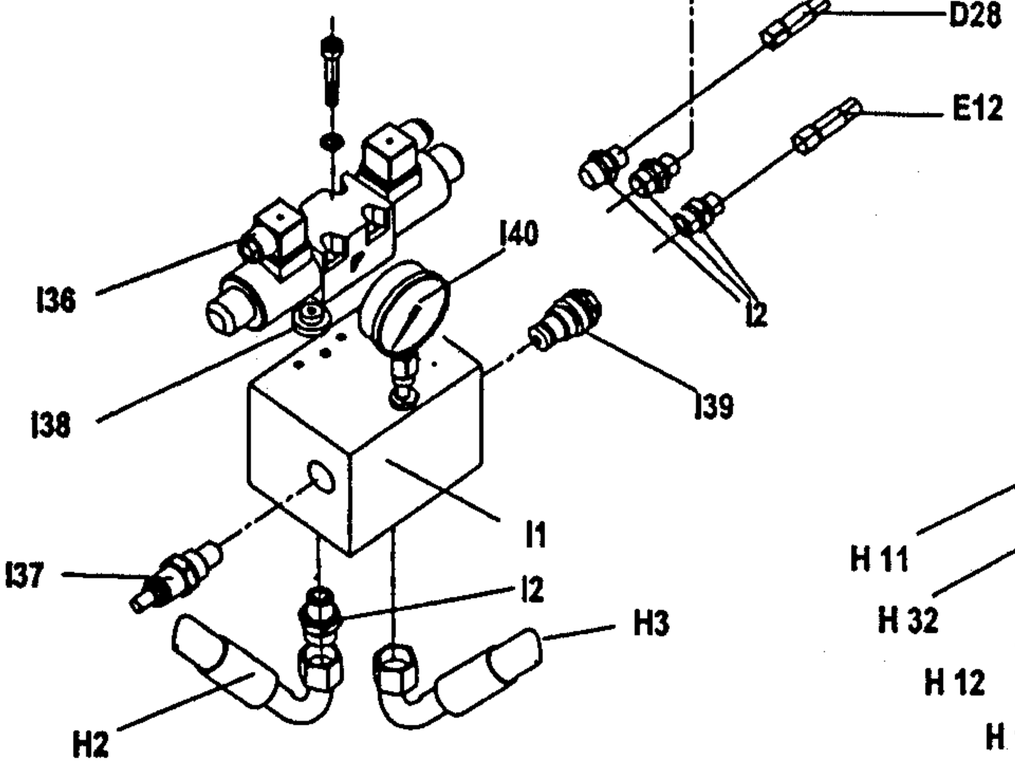

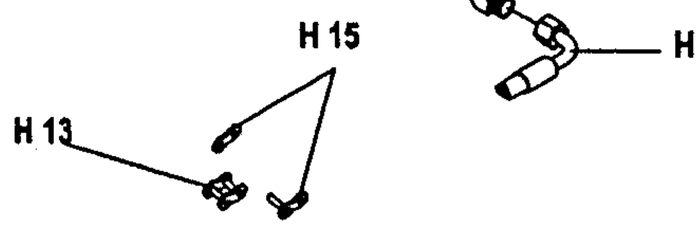

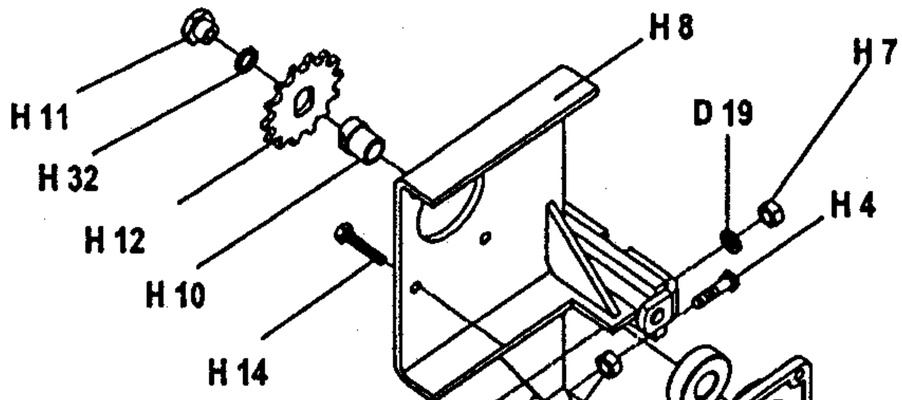

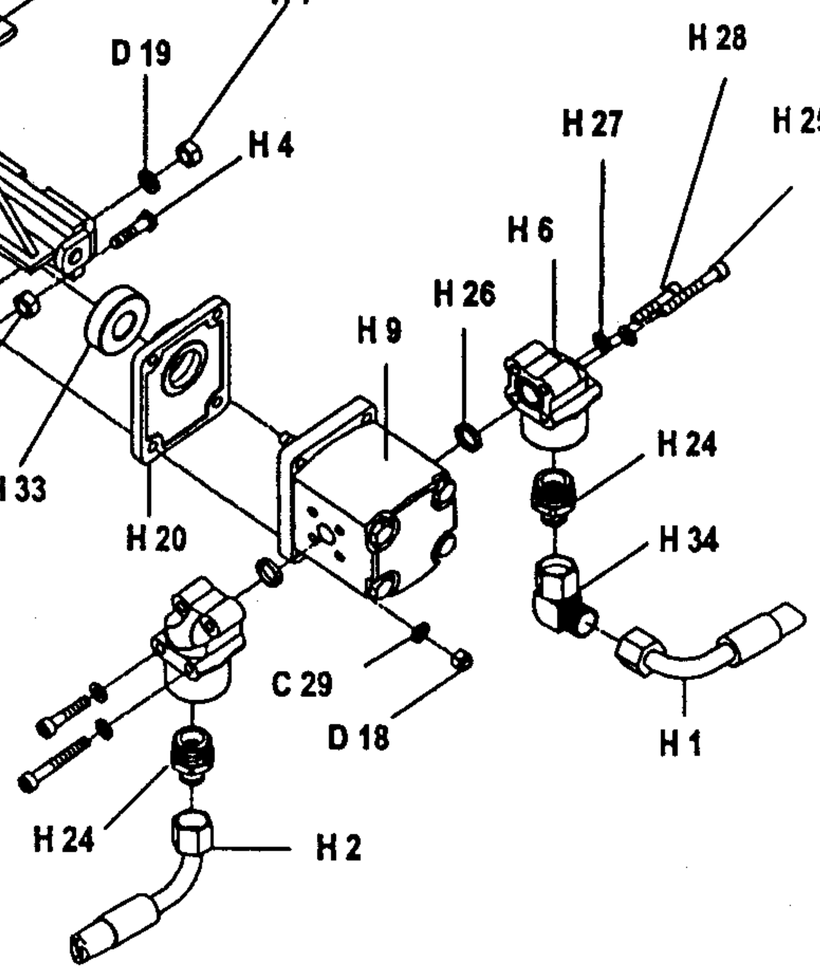

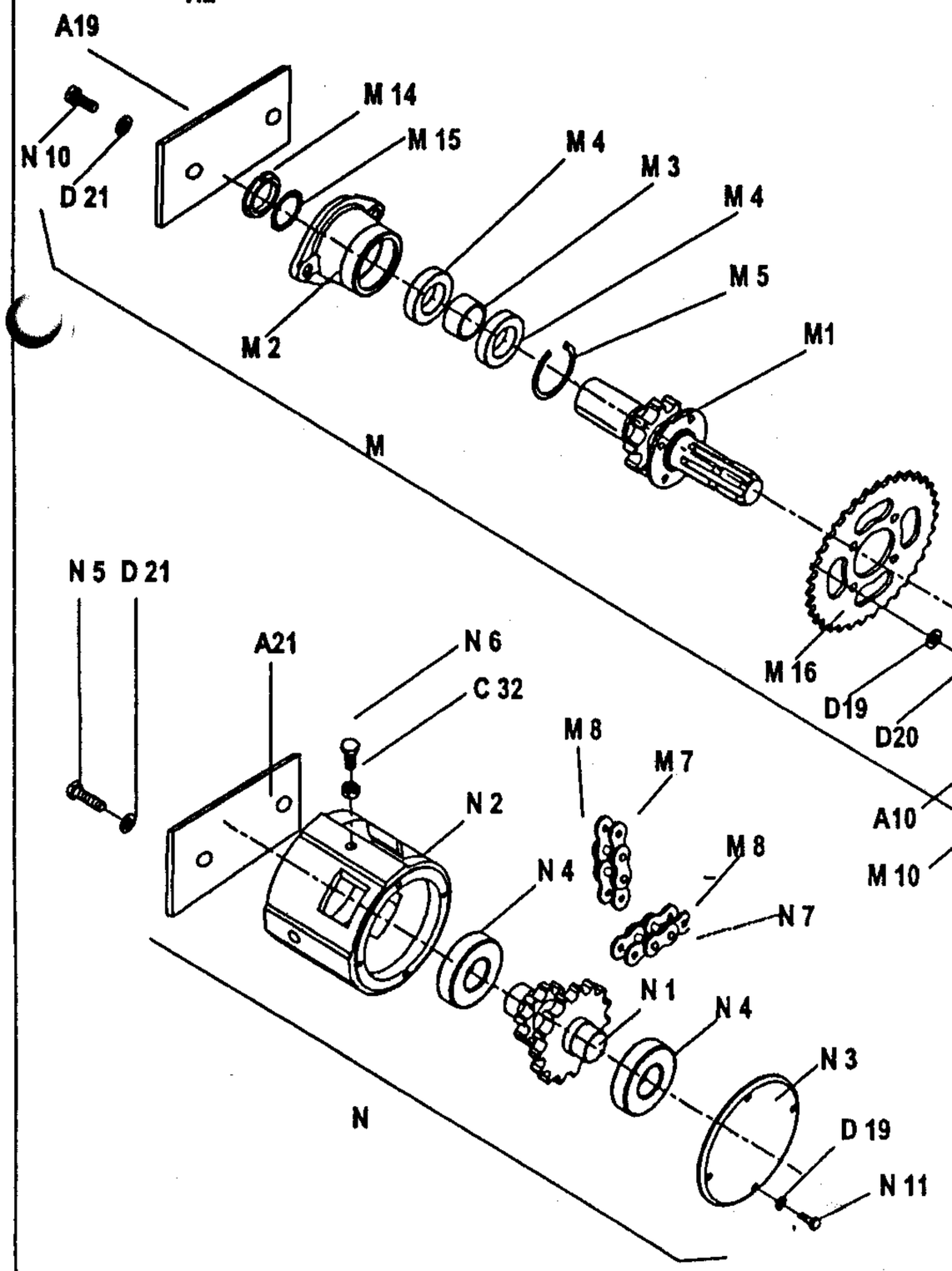

22 -01- 2001

Hy. ARON Ø6 / CASAPPA

50 AHK

Gb.

FORSTWINDE EGV 50 AHK

Ersatzteilliste

(ARON Ø6 / CASAPPA

Pos	Art. No.:	Benennung:	Stück
A1	119.01.000	Rahmen mit Rückeschild	1
A2	114.12.000	Unterlenkerbolzen	2
A3	119.13.001	Oberlenkerbolzen	1
A4	119.18.000	Schutzgitter	1
A5	119.14.200	Dreieckschutz	1
A6	855.03.004	Klappsplint Ø 8 mit Kette und Splint	1
A7	808.00.002	Leichtkette ⊨ 200	2
A8	848.02.077	S-Haken Ø 2 x 22	5
A9	811.03.008	Scheibe Ø 8 DIN 9021	3
A10	815.81.001	Schraube M 8 x 16 GF DIN 7500D	4
A11	808.00.009	Leichtkette ⊨ 750	2
A12	815.05.026	SK-Schraube M 10 x 25 DIN 933	2
A13	812.01.010	Federring B 10 DIN 127	4
A14	114.00.010	Bolzensbüchse	2
A15	823.00.019	Splint Ø 3,2 x 20 DIN 94	2
A16	815.01.034	SK-Schraube DIN 931	1
A17	855.01.005	Bolzensicherung Ø5 ⊨ 139	2
A18	855.01.003	Bolzensicherung Ø5	1
A19	117.00.004	Platte	1
A20	815.81.004	Schraube M 6 x15	2
A21	117.00.006	Platte	1
B1	117.00.001	Trommelachse	1
B2	116.02.100	Kettenrad	1
B3	122.04.100	Kupplung I	1
B4	122.04.200	Kupplung II	1
B5	119.05.000	Seiltrommel	1
B7	848.02.083	Druckfeder	1
	800.03.062	Rillenkugellager 6008.2Z DIN 625	3
	800.03.034	Rillenkugellager 6308 Z DIN 625	2
B12	803.02.068	Seeger-Ring 68 DIN 472	1
B13	114.50.001	Druckring	1
C1	116.07.500	Bandbremse	1
C2	122.08.300	Bremsspannschraube	1
C4	122.00.007	Pendel	2
C5	122.00.011	Haltersbolzen	2
C6	122.00.015	Bremsbolzen Ø 16	1
C7	811.01.012	Scheibe Ø 12 DIN 125	1
C9	811.01.020	Scheibe 20 DIN 125	1
C10	122.07.555	Spannfeder 25 x 125	1
C11	848.02.082	Bremsdruckfeder	1
C12	813..02.010	SK-Mutter M10 DIN 934	1
C13	815.05.017	SK-Schraube M8 x 25 DIN 933	1
C14	813.01.008	SK-Mutter M8 DIN 934	2
C15	813.07.010	Sicherungsmutter M 10 DIN 985	1
C16	815.05.029	SK-Schraube M 10 x 40 DIN 933	1
C18	815.01.033	SK-Schraube M 10 x 50 DIN 931	1
C19	813.07.008	Sicherungsmutter M 8 DIN 985	1
C21	813.01.012	SK-Mutter M 12 DIN 934	4
C22	120.50.010	Abrückhebel	2
C24	812.01.016	Federring A 16 DIN 127	2
C25	813.01.016	SK-Mutter M 16 DIN 934	3
C26	122.00.020	Abrückbüchse	2
C7	122.00.019	Distanzrohr	1
	811.01.006	Scheibe Ø 6 DIN 125	8
C30	119.54.000	Bremshebelshalter	1
C32	813.21.012	Sicherungsmutter M 12 DIN 980 V	3
C33	848.02.006	Bremsfeder	2
D	119.53.000	Kupplungszylinder	1
D1	120.53.100	Zylindergahäuse	1
D2	119.53.001	Innenbuchse	1
D3	120.53.002	Kupplungskolben	1
D4	834.03.010	Stangendichtung T20 Ø 97/85 x 9	1
D5	834.03.009	Stangendichtung T20 Ø 65/77 x 9	1
D6	116.11.000	Trommelabdeckung	1
D7	119.18.100	Fuß	2
D8	120.15.501	Fußbolzen	2
D9	834.03.005	Abstraifer P7 Ø 85/95	1
D10	122.00.006	Gelenkwellenhaken	1
D11	822.00.025	Spannstift Ø 4 x 20 DIN 1481	1
D12	117.00.005	Mutter M 40 x 2	1
D13	122.00.022	Sicherungsstöpsel	1
D14	122.00.018	Deckel Ø 110	1
D15	832.07027	O ring 62x 3	2
D16	855.02.003	Bolzensicherung Ø 3	2
D17	815.05.008	SK-Schraube M 6 x 15 DIN 933	5
D18	813.07.006	Sicherungsmutter M 6 DIN 985	11
D19	812.01.008	Federring B 8 DIN 127	13
D20	815.05.013	SK-Schraube M 8 x 15 DIN 933	10
D21	812.01.012	Federring B 12 DIN 127	8
D22	815.05.074	SK-Schraube M 12 x 25 DIN 933	7
D23	815.05.018	SK-Schraube M 8 x 30 DIN 933	2
D24	812.20.001	Federring C 12,5 DIN 74361	4
D25	802.00.012	Mutter KM12	1
D27	859.04.004	Verschraubung M16K - M14R	1

Pos	Art. No.:	Benennung:	Stück
D28	859.02.032	Kupplungsrohr Ø 8 x 700	1
E	119.52.000	Bremszylinder	1
E1	135.06.100	Zylinderrohr	1
E2	135.06.002	Führungsmutter	1
E3	120.52.001	Kolbenstange	1
E4	135.06.003	Unterlagsscheibe	1
E5	832.03.005	O - Ring Ø 29 x 2	1
E6	834.03.003	Stangendichtung T 20 Ø 22	1
E7	834.04.003	Abstreifer Ø 22	1
E10	815.05.015	SK-Schraube M8 x 20	1
E11	135.00.003	Überlaufschraube M 14 x 1.5	1
E12	859.02.017	Bremsrohr Ø 8 x 700	1
E13	829.00.004	Cu - Dichtung Ø 14	5
E14	119.56.000	Distanzrohr	2
E15	815.01.047	SK-Schraube M 10 x 70 DIN 931	2
E16	815.01.063	SK-Schraube M 10 x 45 DIN 931	1
E17	859.07.004	Drosselrückschlagventil	1
E18	859.04.008	Verschraubung Ø10/1/4"	1
F	116.19.000	Seilrolle kpl.	1
F1	116.19.100	Seilrollengehäuse	1
F2	116.19.001	Seilrolle	2
F3	116.19.003	Seilrollenachse	1
F4	801.10.040	Gleitlager 40 x 44 x 30	2
F5	116.19.005	Anlaufscheibe 40 x 65 x 1,5	4
F7	116.19.200	Seilführung	3
F8	828.01.002	Schmiernippel AM 8 x 1 DIN 71412	5
F9	116.00.008	Seilrollenbolzen	1
F10	120.00.005	Sicherungsblech	1
F11	120.10.003	Unterlagsscheibe	1
F12	116.19.004	Führungbusche	2
F13	811.03.008	Scheibe 8 verz.	4
F14	030.12.105	Scheibe Ø 26/Ø 14 x 3	2
F18	846.00.061	Schmiernippelkappe	3
G	114.13.900	Untere Seilrolle kpl.	1
G1	114.13.200	Gehäuse der unteren Seilrolle	1
G2	114.13.004	Bolzen der unteren Seilrolle	1
G3	822.00.037	Federstift Ø3 x 20	1
G4	848.02.093	Druckfeder Ø 25 / Ø 12,5 x 45	1
G5	148.16.600	Seilrollenhalter oben	1
G6	148.16.603	SK-Schraube	2
G7	114.13.810	Seilbegrenzung	1
H1	859.02.030	Saugrohr Ø 8 x 270	1
H2	859.02.019	Druckrohr Ø 8 x 300	1
H3	859.02.031	Rückrohr Ø 8 x 700	1
H4	815.05.062	SK-Schraube M 8 x 40 DIN 933	1
H5	815.05.017	SK-Schraube M 8 x 25 DIN 933	2
H6	859.04.046	Pumpenanschluß	2
H7	813.01.008	Mutter M 8	3
H8	119.61.100	Pumpenträger	1
H9	859.05.006	Pumpe	1
H10	120.61.001	Nabe	1
H11	120.61.002	Mutter M 7 x 1	1
H12	848.03.014	Kettenrad z=12	1
H13	805.01.004	Rollenkette 1/2"	0.75m
H14	815.01.010	SK-Schraube M 6 x 30 DIN 931	4
H15	806.01.404	Verbindungselement 1/2"	1
H16	119.57.200	Ölbehälter	1
H17	859.04.002	Saugfilter KLA Ø 30 x 58	1
H18	832.04.023	O – Ring Ø 28,3 x 2,4	1
H19	120.57.004	Behältermuffe	1
H20	120.61.003	Flansch	1
H21	120.57.002	Verbindungsmutter	1
H22	832.04.015	O – Ring Ø 19,3 x 2,4	1
H23	120.57.003	Deckel	1
H24	859.04.010	Verschraubung M16K – 1/2"R	2
H25	815.21.074	ISKT – Schraube M6 x 45	4
H26	832.04.013	O – Ring Ø 16,3 x 2,4	2
H27	812.01.006	Federring A6	8
H28	815.21.030	ISKT – Schraube M6 x 30	4
H29	813.01.010	Mutter M10	4
H30	812.01.010	Federring A10	4
H31	815.05.055	SK-Schraube M 10 x 25DIN 933	5
H32	812.06.012	Sicherring 12 – A	1
H33	800.03.051	Rillenkugellager 6203.2Z	1
H34	859.04.34	Winkelverschraubung Ø 10 – M16K	3
I1	859.01.031	Steuerungsblock ARON	1
I2	859.04.006	Verschraubung M16K - 1/4"R	8

Pos	Art. No.:	Benennung:	Stück
I3	859.04.061	Keilring Ø 10	4
I4	859.04.062	Mutter Ermeto Ø 10 / M6	4
I5	741.20.010	Rohr Ø 10 x 2	1
I6	859.04.007	Verschraubung M16K - M18R	1
I8	859.06.006	Druckspeicher 0,8 l	1
I9	120.59.606	Speicherfassung	1
I11	120.59.610	Deckel	1
I12	815.15.021	Schlitzschraube M5 x 10	3
I13	304.00.010	Gummieinführung	1
I15	120.59.600	Steuerungskasten	1
I16	870.00.095	Mutter SM PG 16	1
I17	870.00.094	Kabelführung RWG PG 16	1
I18	870.00.065	Steuerleitung 7 x 1,5 Stahldrahtgefl.	2m
I19	870.00.048	Metallstecker ISO 1724	2
I20	870.00.049	Metallsteckdose ISO 1724	1
I21	815.14.004	Schlitzschraube M5 x 35	3
I22	812.01.005	Federring A5	3
I23	813.01.005	Mutter M5	6
I30	870.00.047	Schalterkonsole für EGV Hy	1
I31	870.00.083	Steuerleitung 3 x 1.5 - Stahldrahtgefl.	5,5m
I32	412.00.146	Gebogene Schraube M6 x 34	2
I35	120.68.000	Schalterkonsole für EGV Hy	1
I36	859.01.019	Steuerungsventil	1
I37	859.01.036	Regulator des Druckbegrenzers	1
I38	120.49.401	Blende	1
I39	859.01.035	Druckbegrenzer	1
I40	859.08.003	Manometer	1
J	116.15.000	Anhängekupplung	1
J1	116.15.100	Gehäuse der Anhängekupplung	1
J2	116.15.200	Bolzen der Anhängekupplung	1
J3	815.01.044	SK-Schraube M16 x 90 DIN 931	1
J4	813.07.016	Sicherungsmutter M 16 DIN 985	2
K6	810.06.011	Zugseile Ø 11	1
K7	809.00.011	Seilklammer Ø 11 DIN 1142	3
K7	809.01.011	Einpressklammer Ø 11	1
K8	860.01.002	Seilkausche Ø 11 DIN 6899	1
K9	100.00.026	Kettenanschluß	1
K9	809.02.010	Parallelhaken P 10	1
M	119.58.040	Zapfwelle I kpl.	1
M1	119.58.400	Zapfwelle I mit Kettenrad	1
M2	119.06.002	Zapfwellengehäuse I	1
M3	119.06.003	Distanzbüchse 40 x 17	1
M4	800.03.040	Rillenkugellager 6208.2Z DIN 625	2
M5	803.02.080	Seeger-Ring 80 DIN 472	1
M7	805.15.080	Rollkette 1" 16 B - 1, 25 Gl.	0.635n
M8	806.15.080	Verbindungsglied 1" 16 B - 1 / K	2
M9	117.12.000	Rollkettendeckel kpl.	1
M10	116.12.001	Gelenkwellenschutz	1
M14	802.00.008	SK-Mutter KM - 8 DIN 5416	1
M15	801.00.008	Scheibe MB - 8 DIN 5416	1
M16	848.03.023	Kettenrad Z=35	1
N	119.07.000	Zapfwelle II kpl.	1
N1	117.07.100	Zapfwelle II mit Kettenräder	1
N2	119.07.001	Zapfwellengehäuse II	1
N3	117.07.002	Lagergehäuse	1
N4	800.03.235	Rillenkugellager 6308.2Z DIN 625	2
N5	815.01.015	SK-Schraube M12 x 45 DIN 933	2
N6	815.05.075	SK-Schraube M12 x 50 DIN 933	1
N7	805.15.080	Rollkette 1" 16 B - 1, 57 Gl.	1.447n
N8	117.00.003	Spannschraube	1
N9	813.021.016	Sicherungsmutter M 16	1
N10	811.01.016	Scheibe 16 DIN 125	1
N11	815.05.015	SK-Schraube M 8 x 20 DIN 933	5

27.06.200

22 -01- 20

6.

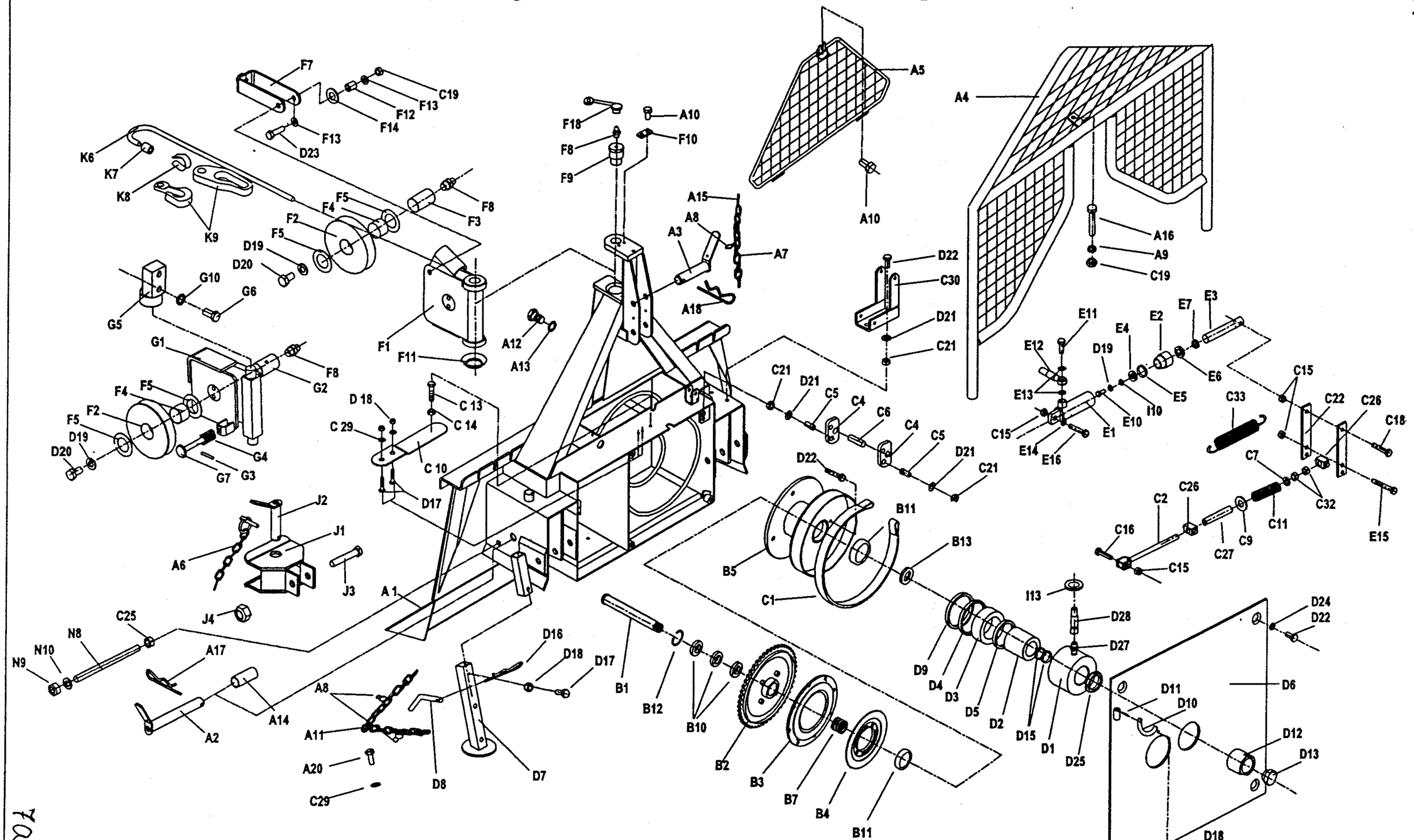

EGV 50 AHK	Art.119.49.000	Fabr.Nr.Serial N° 0317 - 213/47 ⇒ 0375 · 213/49	22. 01. 2001

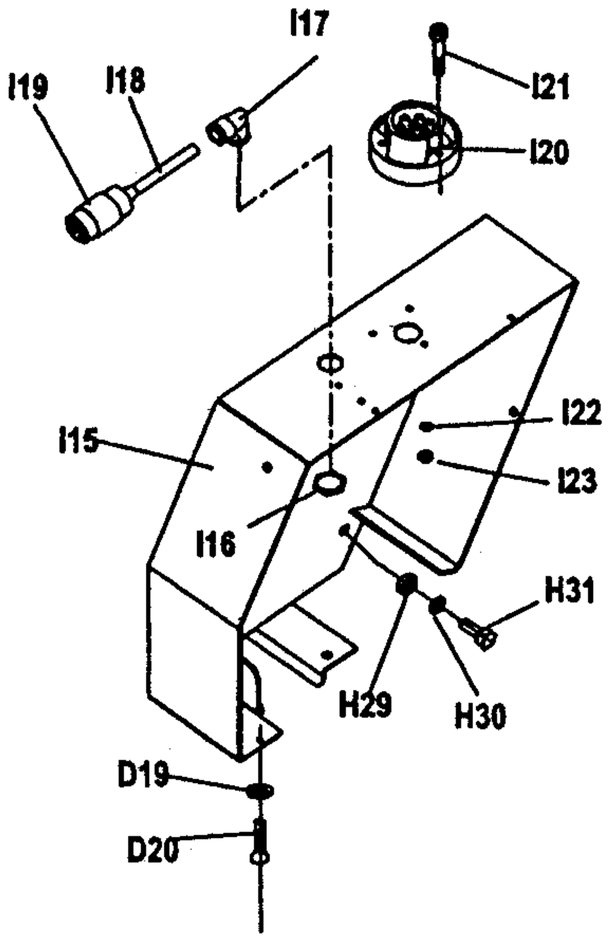

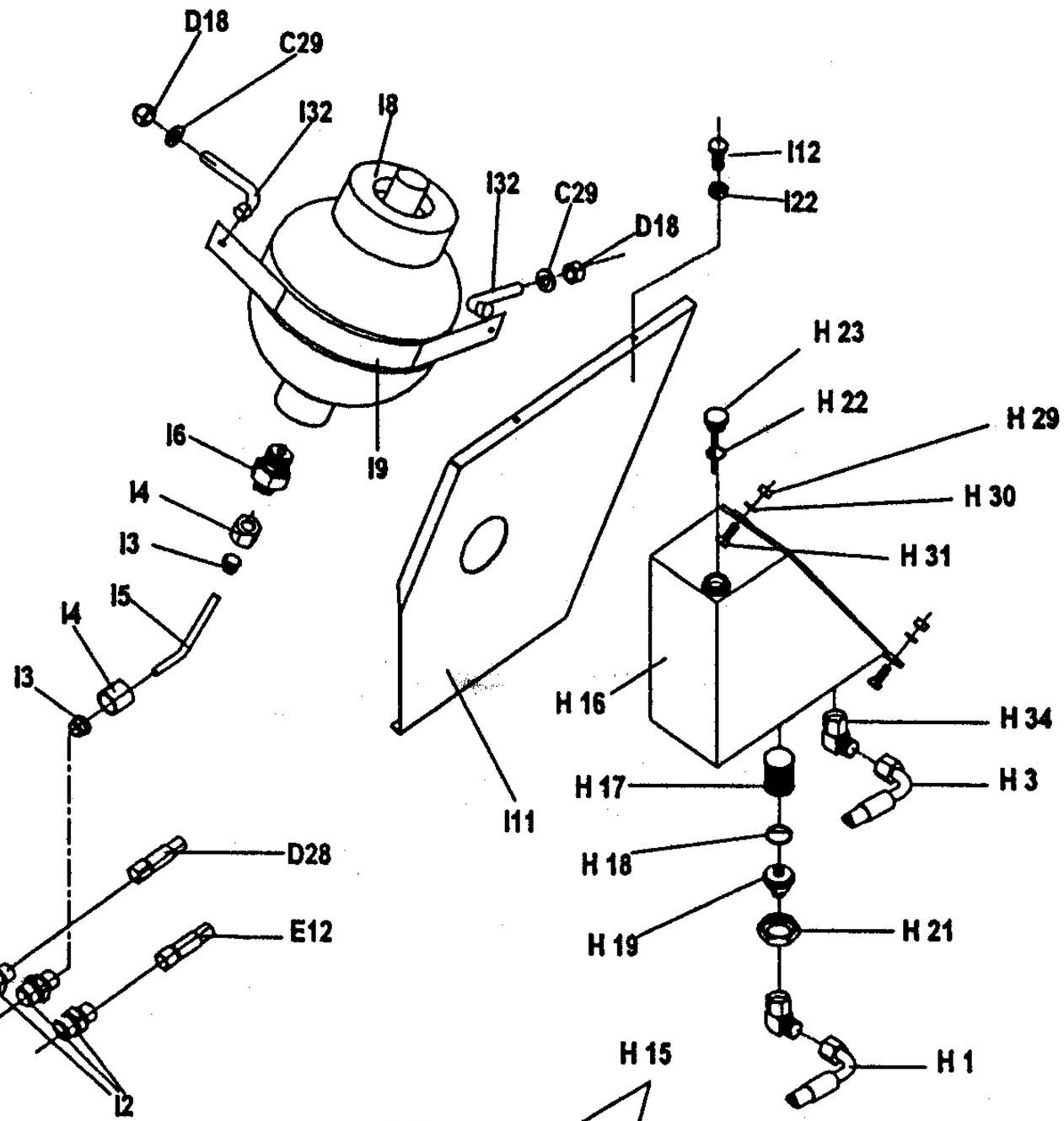

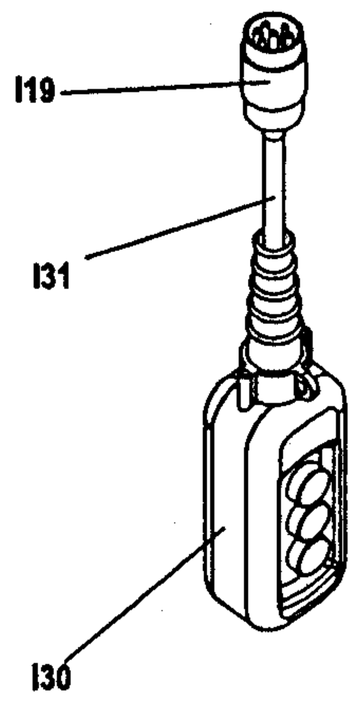

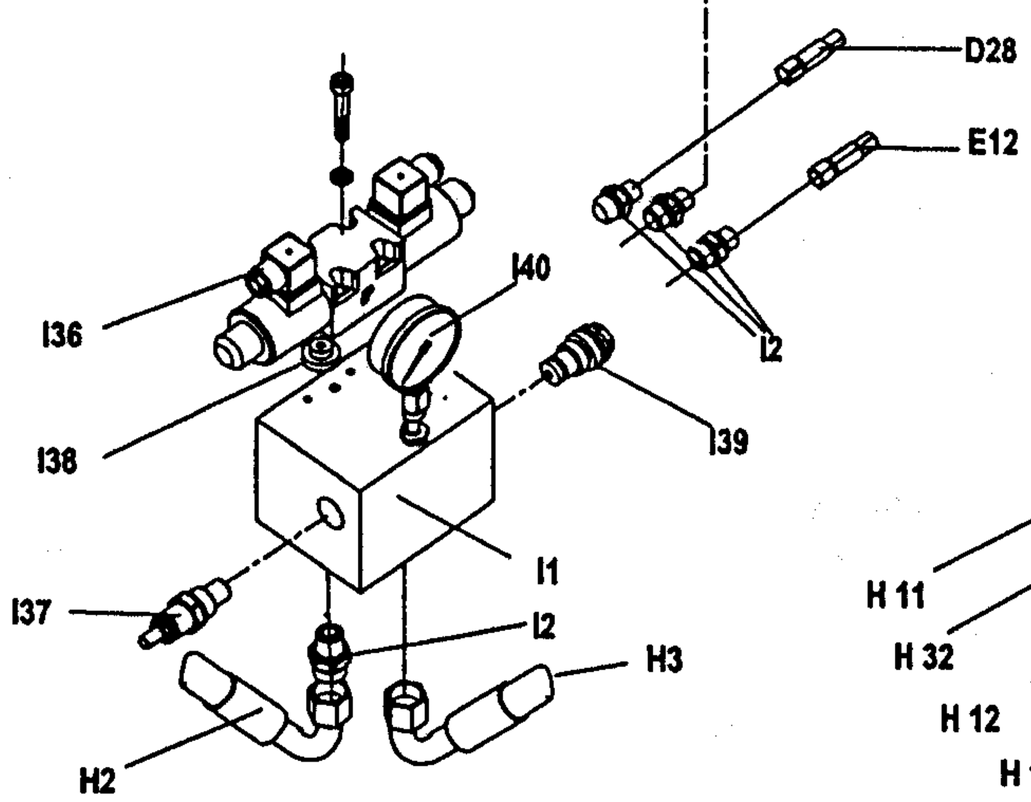

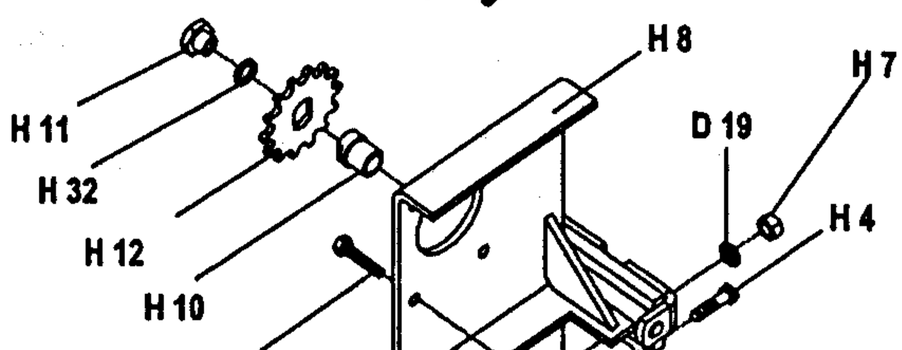

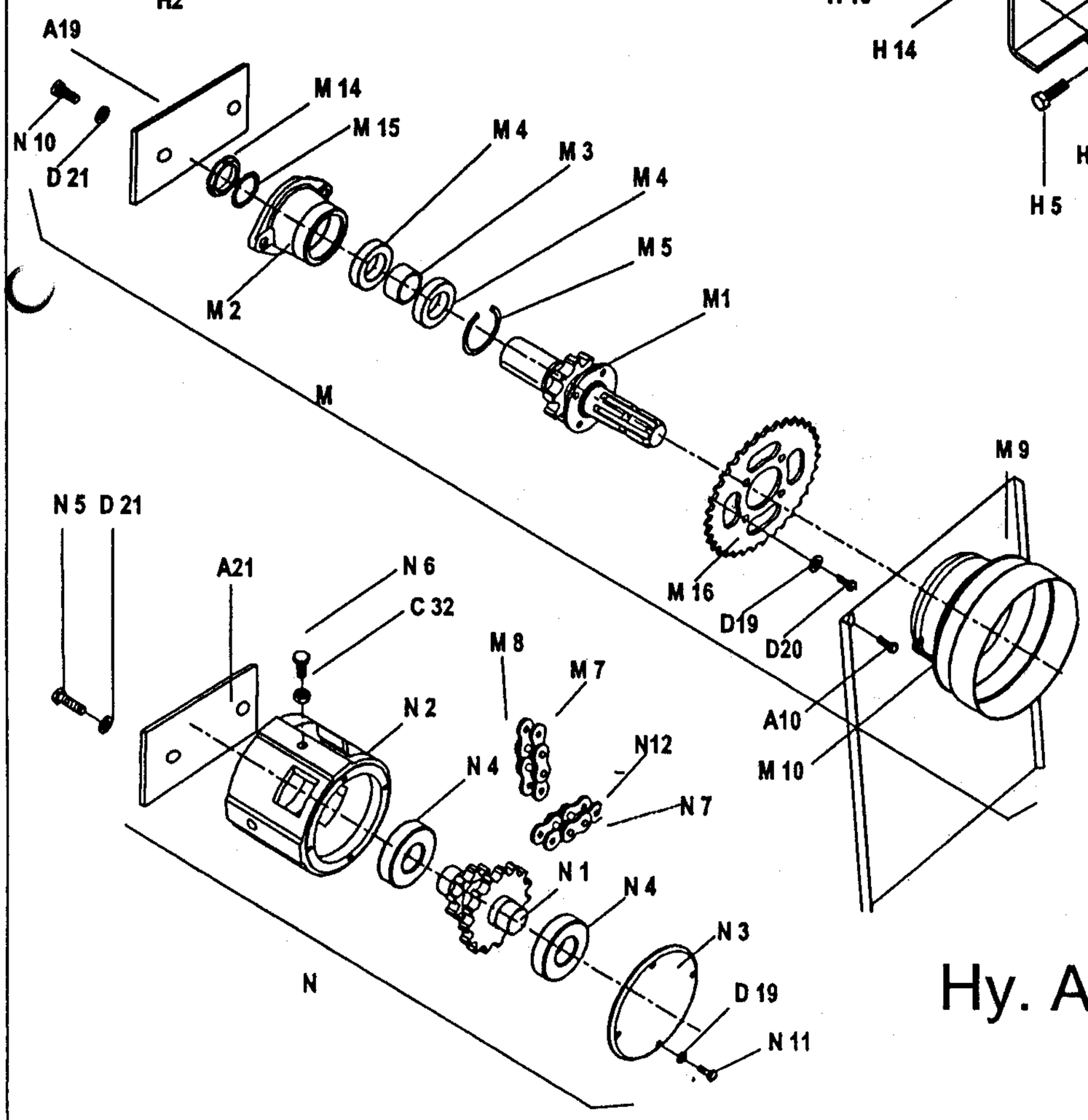

Hy. ARON Ø6 / CASAPPA

50 AHK

7b.

Unicano! 08-03-2001

FORSTWINDE EGV 50 AHK

Ersatzteilliste

(ARON Ø6 / CASAPPA)

Pos	Art. No.:	Benennung:		Stück
A1	119.01.000	Rahmen mit Rückeschild		1
A2	114.12.000	Unterlenkerbolzen		2
A3	119.13.001	Oberlenkerbolzen		1
A4	119.18.000	Schutzgitter		1
A5	119.14.200	Dreieckschutz		1
A6	855.03.004	Klappsplint Ø 8 mit Kette und Splint		1
A7	808.00.002	Leichtkette ⊨ 200		2
A8	848.02.077	S-Haken Ø 2 x 22		5
A9	811.03.008	Scheibe Ø 8	DIN 9021	3
A10	815.81.001	Schraube M 8 x 16 GF	DIN 7500D	4
A11	808.00.009	Leichtkette ⊨ 750		2
A12	815.05.026	SK-Schraube M 10 x 25	DIN 933	2
A13	812.01.010	Federring B 10	DIN 127	4
A14	114.00.010	Bolzensbüchse		2
A15	823.00.019	Splint Ø 3,2 x 20	DIN 94	2
A16	815.01.034	SK-Schraube	DIN 931	1
A17	855.01.005	Bolzensicherung Ø5 ⊨ 139		2
A18	855.01.003	Bolzensicherung Ø5		1
A19	117.00.004	Platte		1
A20	815.81.004	Schraube M 6 x15		2
A21	117.00.006	Platte		1
B1	117.00.001	Trommelachse		1
B2	116.02.100	Kettenrad		1
B3	122.04.100	Kupplung I		1
B4	122.04.200	Kupplung II		1
B5	119.05.000	Seiltrommel		1
B7	848.02.083	Druckfeder		1
	800.03.062	Rillenkugellager 6008.2Z	DIN 625	3
	800.03.034	Rillenkugellager 6308 Z	DIN 625	2
B12	803.02.068	Seeger-Ring 68	DIN 472	1
B13	114.50.001			1
C1	116.07.500	Bandbremse		1
C2	122.08.300	Bremsspannschraube		1
C4	122.00.007	Pendel		2
C5	122.00.011	Haltersbolzen		2
C6	122.00.015	Bremsbolzen Ø 16		1
C7	811.01.012	Scheibe Ø 12	DIN 125	1
C9	811.01.020	Scheibe 20	DIN 125	1
C10	122.07.555	Spannfeder 25 x 125		1
C11	848.02.082	Bremsdruckfeder		1
C13	815.05.017	SK-Schraube M8 x 25	DIN 933	1
C14	813.01.008	SK-Mutter M8	DIN 934	2
C15	813.07.010	Sicherungsmutter M 10	DIN 985	2
C16	815.05.029	SK-Schraube M 10 x 40	DIN 933	1
C18	815.01.033	SK-Schraube M 10 x 50	DIN 931	1
C19	813.07.008	Sicherungsmutter M 8	DIN 985	1
C21	813.01.012	SK-Mutter M 12	DIN 934	4
C22	120.50.010	Abrückhebel		2
C24	812.01.016	Federring A 16	DIN 127	2
C25	813.01.016	SK-Mutter M 16	DIN 934	3
C26	122.00.020	Abrückbüchse		2
C27	122.00.019	Distanzrohr		1
C29	811.01.006	Scheibe Ø 6	DIN 125	8
	119.54.000	Bremshebelshalter		1
C32	813.21.012	Sicherungsmutter M 12	DIN 980 V	3
C33	848.02.006	Bremsfeder		2
D	119.53.000	Kupplungszylinder		1
D1	120.53.100	Zylindergahäuse		1
D2	119.53.001	Innenbuchse		1
D3	120.53.002	Kupplungskolben		1
D4	834.03.010	Stangendichtung T20 Ø 97/85 x 9		1
D5	834.03.009	Stangendichtung T20 Ø 65/77 x 9		1
D6	116.11.000	Trommelabdeckung		1
D7	119.18.100	Fuß		2
D8	120.15.501	Fußbolzen		2
D9	834.04.005	Abstraifer P7 Ø 85/95		1
D10	122.00.006	Gelenkwellenhaken		1
D11	822.00.025	Spannstift Ø 4 x 20	DIN 1481	1
D12	117.00.005	Mutter M 40 x 2		1
D13	122.00.022	Sicherungsstöpsel		1
D14	122.00.018	Deckel Ø 110		1
D15	832.07027	O ring 62x 3		2
D16	855.02.003	Bolzensicherung Ø 3		2
D17	815.05.008	SK-Schraube M 6 x 15	DIN 933	5
D18	813.07.006	Sicherungsmutter M 6	DIN 985	11
D19	812.01.008	Federring B 8	DIN 127	13
D20	815.05.013	SK-Schraube M 8 x 15	DIN 933	10
D21	812.01.012	Federring B 12	DIN 127	8
D22	815.05.074	SK-Schraube M 12 x 25	DIN 933	7
D23	815.05.018	SK-Schraube M 8 x 30	DIN 933	2
D24	812.20.001	Federring C 12,5	DIN 74361	4
D25	802.00.012	Mutter KM12		1
D27	859.04.004	Verschraubung M16K - M14R		1
D28	859.02.032	Kupplungsrohr Ø 8 x 700		1
E	119.52.000	Bremszylinder		1

Pos	Art. No.:	Benennung:		Stück
E1	135.06.100	Zylinderrohr		1
E2	135.06.002	Führungsmutter		1
E3	120.52.001	Kolbenstange		1
E4	135.06.003	Unterlagsscheibe		1
E5	832.03.005	O - Ring Ø 29 x 2		1
E6	834.03.003	Stangendichtung T 20 Ø 22		1
E7	834.04.003	Abstreifer Ø 22		1
E10	815.05.015	SK-Schraube M8 x 20		1
E11	135.00.003	Überlaufschraube M 14 x 1.5		1
E12	859.02.017	Bremsrohr Ø 8 x 700		1
E13	829.00.004	Cu - Dichtung Ø 14		5
E14	119.56.000	Distanzrohr		2
E15	815.01.047	SK-Schraube M 10 x 70	DIN 931	2
E16	815.01.033	SK-Schraube M 10 x 50	DIN 931	1
E17	859.07.004	Drosselrückschlagventil		1
E18	859.04.008	Verschraubung Ø10/1/4"		1
F	116.19.000	Seilrolle kpl.		1
F1	116.19.100	Seilrollengehäuse		1
F2	116.19.001	Seilrolle		2
F3	116.19.003	Seilrollenachse		1
F4	801.10.040	Gleitlager 40 x 44 x 30		2
F5	116.19.005	Anlaufscheibe 40 x 65 x 1,5		4
F7	116.19.200	Seilführung		3
F8	828.01.002	Schmiernippel AM 8 x 1	DIN 71412	5
F9	116.00.008	Seilrollenbolzen		1
F10	120.00.005	Sicherungsblech		1
F11	120.10.003	Unterlagsscheibe		1
F12	116.19.004	Führungbusche		2
F13	811.03.008	Scheibe 8 verz.		4
F14	030.12.105	Scheibe Ø 26/Ø 14 x 3		2
F18	846.00.061	Schmiernippelkappe		3
G	114.13.900	Untere Seilrolle kpl.		1
G1	114.13.200	Gehäuse der unteren Seilrolle		1
G2	114.13.004	Bolzen der unteren Seilrolle		1
G3	822.00.037	Federstift Ø3 x 20		1
G4	848.02.093	Druckfeder Ø 25 / Ø 12,5 x 45		1
G5	148.16.600	Seilrollenhalter oben		1
G6	148.16.603	SK-Schraube		2
G7	114.13.810	Seilbegrenzung		1
G10	812.01.020	Federring A20	DIN 127	2
H1	859.02.030	Saugrohr Ø 8 x 270		1
H2	859.02.019	Druckrohr Ø 8 x 300		1
H3	859.02.031	Rückrohr Ø 8 x 700		1
H4	815.05.062	SK-Schraube M 8 x 40	DIN 933	1
H5	815.05.017	SK-Schraube M 8 x 25	DIN 933	2
H6	859.04.046	Pumpenanschluß		2
H7	813.01.008	Mutter M 8		3
H8	119.61.100	Pumpenträger		1
H9	859.05.007	Pumpe		1
H10	120.61.001	Nabe		1
H11	120.61.002	Mutter M 7 x 1		1
H12	848.03.014	Kettenrad z=12		1
H13	805.01.004	Rollenkette 1/2"		0.75m
H14	815.01.010	SK-Schraube M 6 x 30	DIN 931	4
H15	806.01.404	Verbindungselement 1/2"		1
H16	119.57.200	Ölbehälter		1
H17	859.04.002	Saugfilter KLA Ø 30 x 58		1
H18	832.04.023	O – Ring Ø 28,3 x 2,4		1
H19	120.57.004	Behältermuffe		1
H20	120.61.003	Flansch		1
H21	120.57.002	Verbindungsmutter		1
H22	832.04.015	O – Ring Ø 19,3 x 2,4		1
H23	120.57.003	Deckel		1
H24	859.04.010	Verschraubung M16K – 1/2"R		2
H25	815.21.074	ISKT – Schraube M6 x 45		4
H26	832.04.013	O – Ring Ø 16,3 x 2,4		2
H27	812.01.006	Federring A6		8
H28	815.21.030	ISKT – Schraube M6 x 30		4
H29	813.01.010	Mutter M10		4
H30	812.01.010	Federring A10		4
H31	815.05.055	SK-Schraube M 10 x 25	DIN 933	5
H32	812.06.012	Sicherring 12 – A		1
H33	800.03.051	Rillenkugellager 6203.2Z		1
H34	859.04.34	Winkelverschraubung Ø 10 – M16K		3
I1	859.01.031	Steuerungsblock ARON		1
I2	859.04.006	Verschraubung M16K - 1/4"R		8
I3	859.04.061	Keilring Ø 10		4
I4	859.04.062	Mutter Ermeto Ø 10 / M6		4
I5	741.20.010	Rohr Ø 10 x 2		1
I6	859.04.007	Verschraubung M16K - M18R		1
I8	859.06.006	Druckspeicher 0,8 l		1
I9	120.59.606	Speicherfassung		1
I11	120.59.610	Deckel		1
I12	815.15.021	Schlitzschraube M5 x 10		3
I13	304.00.010	Gummieinführung		1

Pos	Art. No.:	Benennung:		Stück
I15	120.59.600	Steuerungskasten		1
I16	870.00.095	Mutter SM PG 16		1
I17	870.00.094	Kabelführung RWG PG 16		1
I18	870.00.065	Steuerleitung 7 x 1,5 Stahldrahtgefl.		2m
I19	870.00.048	Metallstecker ISO 1724		2
I20	870.00.049	Metallsteckdose ISO 1724		1
I21	815.14.004	Schlitzschraube M5 x 35		3
I22	812.01.005	Federring A5		3
I23	813.01.005	Mutter M5		6
I30	870.00.047	Schalterkonsole für EGV Hy		1
I31	870.00.083	Steuerleitung 3 x 0,75 - Stahldrahtgefl.		5,5m
I32	412.00.146	Gebogene Schraube M6 x 34		2
I35	120.68.000	Schalterkonsole für EGV Hy		1
I36	859.01.019	Steuerungsventil		1
I37	859.01.036	Regulator des Druckbegrenzers		1
I38	120.49.401	Blende		1
I39	859.01.035	Druckbegrenzer		1
I40	859.08.003	Manometer		1
J	116.15.000	Anhängekupplung		1
J1	116.15.100	Gehäuse der Anhängekupplung		1
J2	116.15.200	Bolzen der Anhängekupplung		1
J3	815.01.044	SK-Schraube M16 x 90	DIN 931	1
J4	813.07.016	Sicherungsmutter M 16	DIN 985	2
K6	810.06.011	Zugseile Ø 11		1
K7	809.00.011	Seilklammer Ø 11	DIN 1142	3
K7	809.01.011	Einpressklammer Ø 11		1
K8	860.01.002	Seilkausche Ø 11	DIN 6899	1
K9	100.00.026	Kettenanschluß		1
K9	809.02.010	Parallelhaken P 10		1
M	119.58.040	Zapfwelle I kpl.		1
M1	119.58.400	Zapfwelle I mit Kettenrad		1
M2	119.06.002	Zapfwellengehäuse I		1
M3	119.06.003	Distanzbüchse 40 x 7		1
M4	800.03.040	Rillenkugellager 6208.2Z	DIN 625	2
M5	803.02.080	Seeger-Ring 80	DIN 472	1
M7	805.15.080	Rollkette 1" 16 B - 1, 25 GL		0.635m
M8	806.15.080	Verbindungsglied 1" 16 B - 1 / K		1
M9	117.12.000	Rollkettendeckel kpl.		1
M10	116.12.001	Gelenkwellenschutz		1
M14	802.00.008	SK-Mutter KM - 8	DIN 5416	1
M15	801.00.008	Scheibe MB - 8	DIN 5416	1
M16	848.03.023	Kettenrad Z=35		1
N	119.07.000	Zapfwelle II kpl.		1
N1	117.07.100	Zapfwelle II mit Kettenräder		1
N2	119.07.001	Zapfwellengehäuse II		1
N3	117.07.002	Lagergehäuse		1
N4	800.03.235	Rillenkugellager 6308.2Z	DIN 625	2
N5	815.01.015	SK-Schraube M12 x 45	DIN 933	2
N6	815.05.075	SK-Schraube M12 x 50	DIN 933	1
N7	805.15.080	Rollkette 1" 80HX, 57 GL		1.447m
N8	117.00.003	Spannschraube		1
N9	813.021.016	Sicherungsmutter M 16		1
N10	811.01.016	Scheibe 16	DIN 125	1
N11	815.05.015	SK-Schraube M 8 x 20	DIN 933	5
N12	815.06.080	Verbindungsglied 1" 111(S)		1

22.1.200

08 -03- 2001

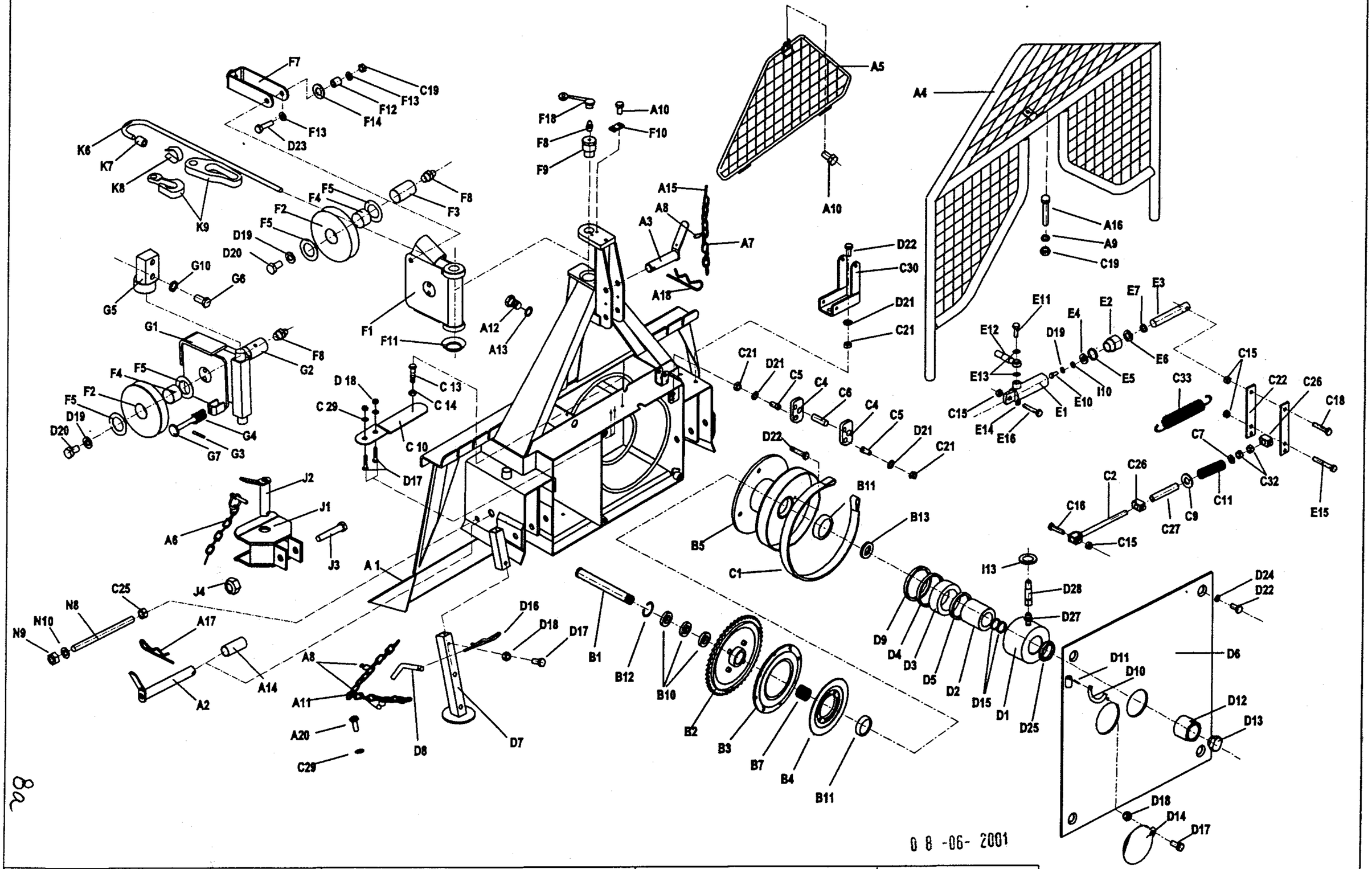

EGV 50 AHK	Art.119.49.000	Fabr.Nr.Serial N° 0376 - 213/50 → 0416	08.03. 2001

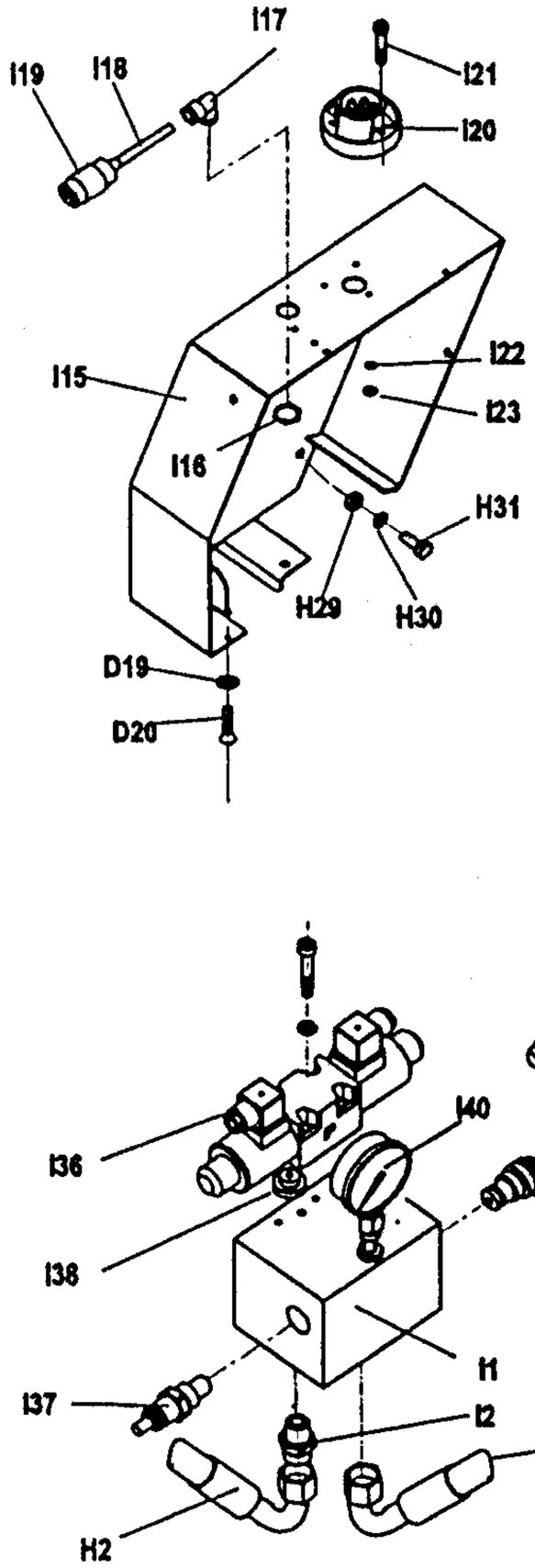

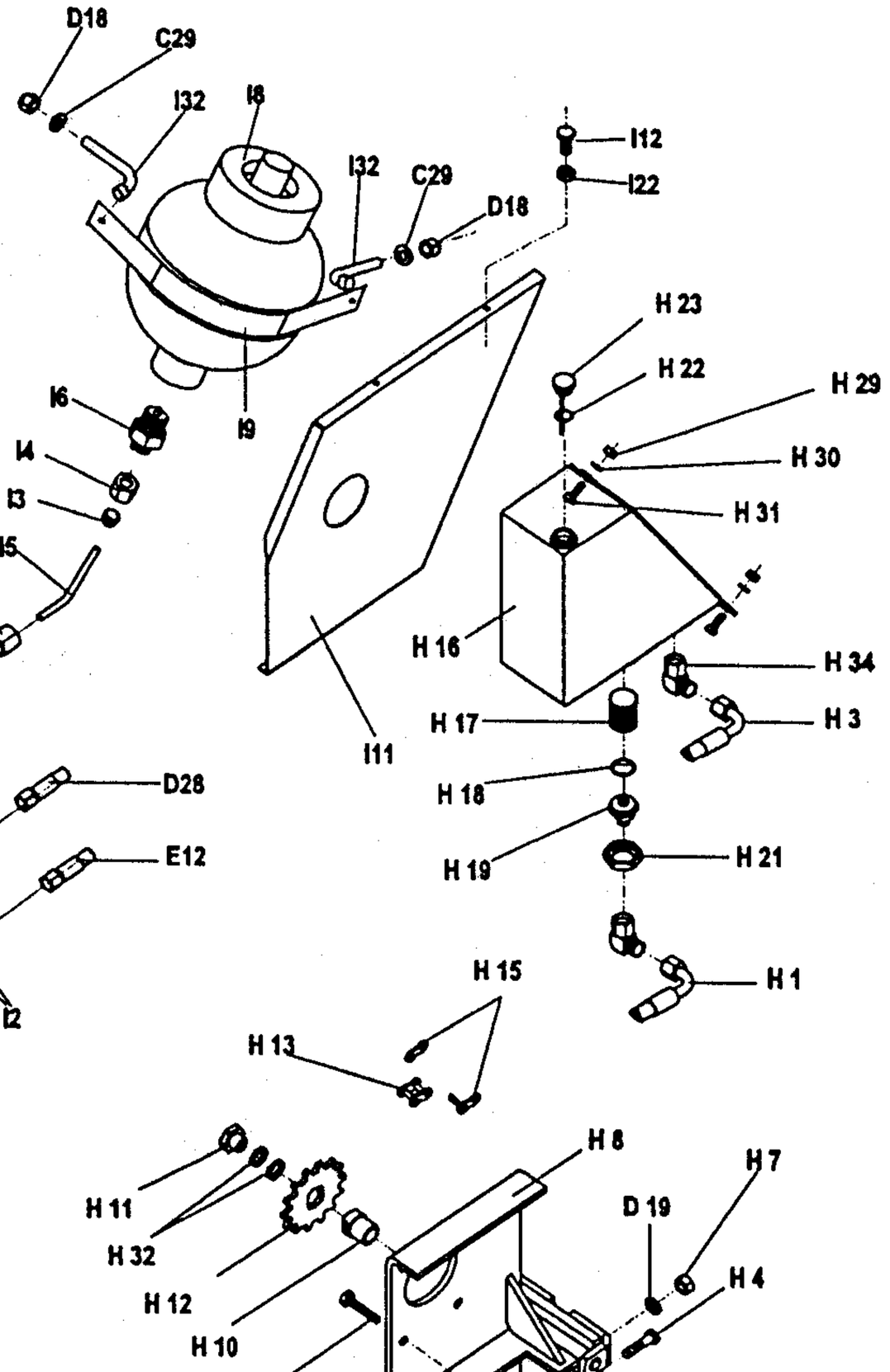

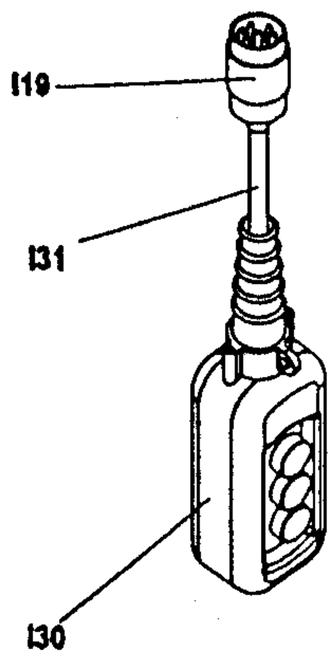

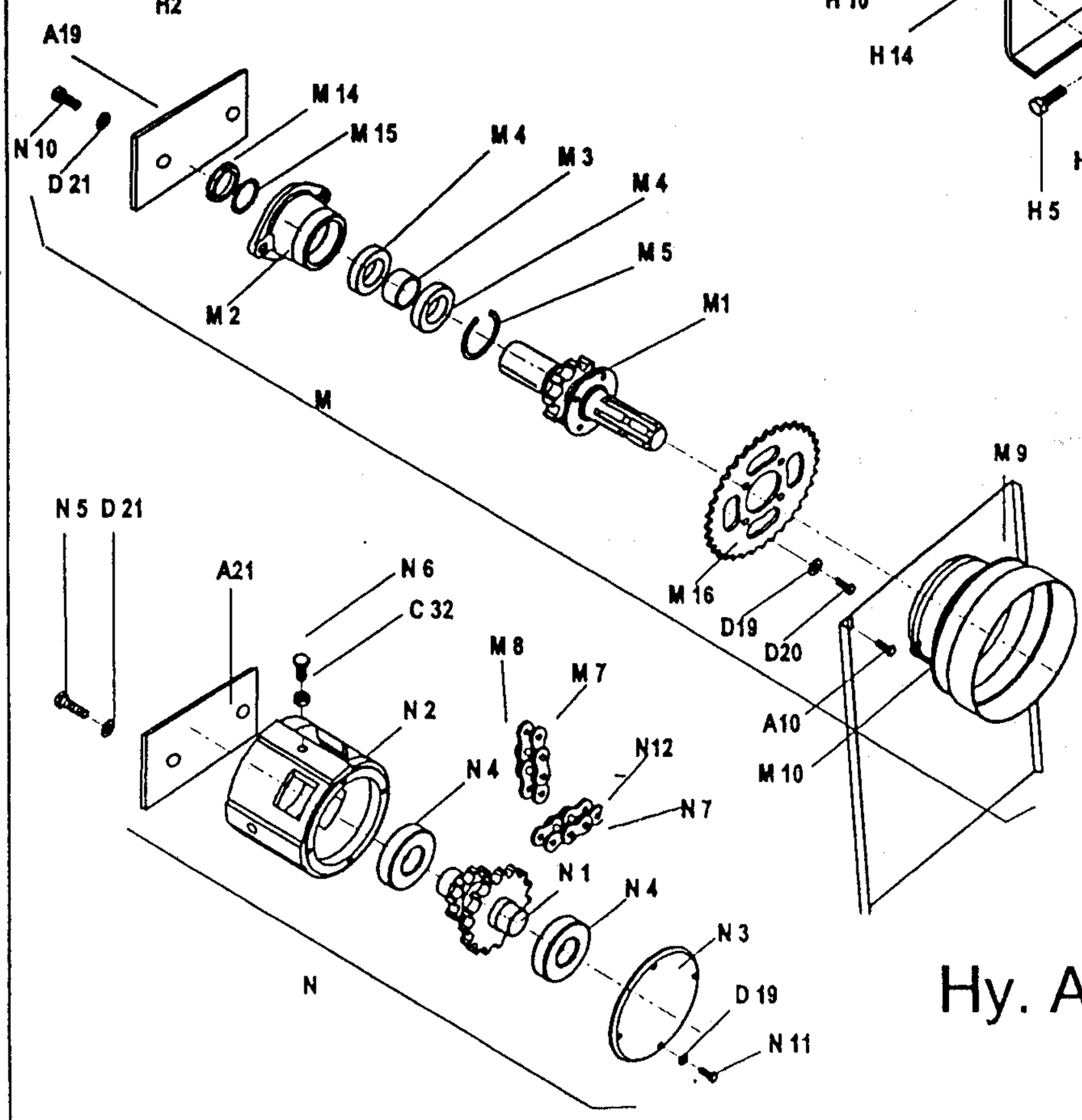

0 8 -06- 2001

Hy. ARON Ø6 / CASAPPA

50 AHK

8b

FORSTWINDE EGV 50 AHK

Ersatzteilliste

(ARON Ø6 / CASAPPA)

Pos	Art. No.:	Benennung:		Stück
A1	119.01.000	Rahmen mit Rückeschild		1
A2	114.12.000	Unterlenkerbolzen		2
A3	119.13.001	Oberlenkerbolzen		1
A4	119.18.000	Schutzgitter		1
A5	119.14.200	Dreieckschutz		1
A6	855.03.004	Klappsplint Ø 8 mit Kette und Splint		1
A7	808.00.002	Leichtkette ⊨ 200		2
A8	848.02.077	S-Haken Ø 2 x 22		5
A9	811.03.008	Scheibe Ø 8	DIN 9021	3
A10	815.81.001	Schraube M 8 x 16 GF	DIN 7500D	4
A11	808.00.009	Leichtkette ⊨ 750		2
A12	815.05.026	SK-Schraube M 10 x 25	DIN 933	2
A13	812.01.010	Federring B 10	DIN 127	4
A14	114.00.010	Bolzensbüchse		2
A15	823.00.019	Splint Ø 3,2 x 20	DIN 94	2
A16	815.01.034	SK-Schraube	DIN 931	1
A17	855.01.005	Bolzensicherung Ø5 ⊨ 139		2
A18	855.01.003	Bolzensicherung Ø5		1
A19	117.00.004	Platte		1
A20	815.81.004	Schraube M 6 x15		2
A21	117.00.006	Platte		1
B1	117.00.001	Trommelachse		1
B2	116.02.100	Kettenrad		1
B3	122.04.100	Kupplung I		1
B4	122.04.200	Kupplung II		1
B5	119.05.000	Seiltrommel		1
B7	848.02.083	Druckfeder		1
	800.03.062	Rillenkugellager 6008.2Z	DIN 625	3
	800.03.034	Rillenkugellager 6308 Z	DIN 625	2
B12	803.02.068	Seeger-Ring 68	DIN 472	1
B13	114.50.001			1
C1	116.07.500	Bandbremse		1
C2	122.08.300	Bremsspannschraube		1
C4	122.00.007	Pendel		2
C5	122.00.011	Haltersbolzen		2
C6	122.00.015	Bremsbolzen Ø 16		1
C7	811.01.012	Scheibe Ø 12	DIN 125	1
C9	811.01.020	Scheibe 20	DIN 125	1
C10	122.07.555	Spannfeder 25 x 125		1
C11	848.02.082	Bremsdruckfeder		1
C13	815.05.017	SK-Schraube M8 x 25	DIN 933	1
C14	813.01.008	SK-Mutter M8	DIN 934	2
C15	813.07.010	Sicherungsmutter M 10	DIN 985	2
C16	815.05.029	SK-Schraube M 10 x 40	DIN 933	1
C18	815.01.033	SK-Schraube M 10 x 50	DIN 931	1
C19	813.07.008	Sicherungsmutter M 8	DIN 985	1
C21	813.01.012	SK-Mutter M 12	DIN 934	4
C22	120.50.010	Abrückhebel		2
C24	812.01.016	Federring A 16	DIN 127	2
C25	813.01.016	SK-Mutter M 16	DIN 934	3
C26	122.00.020	Abrückbüchse		2
C27	122.00.019	Distanzrohr		1
C29	811.01.006	Scheibe Ø 6	DIN 125	8
	119.54.000	Bremshebelshalter		1
	813.21.012	Sicherungsmutter M 12	DIN 980 V	3
C33	848.02.006	Bremsfeder		2
D	119.53.000	Kupplungszylinder		1
D1	120.53.100	Zylindergahäuse		1
D2	119.53.001	Innenbuchse		1
D3	120.53.002	Kupplungskolben		1
D4	834.03.010	Stangendichtung T20 Ø 97/85 x 9		1
D5	834.03.009	Stangendichtung T20 Ø 65/77 x 9		1
D6	116.11.000	Trommelabdeckung		1
D7	119.18.100	Fuß		2
D8	120.15.501	Fußbolzen		2
D9	834.04.005	Abstraifer P7 Ø 85/95		1
D10	122.00.006	Gelenkwellenhaken		1
D11	822.00.025	Spannstift Ø 4 x 20	DIN 1481	1
D12	117.00.005	Mutter M 40 x 2		1
D13	122.00.022	Sicherungsstöpsel		1
D14	122.00.018	Deckel Ø 110		1
D15	832.07027	O ring 62x 3		2
D16	855.02.003	Bolzensicherung Ø 3		2
D17	815.05.008	SK-Schraube M 6 x 15	DIN 933	5
D18	813.07.006	Sicherungsmutter M 6	DIN 985	11
D19	812.01.008	Federring B 8	DIN 127	13
D20	815.05.013	SK-Schraube M 8 x 15	DIN 933	10
D21	812.01.012	Federring B 12	DIN 127	8
D22	815.05.074	SK-Schraube M 12 x 25	DIN 933	7
D23	815.05.018	SK-Schraube M 8 x 30	DIN 933	2
D24	812.20.001	Federring C 12,5	DIN 74361	4
D25	802.00.012	Mutter KM12		1
D27	859.04.004	Verschraubung M16K - M14R		1
D28	859.02.032	Kupplungsrohr Ø 8 x 700		1
E	119.52.000	Bremszylinder		1

Pos	Art. No.:	Benennung:		Stück
E1	135.06.100	Zylinderrohr		1
E2	135.06.002	Führungsmutter		1
E3	120.52.001	Kolbenstange		1
E4	135.06.003	Unterlagsscheibe		1
E5	832.03.005	O - Ring Ø 29 x 2		1
E6	834.03.003	Stangendichtung T 20 Ø 22		1
E7	834.04.003	Abstreifer Ø 22		1
E10	815.05.015	SK-Schraube M8 x 20		1
E11	135.00.003	Überlaufschraube M 14 x 1.5		1
E12	859.02.017	Bremsrohr Ø 8 x 700		1
E13	829.00.004	Cu - Dichtung Ø 14		5
E14	119.56.000	Distanzrohr		2
E15	815.01.047	SK-Schraube M 10 x 70	DIN 931	2
E16	815.01.033	SK-Schraube M 10 x 50	DIN 931	1
E17	859.07.004	Drosselrückschlagventil		1
E18	859.04.008	Verschraubung Ø10/1/4"		1
F	116.19.000	Seilrolle kpl.		1
F1	116.19.100	Seilrollengehäuse		1
F2	116.19.001	Seilrolle		2
F3	116.19.003	Seilrollenachse		1
F4	801.10.040	Gleitlager 40 x 44 x 30		2
F5	116.19.005	Anlaufscheibe 40 x 65 x 1,5		4
F7	116.19.200	Seilführung		3
F8	828.01.002	Schmiernippel AM 8 x 1	DIN 71412	5
F9	116.00.008	Seilrollenbolzen		1
F10	120.00.005	Sicherungsblech		1
F11	120.10.003	Unterlagsscheibe		1
F12	116.19.004	Führungbusche		2
F13	811.03.008	Scheibe 8 verz.		4
F14	030.12.105	Scheibe Ø 26/Ø 14 x 3		2
F18	846.00.061	Schmiernippelkappe		3
G	114.13.900	Untere Seilrolle kpl.		1
G1	114.13.200	Gehäuse der unteren Seilrolle		1
G2	114.13.004	Bolzen der unteren Seilrolle		1
G3	822.00.037	Federstift Ø3 x 20		1
G4	848.02.093	Druckfeder Ø 25 / Ø 12,5 x 45		1
G5	148.16.600	Seilrollenhalter oben		1
G6	148.16.603	SK-Schraube		2
G7	114.13.810	Seilbegrenzung		1
G10	812.01.020	Federring A20	DIN 127	2
H1	859.02.030	Saugrohr Ø 8 x 270		1
H2	859.02.019	Druckrohr Ø 8 x 300		1
H3	859.02.031	Rückrohr Ø 8 x 700		1
H4	815.05.062	SK-Schraube M 8 x 40	DIN 933	1
H5	815.05.017	SK-Schraube M 8 x 25	DIN 933	2
H6	859.04.046	Pumpenanschluß		2
H7	813.01.008	Mutter M 8		3
H8	119.61.100	Pumpenträger		1
H9	859.05.007	Pumpe		1
H10	120.61.001	Nabe		1
H11	120.61.002	Mutter M 7 x 1		1
H12	848.03.014	Kettenrad z=12		1
H13	805.01.004	Rollenkette 1/2"		0.75m
H14	815.01.010	SK-Schraube M 6 x 30	DIN 931	4
H15	806.01.404	Verbindungselement 1/2"		1
H16	119.57.200	Ölbehälter		1
H17	859.04.002	Saugfilter KLA Ø 30 x 58		1
H18	832.04.023	O – Ring Ø 28,3 x 2,4		1
H19	120.57.004	Behältermuffe		1
H20	120.61.003	Flansch		1
H21	120.57.002	Verbindungsmutter		1
H22	832.04.015	O – Ring Ø 19,3 x 2,4		1
H23	120.57.003	Deckel		1
H24	859.04.010	Verschraubung M16K – 1/2"R		2
H25	815.21.074	ISKT – Schraube M6 x 45		4
H26	832.04.013	O – Ring Ø 16,3 x 2,4		2
H27	812.01.006	Federring A6		8
H28	815.21.030	ISKT – Schraube M6 x 30		4
H29	813.01.010	Mutter M10		4
H30	812.01.010	Federring A10		4
H31	815.05.055	SK-Schraube M 10 x 25	DIN 933	5
H32	852.04.007	Sicherring Ø25 x Ø12.2 x 1		2
H33	800.03.051	Rillenkugellager 6203.2Z		1
H34	859.04.34	Winkelverschraubung Ø 10 – M16K		3
I1	859.01.031	Steuerungsblock ARON		1
I2	859.04.006	Verschraubung M16K - 1/4"R		8
I3	859.04.061	Keilring Ø 10		4
I4	859.04.062	Mutter Ermeto Ø 10 / M6		4
I5	741.20.010	Rohr Ø 10 x 2		1
I6	859.04.007	Verschraubung M16K - M18R		1
I8	859.06.006	Druckspeicher 0,8 l		1
I9	120.59.606	Speicherfassung		1
I11	120.59.610	Deckel		1
I12	815.15.021	Schlitzschraube M5 x 10		3
I13	304.00.010	Gummieinführung		1

Pos	Art. No.:	Benennung:		Stück
I15	120.59.600	Steuerungskasten		1
I16	870.00.095	Mutter SM PG 16		1
I17	870.00.094	Kabelführung RWG PG 16		1
I18	870.00.065	Steuerleitung 7 x 1,5 Stahldrahtgefl.		2m
I19	870.00.048	Metallstecker ISO 1724		2
I20	870.00.049	Metallsteckdose ISO 1724		1
I21	815.14.004	Schlitzschraube M5 x 35		3
I22	812.01.005	Federring A5		3
I23	813.01.005	Mutter M5		6
I30	870.00.047	Schalterkonsole für EGV Hy		1
I31	870.00.083	Steuerleitung 3 x 0,75 - Stahldrahtgefl.		5,5m
I32	412.00.146	Gebogene Schraube M6 x 34		2
I35	120.68.000	Schalterkonsole für EGV Hy		1
I36	859.01.019	Steuerungsventil		1
I37	859.01.036	Regulator des Druckbegrenzers		1
I38	120.49.401	Blende		1
I39	859.01.035	Druckbegrenzer		1
I40	859.08.003	Manometer		1
J	116.15.000	Anhängekupplung		1
J1	116.15.100	Gehäuse der Anhängekupplung		1
J2	116.15.200	Bolzen der Anhängekupplung		1
J3	815.01.044	SK-Schraube M16 x 90	DIN 931	1
J4	813.07.016	Sicherungsmutter M 16	DIN 985	2
K6	810.06.011	Zugseile Ø 11		1
K7	809.00.011	Seilklammer Ø 11	DIN 1142	3
K7	809.01.011	Einpressklammer Ø 11		1
K8	860.01.002	Seilkausche Ø 11	DIN 6899	1
K9	100.00.026	Kettenanschluß		1
K9	809.02.010	Parallelhaken P 10		1
M	119.58.040	Zapfwelle I kpl.		1
M1	119.58.400	Zapfwelle I mit Kettenrad		1
M2	119.06.002	Zapfwellengehäuse I		1
M3	119.06.003	Distanzbüchse 40 x 7		1
M4	800.03.040	Rillenkugellager 6208.2Z	DIN 625	2
M5	803.02.080	Seeger-Ring 80	DIN 472	1
M7	805.15.080	Rollkette 1" 16 B - 1, 25 GL		0.635m
M8	806.15.080	Verbindungsglied 1" 16 B - 1 / K		1
M9	117.12.000	Rollkettendeckel kpl.		1
M10	116.12.001	Gelenkwellenschutz		1
M14	802.00.008	SK-Mutter KM - 8	DIN 5416	1
M15	801.00.008	Scheibe MB - 8	DIN 5416	1
M16	848.03.023	Kettenrad Z=35		1
N	119.07.000	Zapfwelle II kpl.		1
N1	117.07.100	Zapfwelle II mit Kettenräder		1
N2	119.07.001	Zapfwellengehäuse II		1
N3	117.07.002	Lagergehäuse		1
N4	800.03.235	Rillenkugellager 6308.2Z	DIN 625	2
N5	815.01.015	SK-Schraube M12 x 45	DIN 933	2
N6	815.05.075	SK-Schraube M12 x 50	DIN 933	1
N7	805.15.080	Rollkette 1" 80HX, 57 GL		1.447m
N8	117.00.003	Spannschraube		1
N9	813.021.016	Sicherungsmutter M 16		1
N10	811.01.016	Scheibe 16	DIN 125	1
N11	815.05.015	SK-Schraube M 8 x 20	DIN 933	5
N12	815.06.080	Verbindungsglied 1" 111(S)		1

08.03.2001

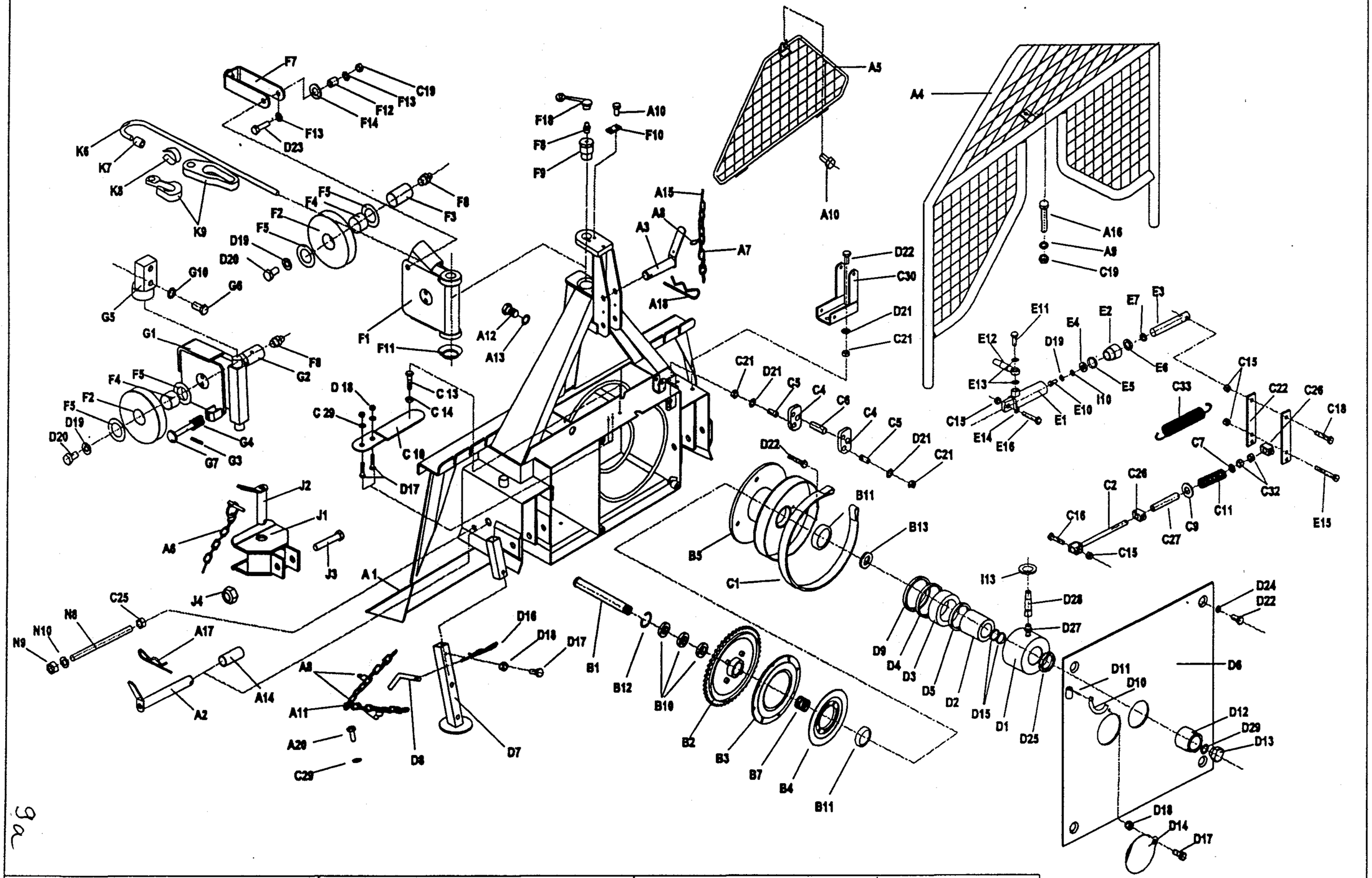

9a

EGV 50 AHK	Art.119.49.000	Fabr.Nr.Serial N° 0417 -	08.06. 2001

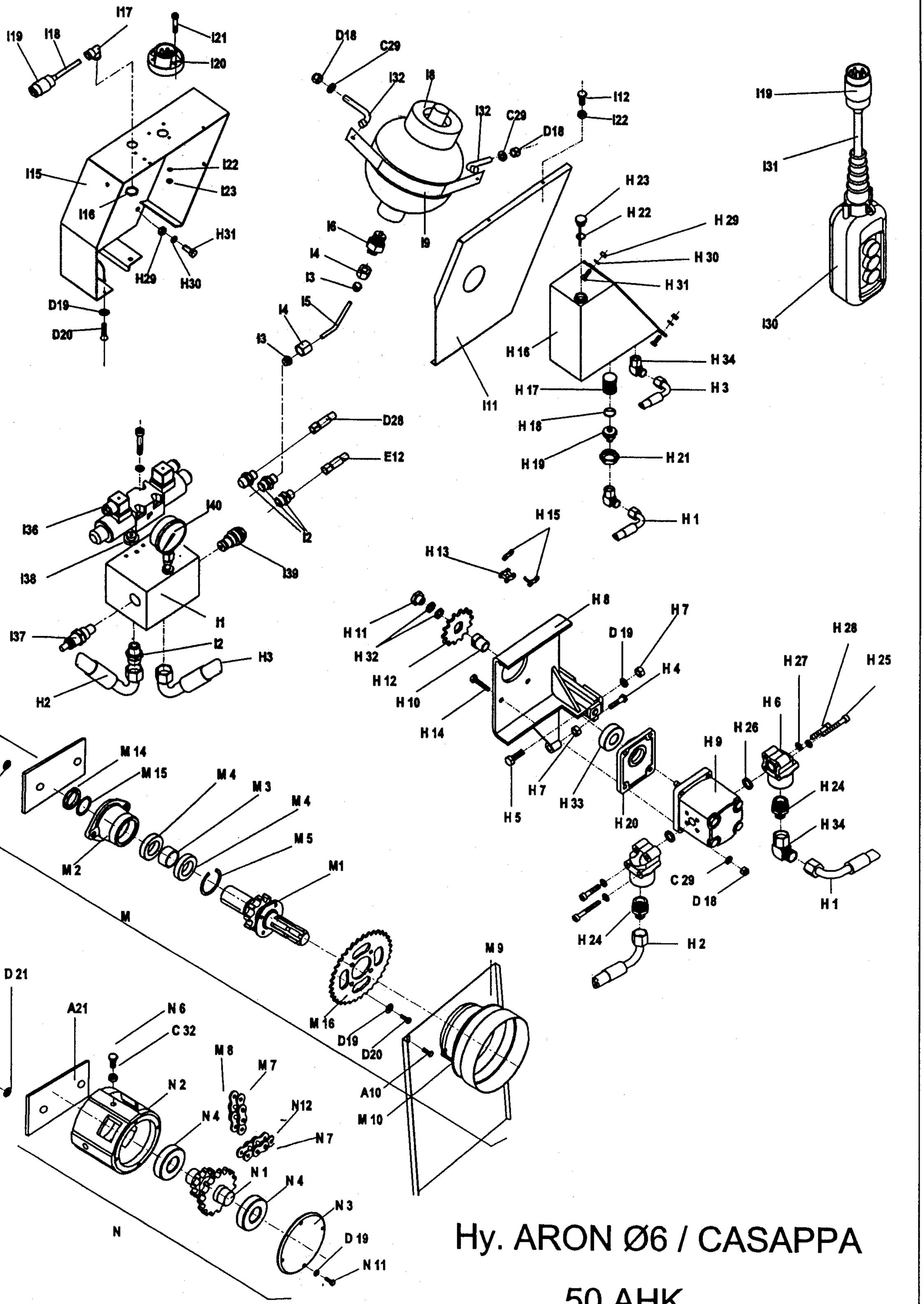

Hy. ARON Ø6 / CASAPPA

50 AHK

96

08.03.2001

FORSTWINDE EGV 50 AHK — Ersatzteilliste — (ARON ∅6 / CASAPPA)

Pos	Art. No.:	Benennung:	Stück
A1	119.01.000	Rahmen mit Rückeschild	1
A2	114.12.000	Unterlenkerbolzen	2
A3	119.13.001	Oberlenkerbolzen	1
A4	119.18.000	Schutzgitter	1
A5	119.14.200	Dreieckschutz	1
A6	855.03.004	Klappsplint ∅ 8 mit Kette und Splint	1
A7	808.00.002	Leichtkette ⊨ 200	2
A8	848.02.077	S-Haken ∅ 2 x 22	5
A9	811.03.008	Scheibe ∅ 8 DIN 9021	3
A10	815.81.001	Schraube M 8 x 16 GF DIN 7500D	4
A11	808.00.009	Leichtkette ⊨ 750	2
A12	815.05.026	SK-Schraube M 10 x 25 DIN 933	2
A13	812.01.010	Federring B 10 DIN 127	4
A14	114.00.010	Bolzensbüchse	2
A15	823.00.019	Splint ∅ 3,2 x 20 DIN 94	2
A16	815.01.034	SK-Schraube DIN 931	1
A17	855.01.005	Bolzensicherung ∅5 ⊨ 139	2
A18	855.01.003	Bolzensicherung ∅5	1
A19	117.00.004	Platte	1
A20	815.81.004	Schraube M 6 x15	2
A21	117.00.006	Platte	1
B1	117.00.001	Trommelachse	1
B2	116.02.100	Kettenrad	1
B3	122.04.100	Kupplung I	1
B4	122.04.200	Kupplung II	1
B5	119.05.000	Seiltrommel	1
B6	848.02.083	Druckfeder	1
B10	800.03.062	Rillenkugellager 6008.2Z DIN 625	3
B11	800.03.034	Rillenkugellager 6308 Z DIN 625	2
B12	803.02.068	Seeger-Ring 68 DIN 472	1
B13	114.50.001		1
C1	116.07.500	Bandbremse	1
C2	122.08.300	Bremsspannschraube	1
C4	122.00.007	Pendel	2
C5	122.00.011	Haltersbolzen	2
C6	122.00.015	Bremsbolzen ∅ 16	1
C7	811.01.012	Scheibe ∅ 12 DIN 125	1
C9	811.01.020	Scheibe 20 DIN 125	1
C10	122.07.555	Spannfeder 25 x 125	1
C11	848.02.082	Bremsdruckfeder	1
C13	815.05.017	SK-Schraube M8 x 25 DIN 933	1
C14	813.01.008	SK-Mutter M8 DIN 934	2
C15	813.07.010	Sicherungsmutter M 10 DIN 985	2
C16	815.05.029	SK-Schraube M 10 x 40 DIN 933	1
C18	815.01.033	SK-Schraube M 10 x 50 DIN 931	1
C19	813.07.008	Sicherungsmutter M 8 DIN 985	1
C21	813.01.012	SK-Mutter M 12 DIN 934	4
C22	120.50.010	Abrückhebel	2
C24	812.01.016	Federring A 16 DIN 127	2
C25	813.01.016	SK-Mutter M 16 DIN 934	3
C26	122.00.020	Abrückbüchse	2
C27	122.00.019	Distanzrohr	1
C[illegible]	811.01.006	Scheibe ∅ 6 DIN 125	8
C30	119.54.000	Bremshebelshalter	1
C32	813.21.012	Sicherungsmutter M 12 DIN 980 V	3
C33	848.02.006	Bremsfeder	2
D	119.53.010	Kupplungszylinder	1
D1	120.53.200	Zylindergahäuse	1
D2	119.53.001	Innenbuchse	1
D3	120.53.002	Kupplungskolben	1
D4	834.03.010	Stangendichtung T20 ∅ 97/85 x 9	1
D5	834.03.009	Stangendichtung T20 ∅ 65/77 x 9	1
D6	116.11.000	Trommelabdeckung	1
D7	119.18.100	Fuß	2
D8	120.15.501	Fußbolzen	2
D9	834.04.005	Abstraifer P7 ∅ 85/95	1
D10	122.00.006	Gelenkwellenhaken	1
D11	822.00.025	Spannstift ∅ 4 x 20 DIN 1481	1
D12	122.00.023	Mutter M 40 x 2	1
D13	122.00.022	Sicherungsstöpsel	1
D14	122.00.018	Deckel ∅ 110	1
D15	832.07027	O ring 62x 3	2
D16	855.02.003	Bolzensicherung ∅ 3	2
D17	815.05.008	SK-Schraube M 6 x 15 DIN 933	5
D18	813.07.006	Sicherungsmutter M 6 DIN 985	11
D19	812.01.008	Federring B 8 DIN 127	13
D20	815.05.013	SK-Schraube M 8 x 15 DIN 933	10
D21	812.01.012	Federring B 12 DIN 127	8
D22	815.05.074	SK-Schraube M 12 x 25 DIN 933	7
D23	815.05.018	SK-Schraube M 8 x 30 DIN 933	2
D24	812.20.001	Federring C 12,5 DIN 74361	4
D25	802.00.012	Mutter KM12	1
D27	859.04.004	Verschraubung M16K - M14R	1
D28	859.02.032	Kupplungsrohr ∅ 8 x 700	1
D29	812.07.020	Scheibe 20 DIN 6798 J	1
E	119.52.000	Bremszylinder	1

Pos	Art. No.:	Benennung:	Stück
E1	135.06.100	Zylinderrohr	1
E2	135.06.002	Führungsmutter	1
E3	120.52.001	Kolbenstange	1
E4	135.06.003	Unterlagsscheibe	1
E5	832.03.005	O - Ring ∅ 29 x 2	1
E6	834.03.003	Stangendichtung T 20 ∅ 22	1
E7	834.04.003	Abstreifer ∅ 22	1
E10	815.05.015	SK-Schraube M8 x 20	1
E11	135.00.003	Überlaufschraube M 14 x 1.5	1
E12	859.02.017	Bremsrohr ∅ 8 x 700	1
E13	829.00.004	Cu - Dichtung ∅ 14	5
E14	119.56.000	Distanzrohr	2
E15	815.01.047	SK-Schraube M 10 x 70 DIN 931	2
E16	815.01.033	SK-Schraube M 10 x 50 DIN 931	1
E17	859.07.004	Drosselrückschlagventil	1
E18	859.04.008	Verschraubung ∅10/1/4"	1
F	116.19.000	Seilrolle kpl.	1
F1	116.19.100	Seilrollengehäuse	1
F2	116.19.001	Seilrolle	2
F3	116.19.003	Seilrollenachse	1
F4	801.10.040	Gleitlager 40 x 44 x 30	2
F5	116.19.005	Anlaufscheibe 40 x 65 x 1,5	4
F7	116.19.200	Seilführung	3
F8	828.01.002	Schmiernippel AM 8 x 1 DIN 71412	5
F9	116.00.008	Seilrollenbolzen	1
F10	120.00.005	Sicherungsblech	1
F11	120.10.003	Unterlagsscheibe	1
F12	116.19.004	Führungbusche	2
F13	811.03.008	Scheibe 8 verz.	4
F14	030.12.105	Scheibe ∅ 26/∅ 14 x 3	2
F18	846.00.061	Schmiernippelkappe	3
G	114.13.900	Untere Seilrolle kpl.	1
G1	114.13.200	Gehäuse der unteren Seilrolle	1
G2	114.13.004	Bolzen der unteren Seilrolle	1
G3	822.00.037	Federstift ∅3 x 20	1
G4	848.02.093	Druckfeder ∅ 25 / ∅ 12,5 x 45	1
G5	148.16.600	Seilrollenhalter oben	1
G6	148.16.603	SK-Schraube	2
G7	114.13.810	Seilbegrenzung	1
G10	812.01.020	Federring A20 DIN 127	2
H1	859.02.030	Saugrohr ∅ 8 x 270	1
H2	859.02.019	Druckrohr ∅ 8 x 300	1
H3	859.02.031	Rückrohr ∅ 8 x 700	1
H4	815.05.062	SK-Schraube M 8 x 40 DIN 933	1
H5	815.05.017	SK-Schraube M 8 x 25 DIN 933	2
H6	859.04.046	Pumpenanschluß	2
H7	813.01.008	Mutter M 8	3
H8	119.61.100	Pumpenträger	1
H9	859.05.007	Pumpe	1
H10	120.61.001	Nabe	1
H11	120.61.002	Mutter M 7 x 1	1
H12	848.03.014	Kettenrad z=12	1
H13	805.01.004	Rollenkette 1/2"	0.75m
H14	815.01.010	SK-Schraube M 6 x 30 DIN 931	4
H15	806.01.404	Verbindungselement 1/2"	1
H16	119.57.200	Ölbehälter	1
H17	859.04.002	Saugfilter KLA ∅ 30 x 58	1
H18	832.04.023	O – Ring ∅ 28,3 x 2,4	1
H19	120.57.004	Behältermuffe	1
H20	120.61.003	Flansch	1
H21	120.57.002	Verbindungsmutter	1
H22	832.04.015	O – Ring ∅ 19,3 x 2,4	1
H23	120.57.003	Deckel	1
H24	859.04.010	Verschraubung M16K – 1/2"R	2
H25	815.21.074	ISKT – Schraube M6 x 45	4
H26	832.04.013	O – Ring ∅ 16,3 x 2,4	2
H27	812.01.006	Federring A6	8
H28	815.21.030	ISKT – Schraube M6 x 30	4
H29	813.01.010	Mutter M10	4
H30	812.01.010	Federring A10	4
H31	815.05.055	SK-Schraube M 10 x 25DIN 933	5
H32	852.04.007	Sicherring ∅25 x ∅12.2 x 1	2
H33	800.03.051	Rillenkugellager 6203.2Z	1
H34	859.04.34	Winkelverschraubung ∅ 10 – M16K	3
I1	859.01.031	Steuerungsblock ARON	1
I2	859.04.006	Verschraubung M16K - 1/4"R	8
I3	859.04.061	Keilring ∅ 10	4
I4	859.04.062	Mutter Ermeto ∅ 10 / M6	4
I5	741.20.010	Rohr ∅ 10 x 2	1
I6	859.04.007	Verschraubung M16K - M18R	1
I8	859.06.006	Druckspeicher 0,8 l	1
I9	120.59.606	Speicherfassung	1
I11	120.59.610	Deckel	1
I12	815.15.021	Schlitzschraube M5 x 10	3
I13	304.00.010	Gummieinführung	1

Pos	Art. No.:	Benennung:	Stück
I15	120.59.600	Steuerungskasten	1
I16	870.00.095	Mutter SM PG 16	1
I17	870.00.094	Kabelführung RWG PG 16	1
I18	870.00.065	Steuerleitung 7 x 1,5 Stahldrahtgefl.	2m
I19	870.00.048	Metallstecker ISO 1724	2
I20	870.00.049	Metallsteckdose ISO 1724	1
I21	815.14.004	Schlitzschraube M5 x 35	3
I22	812.01.005	Federring A5	3
I23	813.01.005	Mutter M5	6
I30	870.00.047	Schalterkonsole für EGV Hy	1
I31	870.00.083	Steuerleitung 3 x 0,75 - Stahldrahtgefl.	5,5m
I32	412.00.146	Gebogene Schraube M6 x 34	2
I35	120.68.000	Schalterkonsole für EGV Hy	1
I36	859.01.019	Steuerungsventil	1
I37	859.01.036	Regulator des Druckbegrenzers	1
I38	120.49.401	Blende	1
I39	859.01.035	Druckbegrenzer	1
I40	859.08.003	Manometer	1
J	116.15.000	Anhängekupplung	1
J1	116.15.100	Gehäuse der Anhängekupplung	1
J2	116.15.200	Bolzen der Anhängekupplung	1
J3	815.01.044	SK-Schraube M16 x 90 DIN 931	1
J4	813.07.016	Sicherungsmutter M 16 DIN 985	2
K6	810.06.011	Zugseile ∅ 11	1
K7	809.00.011	Seilklammer ∅ 11 DIN 1142	3
K7	809.01.011	Einpressklammer ∅ 11	1
K8	860.01.002	Seilkausche ∅ 11 DIN 6899	1
K9	100.00.026	Kettenanschluß	1
K9	809.02.010	Parallelhaken P 10	1
M	119.58.040	Zapfwelle I kpl.	1
M1	119.58.400	Zapfwelle I mit Kettenrad	1
M2	119.06.002	Zapfwellengehäuse I	1
M3	119.06.003	Distanzbüchse 40 x 7	1
M4	800.03.040	Rillenkugellager 6208.2Z DIN 625	2
M5	803.02.080	Seeger-Ring 80 DIN 472	1
M7	805.15.080	Rollkette 1" 16 B - 1, 25 Gl.	0.635m
M8	806.15.080	Verbindungsglied 1" 16 B - 1 / K	1
M9	117.12.000	Rollkettendeckel kpl.	1
M10	116.12.001	Gelenkwellenschutz	1
M14	802.00.008	SK-Mutter KM - 8 DIN 5416	1
M15	801.00.008	Scheibe MB - 8 DIN 5416	1
M16	848.03.023	Kettenrad Z=35	1
N	119.07.000	Zapfwelle II kpl.	1
N1	117.07.100	Zapfwelle II mit Kettenräder	1
N2	119.07.001	Zapfwellengehäuse II	1
N3	117.07.002	Lagergehäuse	1
N4	800.03.235	Rillenkugellager 6308.2Z DIN 625	2
N5	815.01.015	SK-Schraube M12 x 45 DIN 933	2
N6	815.05.075	SK-Schraube M12 x 50 DIN 933	1
N7	805.15.080	Rollkette 1" 80HX, 57 Gl.	1.447m
N8	117.00.003	Spannschraube	1
N9	813.021.016	Sicherungsmutter M 16	1
N10	811.01.016	Scheibe 16 DIN 125	1
N11	815.05.015	SK-Schraube M 8 x 20 DIN 933	5
N12	815.06.080	Verbindungsglied 1" 111(S)	1

08.06.2001

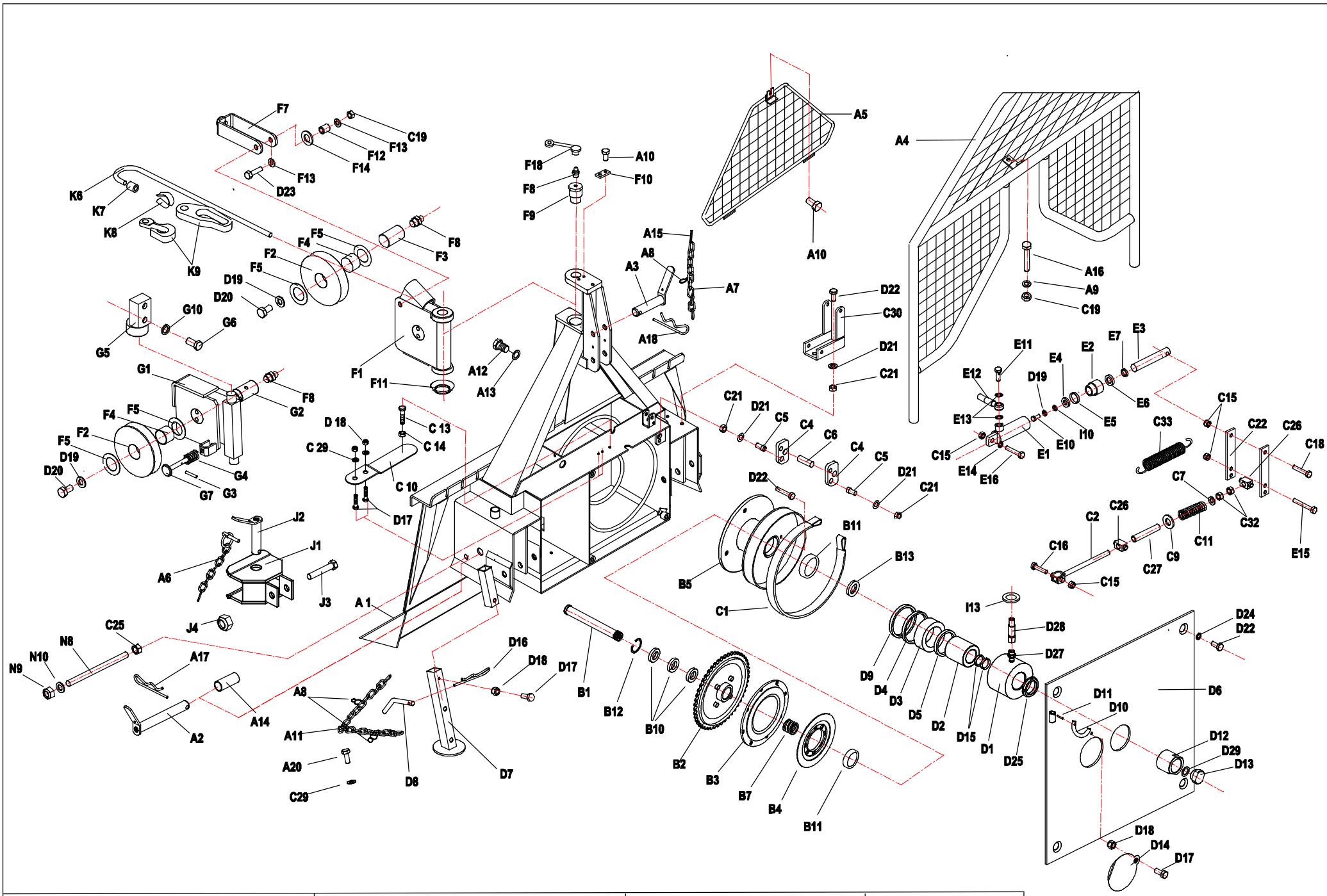

EGV 50 AHK	Art.119.49.000	Fabr.Nr.Serial N° 0508 - 0827	06.02. 2002

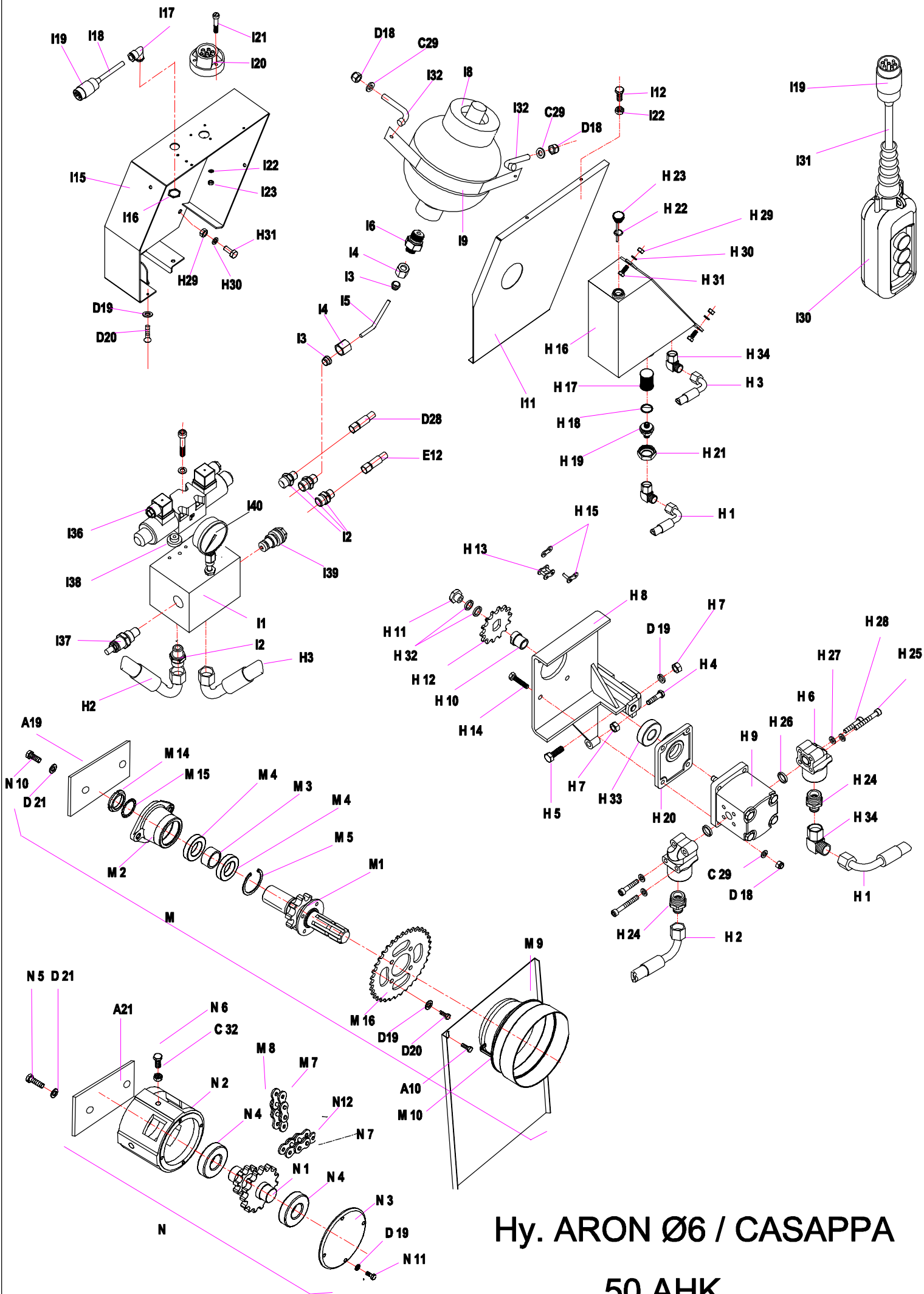
I17
I19
I18
I21
I20
I15
I22
I23
I16
H31
H29
H30
D19
D20
D18
C29
I32
I8
I32
C29
D18
I9
I6
I4
I3
I5
I4
I3
I12
I22
H 23
H 22
H 29
H 30
H 31
H 16
H 34
H 17
H 3
H 18
H 19
H 21
H 1
I11
I19
I31
I30
D28
E12
I2
I40
I36
I38
I39
I1
I37
I2
H3
H2
H 15
H 13
H 11
H 32
H 12
H 10
H 14
H 8
H 7
D 19
H 4
H 7
H 33
H 5
H 20
H 28
H 27
H 25
H 6
H 26
H 9
H 24
H 34
H 1
C 29
D 18
H 24
H 2
A19
N 10
D 21
M 14
M 15
M 4
M 3
M 4
M 5
M 2
M1
M
M 9
M 16
D19
D20
A10
M 10
N 5
D 21
A21
N 6
C 32
M 8
M 7
N 2
N12
N 4
N 7
N 1
N 4
N 3
D 19
N 11
N
Hy. ARON Ø6 / CASAPPA
50 AHK
06.02.2002

FORSTWINDE EGV 50 AHK — Ersatzteilliste — (ARON Æ6 / CASAPPA)

Pos	Art. No.:	Benennung:	Stück
A1	119.01.000	Rahmen mit Rückeschild	1
A2	114.12.000	Unterlenkerbolzen	2
A3	119.13.001	Oberlenkerbolzen	1
A4	119.18.000	Schutzgitter	1
A5	119.14.200	Dreieckschutz	1
A6	855.03.004	Klappsplint ∅ 8 mit Kette und Splint	1
A7	808.00.002	Leichtkette l= 200	2
A8	848.02.077	S-Haken ∅ 2 x 22	5
A9	811.03.008	Scheibe ∅ 8 DIN 9021	3
A10	815.81.001	Schraube M 8 x 16 GF DIN 7500D	4
A11	808.00.009	Leichtkette l= 750	2
A12	815.05.026	SK-Schraube M 10 x 25 DIN 933	2
A13	812.01.010	Federring B 10 DIN 127	4
A14	114.00.010	Bolzensbüchse	2
A15	823.00.019	Splint ∅ 3,2 x 20 DIN 94	2
A16	815.01.034	SK-Schraube DIN 931	1
A17	855.01.005	Bolzensicherung ∅5 l= 139	2
A18	855.01.003	Bolzensicherung ∅5	1
A19	117.00.004	Platte	1
A20	815.81.004	Schraube M 6 x15	2
A21	117.00.006	Platte	1
B1	117.00.001	Trommelachse	1
B2	116.02.100	Kettenrad	1
B3	122.04.100	Kupplung I	1
B4	122.04.200	Kupplung II	1
B5	119.05.000	Seiltrommel	1
B7	848.02.091	Druckfeder	1
B10	800.03.062	Rillenkugellager 6008.2Z DIN 625	3
B11	800.03.034	Rillenkugellager 6308 Z DIN 625	2
B12	803.02.068	Seeger-Ring 68 DIN 472	1
B13	114.50.001		1
C1	116.07.500	Bandbremse	1
C2	122.08.300	Bremsspannschraube	1
C4	122.00.007	Pendel	2
C5	122.00.011	Haltersbolzen	2
C6	122.00.015	Bremsbolzen ∅ 16	1
C7	811.01.012	Scheibe ∅ 12 DIN 125	1
C9	811.01.020	Scheibe 20 DIN 125	1
C10	122.07.555	Spannfeder 25 x 125	1
C11	848.02.082	Bremsdruckfeder	1
C13	815.05.017	SK-Schraube M8 x 25 DIN 933	1
C14	813.01.008	SK-Mutter M8 DIN 934	2
C15	813.07.010	Sicherungsmutter M 10 DIN 985	2
C16	815.05.029	SK-Schraube M 10 x 40 DIN 933	1
C18	815.01.033	SK-Schraube M 10 x 50 DIN 931	1
C19	813.07.008	Sicherungsmutter M 8 DIN 985	1
C21	813.01.012	SK-Mutter M 12 DIN 934	4
C22	120.50.010	Abrückhebel	2
C24	812.01.016	Federring A 16 DIN 127	2
C25	813.01.016	SK-Mutter M 16 DIN 934	3
C26	122.00.020	Abrückbüchse	2
C27	122.00.019	Distanzrohr	1
C29	811.01.006	Scheibe ∅ 6 DIN 125	8
C30	119.54.000	Bremshebelshalter	1
C32	813.21.012	Sicherungsmutter M 12 DIN 980 V	3
C33	848.02.006	Bremsfeder	2
D	119.53.010	Kupplungszylinder	1
D1	120.53.200	Zylindergahäuse	1
D2	119.53.001	Innenbuchse	1
D3	120.53.002	Kupplungskolben	1
D4	834.03.010	Stangendichtung T20 ∅ 97/85 x 9	1
D5	834.03.009	Stangendichtung T20 ∅ 65/77 x 9	1
D6	116.11.000	Trommelabdeckung	1
D7	119.18.100	Fuß	2
D8	120.15.501	Fußbolzen	2
D9	834.04.005	Abstraifer P7 ∅ 85/95	1
D10	122.00.006	Gelenkwellenhaken	1
D11	822.00.025	Spannstift ∅ 4 x 20 DIN 1481	1
D12	122.00.023	Mutter M 40 x 2	1
D13	122.00.022	Sicherungsstöpsel	1
D14	122.00.018	Deckel ∅ 110	1
D15	832.07027	O ring 62x 3	2
D16	855.02.003	Bolzensicherung ∅ 3	2
D17	815.05.008	SK-Schraube M 6 x 15 DIN 933	5
D18	813.07.006	Sicherungsmutter M 6 DIN 985	11
D19	812.01.008	Federring B 8 DIN 127	13
D20	815.05.013	SK-Schraube M 8 x 15 DIN 933	10
D21	812.01.012	Federring B 12 DIN 127	8
D22	815.05.074	SK-Schraube M 12 x 25 DIN 933	7
D23	815.05.018	SK-Schraube M 8 x 30 DIN 933	2
D24	812.20.001	Federring C 12,5 DIN 74361	4
D25	802.00.012	Mutter KM12	1
D27	859.04.004	Verschraubung M16K - M14R	1
D28	859.02.032	Kupplungsrohr ∅ 8 x 700	1
D29	812.07.020	Scheibe 20 DIN 6798 J	1
E	119.52.000	Bremszylinder	1

Pos	Art. No.:	Benennung:	Stück
E1	135.06.100	Zylinderrohr	1
E2	135.06.002	Führungsmutter	1
E3	120.52.001	Kolbenstange	1
E4	135.06.003	Unterlagsscheibe	1
E5	832.03.005	O - Ring ∅ 29 x 2	1
E6	834.03.003	Stangendichtung T 20 ∅ 22	1
E7	834.04.003	Abstreifer ∅ 22	1
E10	815.05.015	SK-Schraube M8 x 20	1
E11	135.00.003	Überlaufschraube M 14 x 1.5	1
E12	859.02.017	Bremsrohr ∅ 8 x 700	1
E13	829.00.004	Cu - Dichtung ∅ 14	5
E14	119.56.000	Distanzrohr	2
E15	815.01.047	SK-Schraube M 10 x 70 DIN 931	2
E16	815.01.033	SK-Schraube M 10 x 50 DIN 931	1
E17	859.07.004	Drosselrückschlagventil	1
E18	859.04.008	Verschraubung ∅10/1/4″	1
F	116.19.000	Seilrolle kpl.	1
F1	116.19.100	Seilrollengehäuse	1
F2	116.19.001	Seilrolle	2
F3	116.19.003	Seilrollenachse	1
F4	801.10.040	Gleitlager 40 x 44 x 30	2
F5	116.19.005	Anlaufscheibe 40 x 65 x 1,5	4
F7	116.19.200	Seilführung	3
F8	828.01.002	Schmiernippel AM 8 x 1 DIN 71412	5
F9	116.00.008	Seilrollenbolzen	1
F10	120.00.005	Sicherungsblech	1
F11	120.10.003	Unterlagsscheibe	1
F12	116.19.004	Führungbusche	2
F13	811.03.008	Scheibe 8 verz.	4
F14	030.12.105	Scheibe ∅ 26/∅ 14 x 3	2
F18	846.00.061	Schmiernippelkappe	3
G	114.13.900	Untere Seilrolle kpl.	1
G1	114.13.200	Gehäuse der unteren Seilrolle	1
G2	114.13.004	Bolzen der unteren Seilrolle	1
G3	822.00.037	Federstift ∅3 x 20	1
G4	848.02.093	Druckfeder ∅ 25 / ∅ 12,5 x 45	1
G5	148.16.600	Seilrollenhalter oben	1
G6	148.16.603	SK-Schraube	2
G7	114.13.810	Seilbegrenzung	1
G10	812.01.020	Federring A20 DIN 127	2
H1	859.02.030	Saugrohr ∅ 8 x 270	1
H2	859.02.019	Druckrohr ∅ 8 x 300	1
H3	859.02.031	Rückrohr ∅ 8 x 700	1
H4	815.05.062	SK-Schraube M 8 x 40 DIN 933	1
H5	815.05.017	SK-Schraube M 8 x 25 DIN 933	2
H6	859.04.046	Pumpenanschluß	2
H7	813.01.008	Mutter M 8	3
H8	119.61.100	Pumpenträger	1
H9	859.05.007	Pumpe	1
H10	120.61.001	Nabe	1
H11	120.61.002	Mutter M 7 x 1	1
H12	848.03.014	Kettenrad z=12	1
H13	805.20.059	Rollenkette 1/2", 59 Gl.	1
H14	815.01.010	SK-Schraube M 6 x 30 DIN 931	4
H15	806.01.404	Verbindungselement 1/2"	1
H16	119.57.200	Ölbehälter	1
H17	859.04.002	Saugfilter KLA ∅ 30 x 58	1
H18	832.04.023	O – Ring ∅ 28,3 x 2,4	1
H19	120.57.004	Behältermuffe	1
H20	120.61.003	Flansch	1
H21	120.57.002	Verbindungsmutter	1
H22	832.04.015	O – Ring ∅ 19,3 x 2,4	1
H23	120.57.003	Deckel	1
H24	859.04.010	Verschraubung M16K – 1/2"R	2
H25	815.21.074	ISKT – Schraube M6 x 45	4
H26	832.04.013	O – Ring ∅ 16,3 x 2,4	2
H27	812.01.006	Federring A6	8
H28	815.21.030	ISKT – Schraube M6 x 30	4
H29	813.01.010	Mutter M10	4
H30	812.01.010	Federring A10	4
H31	815.05.055	SK-Schraube M 10 x 25 DIN 933	5
H32	852.04.007	Sicherring ∅25 x ∅12.2 x 1	2
H33	800.03.051	Rillenkugellager 6203.2Z	1
H34	859.04.34	Vinkelverschraubung ∅ 10 – M16K	3
I1	859.01.031	Steuerungsblock ARON	1
I2	859.04.006	Verschraubung M16K - 1/4"R	8
I3	859.04.061	Keilring ∅ 10	4
I4	859.04.062	Mutter Ermeto ∅ 10 / M6	4
I5	741.20.010	Rohr ∅ 10 x 2	1
I6	859.04.007	Verschraubung M16K - M18R	1
I8	859.06.006	Druckspeicher 0,8 l	1
I9	120.59.606	Speicherfassung	1
I11	120.59.610	Deckel	1
I12	815.15.021	Schlitzschraube M5 x 10	3
I13	304.00.010	Gummieinführung	1

Pos	Art. No.:	Benennung:	Stück
I15	120.59.600	Steuerungskasten	1
I16	870.00.095	Mutter SM PG 16	1
I17	870.00.094	Kabelführung RWG PG 16	1
I18	870.00.065	Steuerleitung 7 x 1,5 Stahldrahtgefl.	2m
I19	870.00.048	Metallstecker ISO 1724	2
I20	870.00.049	Metallsteckdose ISO 1724	1
I21	815.14.004	Schlitzschraube M5 x 35	3
I22	812.01.005	Federring A5	3
I23	813.01.005	Mutter M5	6
I30	870.00.047	Schalterkonsole für EGV Hy	1
I31	870.00.083	Steuerleitung 3 x 0,75 - Stahldrahtgefl.	5,5m
I32	412.00.146	Gebogene Schraube M6 x 34	2
I35	120.68.000	Schalterkonsole für EGV Hy	1
I36	859.01.019	Steuerungsventil	1
I37	859.01.036	Regulator des Druckbegrenzers	1
I38	120.49.401	Blende	1
I39	859.01.035	Druckbegrenzer	1
I40	859.08.003	Manometer	1
J	116.15.000	Anhängekupplung	1
J1	116.15.100	Gehäuse der Anhängekupplung	1
J2	116.15.200	Bolzen der Anhängekupplung	1
J3	815.01.044	SK-Schraube M16 x 90 DIN 931	1
J4	813.07.016	Sicherungsmutter M 16 DIN 985	2
K6	810.06.011	Zugseile ∅ 11	1
K7	809.00.011	Seilklammer ∅ 11 DIN 1142	3
K7	809.01.011	Einpressklammer ∅ 11	1
K8	860.01.002	Seilkausche ∅ 11 DIN 6899	1
K9	100.00.026	Kettenanschluß	1
K9	809.02.010	Parallelhaken P 10	1
M	119.58.040	Zapfwelle I kpl.	1
M1	119.58.400	Zapfwelle I mit Kettenrad	1
M2	119.06.002	Zapfwellengehäuse I	1
M3	119.06.003	Distanzbüchse 40 x 7	1
M4	800.03.040	Rillenkugellager 6208.2Z DIN 625	2
M5	803.02.080	Seeger-Ring 80 DIN 472	1
M7	805.24.025	Rollkette 1" 16 B - 1, 25 Gl.	1
M8	806.01.509	Verbindungsglied 1" 16 B - 1 / K	1
M9	117.12.000	Rollkettendeckel kpl.	1
M10	116.12.001	Gelenkwellenschutz	1
M14	802.00.008	SK-Mutter KM - 8 DIN 5416	1
M15	801.00.008	Scheibe MB - 8 DIN 5416	1
M16	848.03.023	Kettenrad Z=35	1
N	119.07.000	Zapfwelle II kpl.	1
N1	117.07.100	Zapfwelle II mit Kettenräder	1
N2	119.07.001	Zapfwellengehäuse II	1
N3	117.07.002	Lagergehäuse	1
N4	800.03.235	Rillenkugellager 6308.2Z DIN 625	2
N5	815.01.015	SK-Schraube M12 x 45 DIN 933	2
N6	815.05.075	SK-Schraube M12 x 50 DIN 933	1
N7	805.25.057	Rollkette 1" 80HX, 57 Gl.	1
N8	117.00.003	Spannschraube	1
N9	813.021.016	Sicherungsmutter M 16	1
N10	811.01.016	Scheibe 16 DIN 125	1
N11	815.05.015	SK-Schraube M 8 x 20 DIN 933	5
N12	806.15.080	Verbindungsglied 1" 111(S)	1

06.02.2002

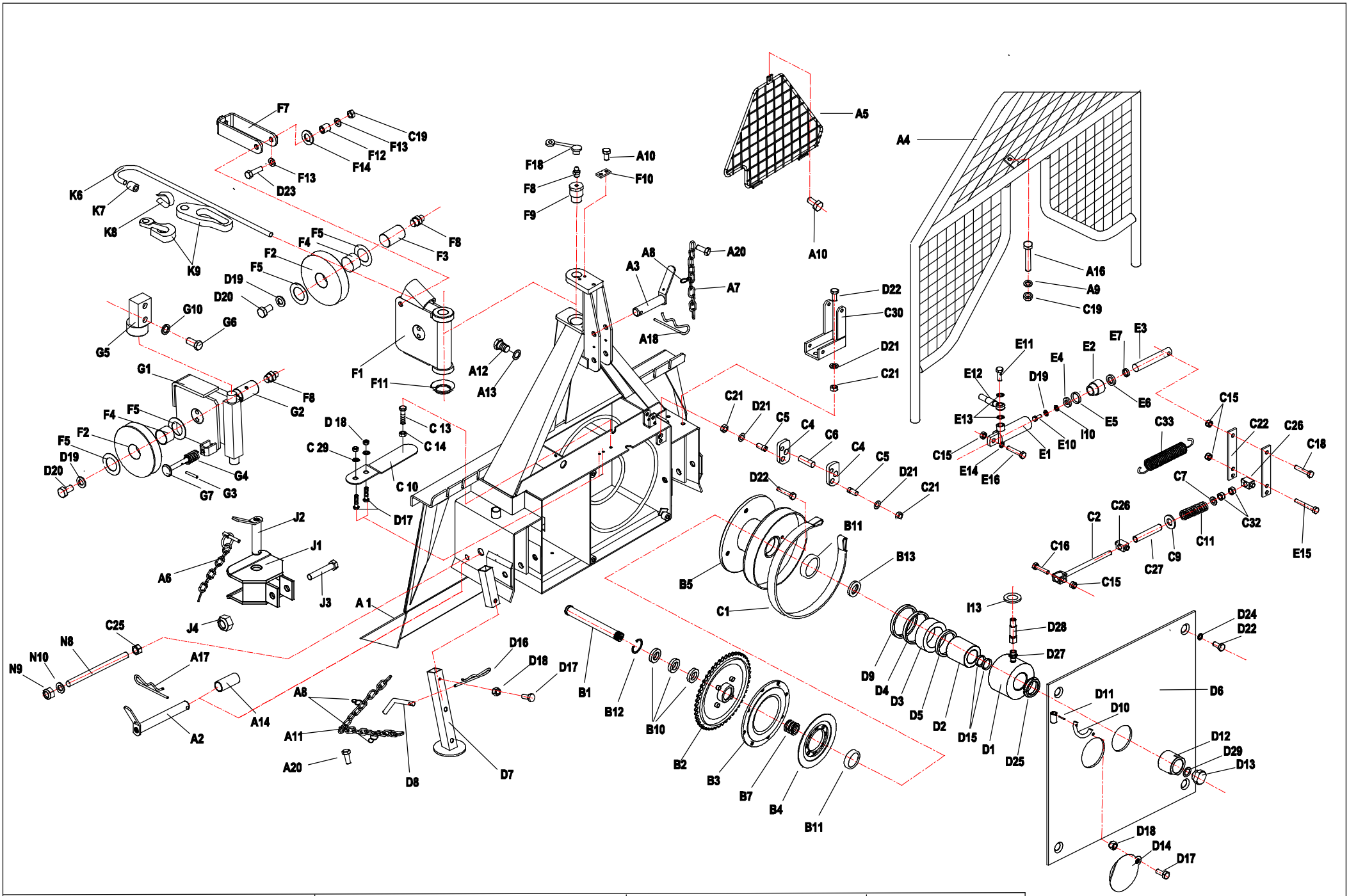

EGV 50 AHK	Art.119.49.000	Fabr.Nr.Serial N° 0828 - 1086	14.10.2003

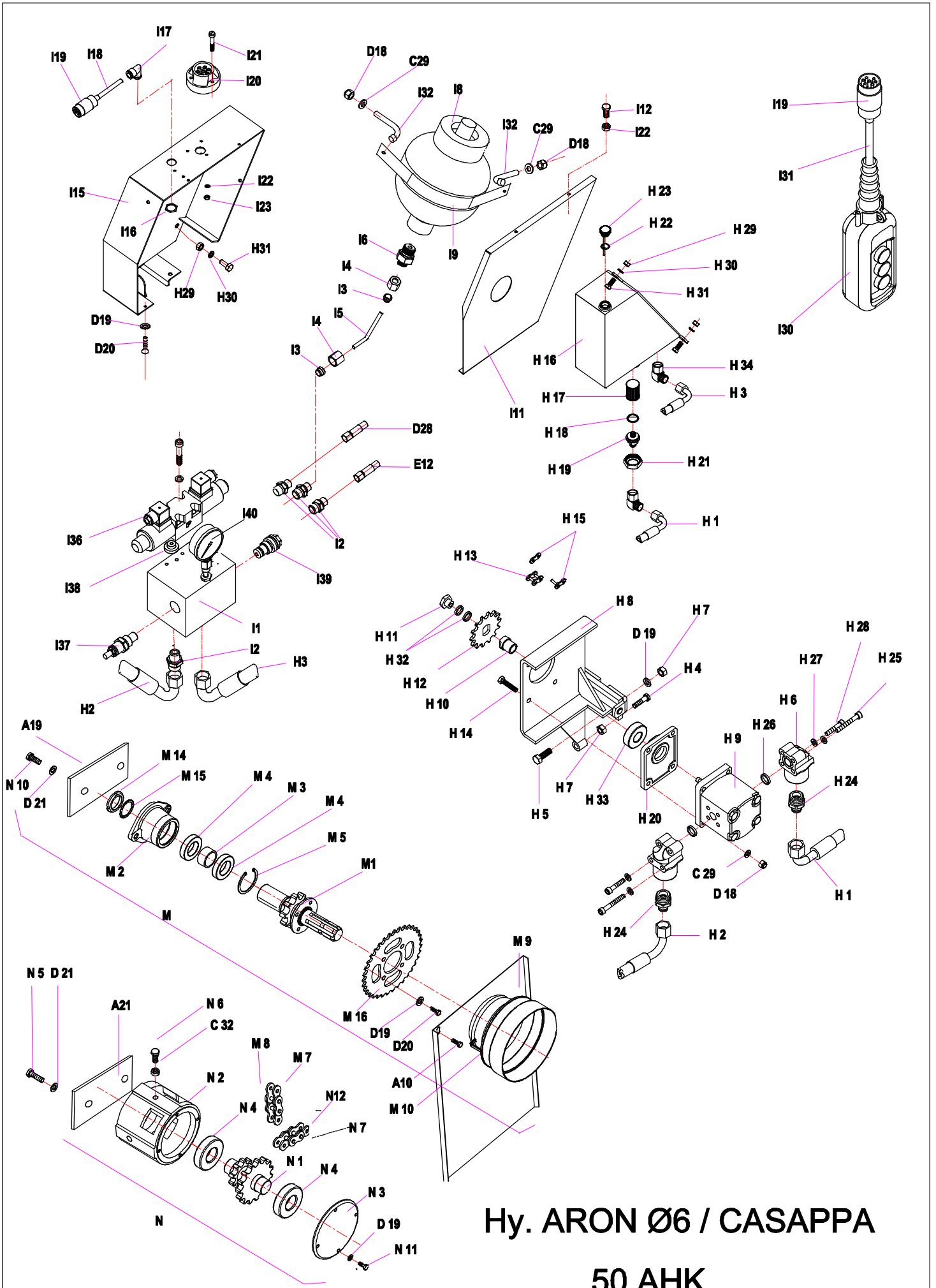

Hy. ARON Ø6 / CASAPPA

50 AHK

14.10.2003

FORSTWINDE EGV 50 AHK — Ersatzteilliste — (ARON Æ6 / CASAPPA)

Pos	Art. No.:	Benennung:	Stück
A1	119.01.000	Rahmen mit Rückeschild	1
A2	114.12.000	Unterlenkerbolzen	2
A3	119.13.001	Oberlenkerbolzen	1
A4	119.18.000	Schutzgitter	1
A5	119.51.200	Dreieckschutz	1
A6	855.03.004	Klappsplint ∅ 8 mit Kette und Splint	1
A7	808.00.002	Leichtkette l= 200	1
A8	848.02.077	S-Haken ∅ 2 x 22	5
A9	811.03.008	Scheibe ∅ 8 DIN 9021	3
A10	815.81.001	Schraube M 8 x 16 GF DIN 7500D	4
A11	808.00.009	Leichtkette l= 750	2
A12	815.05.026	SK-Schraube M 10 x 25 DIN 933	2
A13	812.01.010	Federring B 10 DIN 127	4
A14	114.00.010	Bolzensbüchse	2
A16	815.01.034	SK-Schraube DIN 931	1
A17	855.01.005	Bolzensicherung ∅5 l= 139	2
A18	855.01.003	Bolzensicherung ∅5	1
A19	117.00.004	Platte	1
A20	815.81.004	Schraube M 6 x12 DIN 7500	3
A21	117.00.006	Platte	1
B1	117.00.001	Trommelachse	1
B2	116.02.100	Kettenrad	1
B3	122.04.100	Kupplung I	1
B4	122.04.200	Kupplung II	1
B5	119.05.000	Seiltrommel	1
B7	848.02.091	Druckfeder	1
B10	800.03.062	Rillenkugellager 6008.2Z DIN 625	3
B11	800.03.034	Rillenkugellager 6308 Z DIN 625	2
B12	803.02.068	Seeger-Ring 68 DIN 472	1
B13	114.50.001		1
C1	116.07.500	Bandbremse	1
C2	122.08.300	Bremsspannschraube	1
C4	122.00.007	Pendel	2
C5	122.00.011	Haltersbolzen	2
C6	122.00.015	Bremsbolzen ∅ 16	1
C7	811.01.012	Scheibe ∅ 12 DIN 125	1
C9	811.01.020	Scheibe 20 DIN 125	1
C10	122.07.555	Spannfeder 25 x 125	1
C11	848.02.082	Bremsdruckfeder	1
C13	815.05.017	SK-Schraube M8 x 25 DIN 933	1
C14	813.01.008	SK-Mutter M8 DIN 934	2
C15	813.07.010	Sicherungsmutter M 10 DIN 985	2
C16	815.05.029	SK-Schraube M 10 x 40 DIN 933	1
C18	815.01.033	SK-Schraube M 10 x 50 DIN 931	1
C19	813.07.008	Sicherungsmutter M 8 DIN 985	1
C21	813.01.012	SK-Mutter M 12 DIN 934	4
C22	120.50.010	Abrückhebel	2
C24	812.01.016	Federring A 16 DIN 127	2
C25	813.01.016	SK-Mutter M 16 DIN 934	3
C26	122.00.020	Abrückbüchse	2
C27	122.00.019	Distanzrohr	1
C29	811.01.006	Scheibe ∅ 6 DIN 125	8
C30	119.54.000	Bremshebelshalter	1
C32	813.21.012	Sicherungsmutter M 12 DIN 980 V	3
C33	848.02.006	Bremsfeder	2
D	119.53.010	Kupplungszylinder	1
D1	120.53.200	Zylindergahäuse	1
D2	119.53.001	Innenbuchse	1
D3	120.53.002	Kupplungskolben	1
D4	834.03.010	Stangendichtung T20 ∅ 97/85 x 9	1
D5	834.03.009	Stangendichtung T20 ∅ 65/77 x 9	1
D6	116.11.000	Trommelabdeckung	1
D7	119.18.100	Fuß	2
D8	120.15.501	Fußbolzen	2
D9	834.04.005	Abstraifer P7 ∅ 85/95	1
D10	122.00.006	Gelenkwellenhaken	1
D11	822.00.025	Spannstift ∅ 4 x 20 DIN 1481	1
D12	122.00.023	Mutter M 40 x 2	1
D13	122.00.022	Sicherungsstöpsel	1
D14	122.00.018	Deckel ∅ 110	1
D15	832.07027	O ring 62x 3	2
D16	855.02.003	Bolzensicherung ∅ 3	2
D17	815.05.008	SK-Schraube M 6 x 15 DIN 933	5
D18	813.07.006	Sicherungsmutter M 6 DIN 985	11
D19	812.01.008	Federring B 8 DIN 127	13
D20	815.05.013	SK-Schraube M 8 x 15 DIN 933	10
D21	812.01.012	Federring B 12 DIN 127	8
D22	815.05.074	SK-Schraube M 12 x 25 DIN 933	7
D23	815.05.018	SK-Schraube M 8 x 30 DIN 933	2
D24	812.20.001	Federring C 12,5 DIN 74361	4
D25	802.00.012	Mutter KM12	1
D27	859.04.004	Verschraubung M16K - M14R	1
D28	859.02.032	Kupplungsrohr ∅ 8 x 700	1
D29	812.07.020	Scheibe 20 DIN 6798 J	1
E	119.52.000	Bremszylinder	1
E1	135.06.100	Zylinderrohr	1

Pos	Art. No.:	Benennung:	Stück
E2	135.06.002	Führungsmutter	1
E3	120.52.001	Kolbenstange	1
E4	135.06.003	Unterlagsscheibe	1
E5	832.03.005	O - Ring ∅ 29 x 2	1
E6	834.03.003	Stangendichtung T 20 ∅ 22	1
E7	834.04.003	Abstreifer ∅ 22	1
E10	815.05.015	SK-Schraube M8 x 20	1
E11	135.00.003	Überlaufschraube M 14 x 1.5	1
E12	859.02.017	Bremsrohr ∅ 8 x 700	1
E13	829.00.004	Cu - Dichtung ∅ 14	5
E14	119.56.000	Distanzrohr	2
E15	815.01.047	SK-Schraube M 10 x 70 DIN 931	2
E16	815.01.033	SK-Schraube M 10 x 50 DIN 931	1
E17	859.07.004	Drosselrückschlagventil	1
E18	859.04.008	Verschraubung ∅10/1/4″	1
F	116.19.000	Seilrolle kpl.	1
F1	116.19.100	Seilrollengehäuse	1
F2	116.19.001	Seilrolle	2
F3	116.19.003	Seilrollenachse	1
F4	801.10.040	Gleitlager 40 x 44 x 30	2
F5	116.19.005	Anlaufscheibe 40 x 65 x 1,5	4
F7	116.19.200	Seilführung	3
F8	828.01.002	Schmiernippel AM 8 x 1 DIN 71412	5
F9	116.00.008	Seilrollenbolzen	1
F10	120.00.005	Sicherungsblech	1
F11	120.10.003	Unterlagsscheibe	1
F12	116.19.004	Führungbusche	2
F13	811.03.008	Scheibe 8 verz.	4
F14	030.12.105	Scheibe ∅ 26/∅ 14 x 3	2
F18	846.00.061	Schmiernippelkappe	3
G	114.13.900	Untere Seilrolle kpl.	1
G1	114.13.200	Gehäuse der unteren Seilrolle	1
G2	114.13.004	Bolzen der unteren Seilrolle	1
G3	822.00.037	Federstift ∅3 x 20	1
G4	848.02.093	Druckfeder ∅ 25 / ∅ 12,5 x 45	1
G5	148.16.600	Seilrollenhalter oben	1
G6	148.16.603	SK-Schraube	2
G7	114.13.810	Seilbegrenzung	1
G10	812.01.020	Federring A20 DIN 127	2
H1	859.02.089	Saugrohr ∅ 8 x 290	1
H2	859.02.088	Druckrohr ∅ 8 x 220	1
H3	859.02.031	Rückrohr ∅ 8 x 700	1
H4	815.05.062	SK-Schraube M 8 x 40 DIN 933	1
H5	815.05.017	SK-Schraube M 8 x 25 DIN 933	2
H6	859.04.046	Pumpenanschluß	2
H7	813.01.008	Mutter M 8	3
H8	119.61.100	Pumpenträger	1
H9	859.05.007	Pumpe	1
H10	120.61.001	Nabe	1
H11	120.61.002	Mutter M 7 x 1	1
H12	848.03.014	Kettenrad z=12	1
H13	805.20.059	Rollenkette 1/2", 59 Gl.	1
H14	815.01.010	SK-Schraube M 6 x 30 DIN 931	4
H15	806.01.404	Verbindungselement 1/2"	1
H16	119.57.200	Ölbehälter	1
H17	859.04.002	Saugfilter KLA ∅ 30 x 58	1
H18	832.04.023	O – Ring ∅ 28,3 x 2,4	1
H19	120.57.004	Behältermuffe	1
H20	120.61.003	Flansch	1
H21	120.57.002	Verbindungsmutter	1
H22	832.04.015	O – Ring ∅ 19,3 x 2,4	1
H23	120.57.003	Deckel	1
H24	859.04.010	Verschraubung M16K – 1/2"R	2
H25	815.21.074	ISKT – Schraube M6 x 45	4
H26	832.04.013	O – Ring ∅ 16,3 x 2,4	2
H27	812.01.006	Federring A6	8
H28	815.21.030	ISKT – Schraube M6 x 30	4
H29	813.01.010	Mutter M10	4
H30	812.01.010	Federring A10	4
H31	815.05.055	SK-Schraube M 10 x 25 DIN 933	5
H32	852.04.007	Sicherring ∅25 x ∅12.2 x 1	2
H33	800.03.051	Rillenkugellager 6203.2Z	1
H34	859.04.34	Vinkelverschraubung ∅ 10 – M16K	2
I1	859.01.031	Steuerungsblock ARON	1
I2	859.04.006	Verschraubung M16K - 1/4"R	8
I3	859.04.061	Keilring ∅ 10	4
I4	859.04.062	Mutter Ermeto ∅ 10 / M6	4
I5	741.20.010	Rohr ∅ 10 x 2	1
I6	859.04.007	Verschraubung M16K - M18R	1
I8	859.06.006	Druckspeicher 0,8 l	1
I9	120.59.606	Speicherfassung	1
I11	120.59.610	Deckel	1
I12	815.15.021	Schlitzschraube M5 x 10	3
I13	304.00.010	Gummieinführung	1
I15	120.59.600	Steuerungskasten	1

Pos	Art. No.:	Benennung:	Stück
I16	870.00.095	Mutter SM PG 16	1
I17	870.00.094	Kabelführung RWG PG 16	1
I18	870.00.065	Steuerleitung 7 x 1,5 Stahldrahtgefl.	2m
I19	870.00.048	Metallstecker ISO 1724	2
I20	870.00.049	Metallsteckdose ISO 1724	1
I21	815.14.004	Schlitzschraube M5 x 35	3
I22	812.01.005	Federring A5	3
I23	813.01.005	Mutter M5	6
I30	870.00.047	Schalterkonsole für EGV Hy	1
I31	870.00.083	Steuerleitung 3 x 0,75 - Stahldrahtgefl.	5,5m
I32	412.00.146	Gebogene Schraube M6 x 34	2
I35	120.68.000	Schalterkonsole für EGV Hy	1
I36	859.01.019	Steuerungsventil	1
I37	859.01.036	Regulator des Druckbegrenzers	1
I38	120.49.401	Blende	1
I39	859.01.035	Druckbegrenzer	1
I40	859.08.003	Manometer	1
J	116.15.000	Anhängekupplung	1
J1	116.15.100	Gehäuse der Anhängekupplung	1
J2	116.15.200	Bolzen der Anhängekupplung	1
J3	815.01.044	SK-Schraube M16 x 90 DIN 931	1
J4	813.07.016	Sicherungsmutter M 16 DIN 985	2
K6	810.06.011	Zugseile ∅ 11	1
K7	809.00.011	Seilklammer ∅ 11 DIN 1142	3
K7	809.01.011	Einpressklammer ∅ 11	1
K8	860.01.002	Seilkausche ∅ 11 DIN 6899	1
K9	100.00.026	Kettenanschluß	1
K9	809.02.010	Parallelhaken P 10	1
M	119.58.040	Zapfwelle I kpl.	1
M1	119.58.400	Zapfwelle I mit Kettenrad	1
M2	119.06.002	Zapfwellengehäuse I	1
M3	119.06.003	Distanzbüchse 40 x 7	1
M4	800.03.040	Rillenkugellager 6208.2Z DIN 625	2
M5	803.02.080	Seeger-Ring 80 DIN 472	1
M7	805.24.025	Rollkette 1" 16 B - 1, 25 Gl.	1
M8	806.01.509	Verbindungsglied 1" 16 B - 1 / K	1
M9	117.12.000	Rollkettendeckel kpl.	1
M10	116.12.001	Gelenkwellenschutz	1
M14	802.00.008	SK-Mutter KM - 8 DIN 5416	1
M15	801.00.008	Scheibe MB - 8 DIN 5416	1
M16	848.03.023	Kettenrad Z=35	1
N	119.07.000	Zapfwelle II kpl.	1
N1	117.07.100	Zapfwelle II mit Kettenräder	1
N2	119.07.001	Zapfwellengehäuse II	1
N3	117.07.002	Lagergehäuse	1
N4	800.03.235	Rillenkugellager 6308.2Z DIN 625	2
N5	815.05.094	SK-Schraube M12 x 45 DIN 933	2
N6	815.05.094	SK-Schraube M12 x 45 DIN 933	1
N7	805.25.057	Rollkette 1" 80HX, 57 Gl.	1
N8	117.00.003	Spannschraube	1
N9	813.021.016	Sicherungsmutter M 16	1
N10	811.01.016	Scheibe 16 DIN 125	1
N11	815.05.015	SK-Schraube M 8 x 20 DIN 933	5
N12	806.15.080	Verbindungsglied 1" 111(S)	1

(14.10.2003)
27.11.03

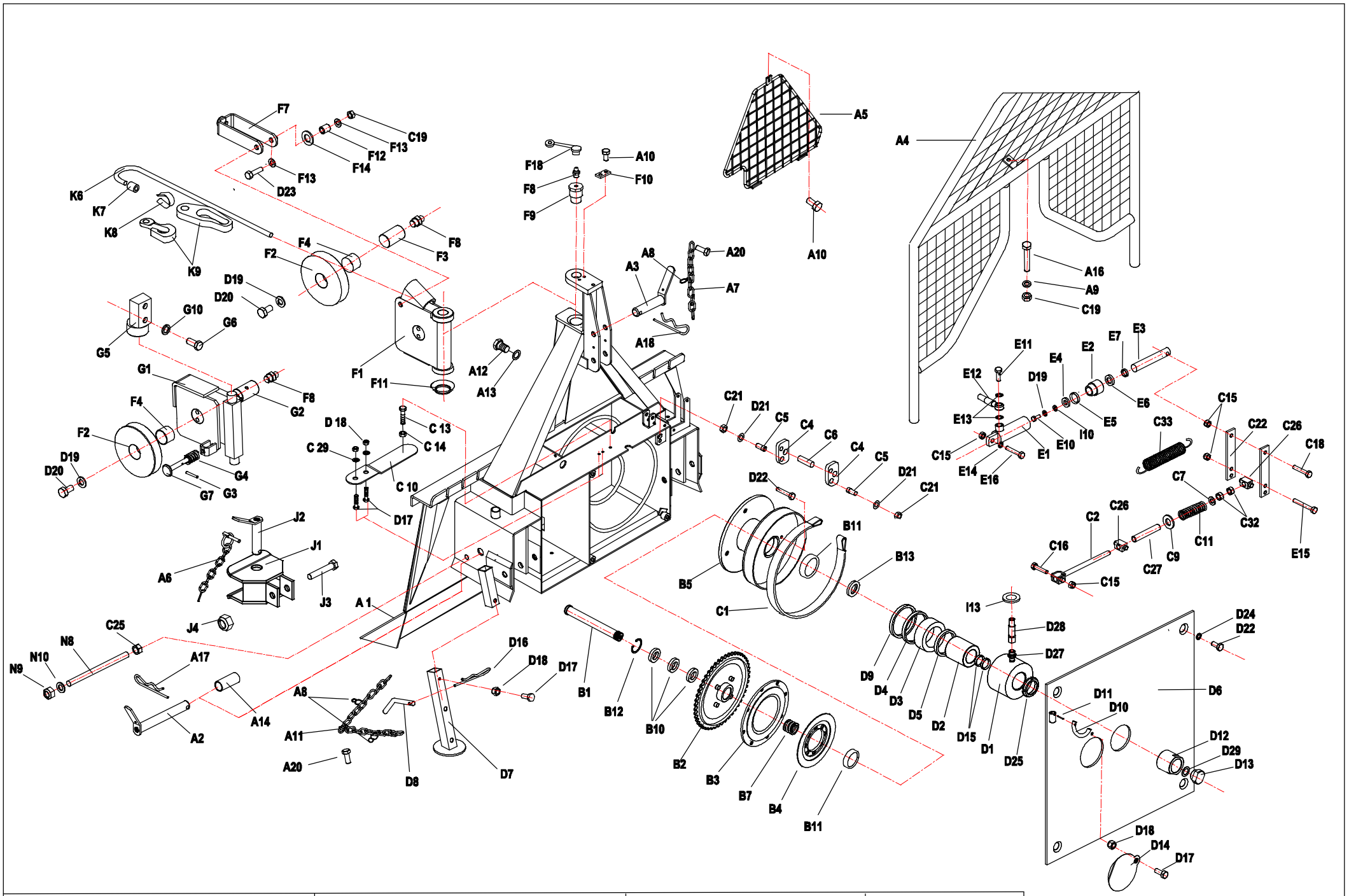

EGV 50 AHK	Art.119.49.000	Fabr.Nr.Serial N° 1087 --1111	(17.06.2004) 10.09.2004

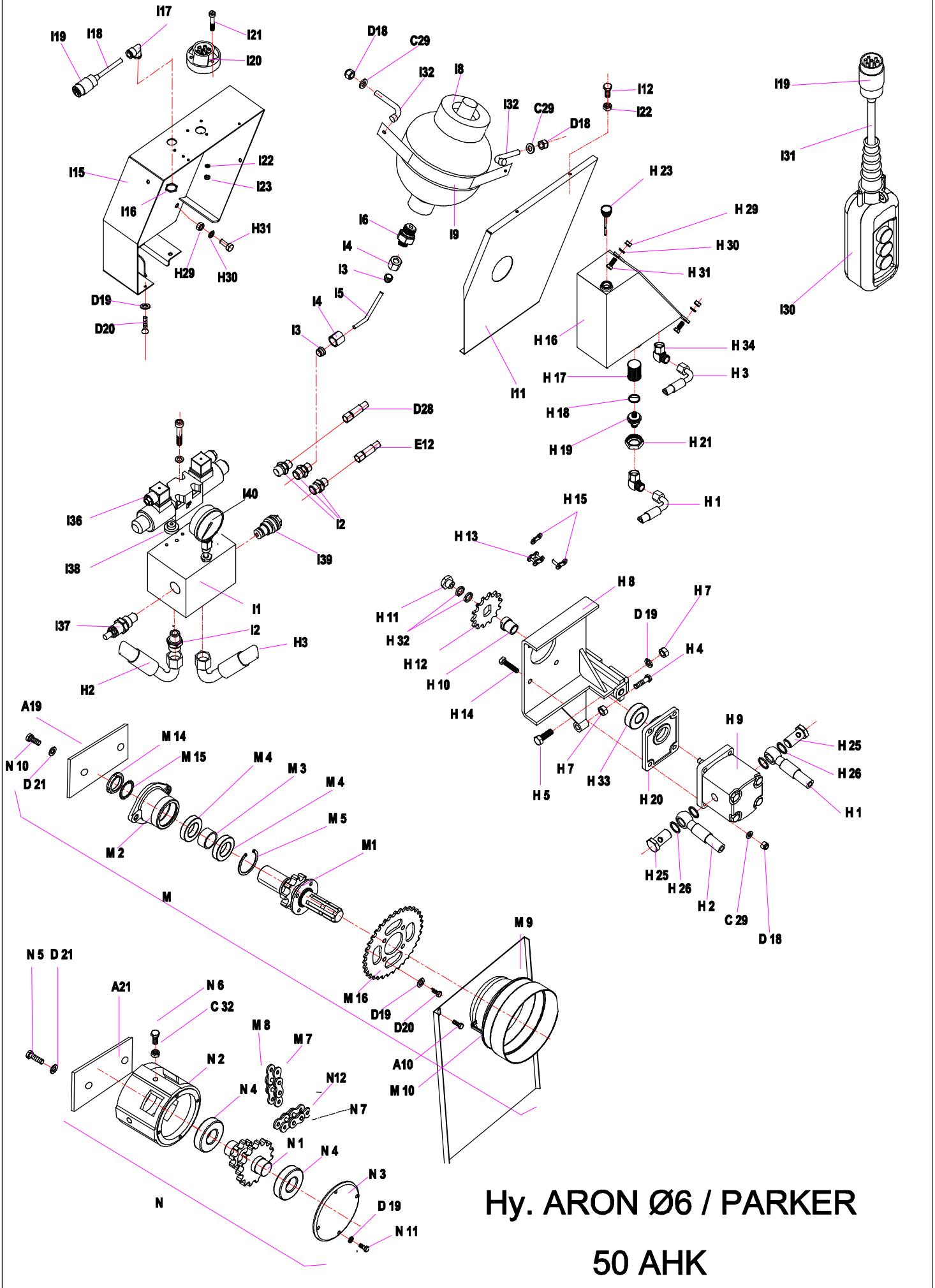

Hy. ARON Ø6 / PARKER

50 AHK

10.09.2004

FORSTWINDE EGV 50 AHK — Ersatzteilliste — (ARON Æ6 / PARKER)

Pos	Art. No.:	Benennung:	Stück
A1	119.01.000	Rahmen mit Rückeschild	1
A2	114.12.000	Unterlenkerbolzen	2
A3	119.13.001	Oberlenkerbolzen	1
A4	119.18.000	Schutzgitter	1
A5	119.51.200	Dreieckschutz	1
A6	855.03.004	Klappsplint ∅ 8 mit Kette und Splint	1
A7	808.00.002	Leichtkette l= 200	1
A8	848.02.077	S-Haken ∅ 2 x 22	5
A9	811.03.008	Scheibe ∅ 8 DIN 9021	3
A10	815.81.001	Schraube M 8 x 16 GF DIN 7500D	4
A11	808.00.009	Leichtkette l= 750	2
A12	815.05.026	SK-Schraube M 10 x 25 DIN 933	2
A13	812.01.010	Federring B 10 DIN 127	4
A14	114.00.010	Bolzensbüchse	2
A16	815.01.034	SK-Schraube DIN 931	1
A17	855.01.005	Bolzensicherung ∅5 l= 139	2
A18	855.01.003	Bolzensicherung ∅5	1
A19	117.00.004	Platte	1
A20	815.81.004	Schraube M 6 x12 DIN 7500	3
A21	117.00.006	Platte	1
B1	117.00.001	Trommelachse	1
B2	116.02.100	Kettenrad	1
B3	122.04.100	Kupplung I	1
B4	122.04.200	Kupplung II	1
B5	119.05.000	Seiltrommel	1
B7	848.02.091	Druckfeder	1
B10	800.03.062	Rillenkugellager 6008.2Z DIN 625	3
B11	800.03.034	Rillenkugellager 6308 Z DIN 625	2
B12	803.02.068	Seeger-Ring 68 DIN 472	1
B13	114.50.001		1
C1	116.07.500	Bandbremse	1
C2	122.08.300	Bremsspannschraube	1
C4	122.00.007	Pendel	2
C5	122.00.011	Haltersbolzen	2
C6	122.00.015	Bremsbolzen ∅ 16	1
C7	811.01.012	Scheibe ∅ 12 DIN 125	1
C9	811.01.020	Scheibe 20 DIN 125	1
C10	122.07.555	Spannfeder 25 x 125	1
C11	848.02.082	Bremsdruckfeder	1
C13	815.05.017	SK-Schraube M8 x 25 DIN 933	1
C14	813.01.008	SK-Mutter M8 DIN 934	2
C15	813.07.010	Sicherungsmutter M 10 DIN 985	2
C16	815.05.029	SK-Schraube M 10 x 40 DIN 933	1
C18	815.01.033	SK-Schraube M 10 x 50 DIN 931	1
C19	813.07.008	Sicherungsmutter M 8 DIN 985	1
C21	813.01.012	SK-Mutter M 12 DIN 934	2
C22	120.50.010	Abrückhebel	2
C24	812.01.016	Federring A 16 DIN 127	2
C25	813.01.016	SK-Mutter M 16 DIN 934	3
C26	122.00.020	Abrückbüchse	2
C27	122.00.019	Distanzrohr	1
C29	811.01.006	Scheibe ∅ 6 DIN 125	8
C32	813.21.012	Sicherungsmutter M 12 DIN 980 V	3
C33	848.02.006	Bremsfeder	2
D	119.53.010	Kupplungszylinder	1
D1	120.53.200	Zylindergahäuse	1
D2	119.53.001	Innenbuchse	1
D3	120.53.002	Kupplungskolben	1
D4	834.03.010	Stangendichtung T20 ∅ 97/85 x 9	1
D5	834.03.009	Stangendichtung T20 ∅ 65/77 x 9	1
D6	116.11.000	Trommelabdeckung	1
D7	119.18.100	Fuß	2
D8	120.15.501	Fußbolzen	2
D9	834.04.005	Abstraifer P7 ∅ 85/95	1
D10	122.00.006	Gelenkwellenhaken	1
D11	822.00.025	Spannstift ∅ 4 x 20 DIN 1481	1
D12	122.00.023	Mutter M 40 x 2	1
D13	122.00.022	Sicherungsstöpsel	1
D14	122.00.018	Deckel ∅ 110	1
D15	832.07027	O ring 62x 3	2
D16	855.02.003	Bolzensicherung ∅ 3	2
D17	815.05.008	SK-Schraube M 6 x 15 DIN 933	5
D18	813.07.006	Sicherungsmutter M 6 DIN 985	11
D19	812.01.008	Federring B 8 DIN 127	13
D20	815.05.013	SK-Schraube M 8 x 15 DIN 933	10
D21	812.01.012	Federring B 12 DIN 127	6
D22	815.05.074	SK-Schraube M 12 x 25 DIN 933	5
D23	815.05.018	SK-Schraube M 8 x 30 DIN 933	2
D24	812.20.001	Federring C 12,5 DIN 74361	4
D25	802.00.012	Mutter KM12	1
D27	859.04.004	Verschraubung M16K - M14R	1
D28	859.02.032	Kupplungsrohr ∅ 8 x 700	1
D29	812.07.020	Scheibe 20 DIN 6798 J	1
E	119.52.000	Bremszylinder	1
E1	135.06.100	Zylinderrohr	1

Pos	Art. No.:	Benennung:	Stück
E2	135.06.002	Führungsmutter	1
E3	120.52.001	Kolbenstange	1
E4	135.06.003	Unterlagsscheibe	1
E5	832.03.005	O - Ring ∅ 29 x 2	1
E6	834.03.003	Stangendichtung T 20 ∅ 22	1
E7	834.04.003	Abstreifer ∅ 22	1
E10	815.05.015	SK-Schraube M8 x 20	1
E11	135.00.003	Überlaufschraube M 14 x 1.5	1
E12	859.02.017	Bremsrohr ∅ 8 x 700	1
E13	829.00.004	Cu - Dichtung ∅ 14	5
E14	119.56.000	Distanzrohr	2
E15	815.01.047	SK-Schraube M 10 x 70 DIN 931	2
E16	815.01.033	SK-Schraube M 10 x 50 DIN 931	1
E17	859.07.004	Drosselrückschlagventil	1
E18	859.04.008	Verschraubung ∅10/1/4″	1
F	116.19.000	Seilrolle kpl.	1
F1	116.19.100	Seilrollengehäuse	1
F2	116.19.001	Seilrolle	2
F3	116.19.003	Seilrollenachse	1
F4	801.10.040	Gleitlager 40 x 44 x 30	2
F7	116.19.200	Seilführung	3
F8	828.01.002	Schmiernippel AM 8 x 1 DIN 71412	5
F9	116.00.008	Seilrollenbolzen	1
F10	120.00.005	Sicherungsblech	1
F11	120.10.003	Unterlagsscheibe	1
F12	116.19.004	Führungbusche	2
F13	811.03.008	Scheibe 8 verz.	4
F14	030.12.105	Scheibe ∅ 26/∅ 14 x 3	2
F18	846.00.061	Schmiernippelkappe	3
G	114.13.900	Untere Seilrolle kpl.	1
G1	114.13.200	Gehäuse der unteren Seilrolle	1
G2	114.13.004	Bolzen der unteren Seilrolle	1
G3	822.00.037	Federstift ∅3 x 20	1
G4	848.02.093	Druckfeder ∅ 25 / ∅ 12,5 x 45	1
G5	148.16.600	Seilrollenhalter oben	1
G6	148.16.603	SK-Schraube	2
G7	114.13.810	Seilbegrenzung	1
G10	812.01.020	Federring A20 DIN 127	2
H1	859.02.094	Saugrohr ∅ 8 x 430	1
H2	859.02.095	Druckrohr ∅ 8 x 350	1
H3	859.02.034	Rückrohr ∅ 8 x 730	1
H4	815.05.062	SK-Schraube M 8 x 40 DIN 933	1
H5	815.05.017	SK-Schraube M 8 x 25 DIN 933	2
H7	813.01.008	Mutter M 8	3
H8	119.61.100	Pumpenträger	1
H9	859.05.021	Pumpe	1
H10	120.61.001	Nabe	1
H11	120.61.004	Mutter M 6	1
H12	848.03.014	Kettenrad z=12	1
H13	805.20.059	Rollenkette 1/2", 59 Gl.	1
H14	815.01.010	SK-Schraube M 6 x 30 DIN 931	4
H15	806.01.404	Verbindungselement 1/2"	1
H16	119.57.200	Ölbehälter	1
H17	859.04.002	Saugfilter KLA ∅ 30 x 58	1
H18	832.04.023	O – Ring ∅ 28,3 x 2,4	1
H19	120.57.004	Behältermuffe	1
H20	120.61.003	Flansch	1
H21	120.57.002	Verbindungsmutter	1
H23	120.57.700	Deckel	1
H25	859.04.071	Schraube 3/8"	2
H26	829.00.020	Cu – Dichtung ∅ 21/∅ 17 (3/8")	4
H29	813.01.010	Mutter M10	4
H30	812.01.010	Federring A10	4
H31	815.05.055	SK-Schraube M 10 x 25 DIN 933	5
H32	852.04.007	Sicherring ∅25 x ∅12.2 x 1	2
H33	800.03.051	Rillenkugellager 6203.2Z	1
H34	859.04.34	Vinkelverschraubung ∅ 10 – M16K	2
I1	859.01.031	Steuerungsblock ARON	1
I2	859.04.006	Verschraubung M16K - 1/4"R	8
I3	859.04.061	Keilring ∅ 10	4
I4	859.04.062	Mutter Ermeto ∅ 10 / M6	4
I5	741.20.010	Rohr ∅ 10 x 2	1
I6	859.04.007	Verschraubung M16K - M18R	1
I8	859.06.006	Druckspeicher 0,8 l	1
I9	120.59.606	Speicherfassung	1
I11	120.59.610	Deckel	1
I12	815.15.021	Schlitzschraube M5 x 10	3
I13	304.00.010	Gummieinführung	1
I15	120.59.600	Steuerungskasten	1

Pos	Art. No.:	Benennung:	Stück
I16	870.00.095	Mutter SM PG 16	1
I17	870.00.094	Kabelführung RWG PG 16	1
I18	870.00.065	Steuerleitung 7 x 1,5 Stahldrahtgefl.	2m
I19	870.00.048	Metallstecker ISO 1724	2
I20	870.00.049	Metallsteckdose ISO 1724	1
I21	815.14.004	Schlitzschraube M5 x 35	3
I22	812.01.005	Federring A5	3
I23	813.01.005	Mutter M5	6
I30	870.00.047	Schalterkonsole für EGV Hy	1
I31	870.00.083	Steuerleitung 3 x 0,75 - Stahldrahtgefl.	5,5m
I32	412.00.146	Gebogene Schraube M6 x 34	2
I35	120.68.000	Schalterkonsole für EGV Hy	1
I36	859.01.019	Steuerungsventil	1
I37	859.01.036	Regulator des Druckbegrenzers	1
I38	120.49.401	Blende	1
I39	859.01.035	Druckbegrenzer	1
I40	859.08.003	Manometer	1
J	116.15.000	Anhängekupplung	1
J1	116.15.100	Gehäuse der Anhängekupplung	1
J2	116.15.200	Bolzen der Anhängekupplung	1
J3	815.01.044	SK-Schraube M16 x 90 DIN 931	1
J4	813.07.016	Sicherungsmutter M 16 DIN 985	2
K6	810.06.011	Zugseile ∅ 11	1
K7	809.00.011	Seilklammer ∅ 11 DIN 1142	3
K7	809.01.011	Einpressklammer ∅ 11	1
K8	860.01.002	Seilkausche ∅ 11 DIN 6899	1
K9	100.00.026	Kettenanschluß	1
K9	809.02.010	Parallelhaken P 10	1
M	119.58.040	Zapfwelle I kpl.	1
M1	119.58.400	Zapfwelle I mit Kettenrad	1
M2	119.06.002	Zapfwellengehäuse I	1
M3	119.06.003	Distanzbüchse 40 x 7	1
M4	800.03.040	Rillenkugellager 6208.2Z DIN 625	2
M5	803.02.080	Seeger-Ring 80 DIN 472	1
M7	805.24.025	Rollkette 1" 16 B - 1, 25 Gl.	1
M8	806.01.509	Verbindungsglied 1" 16 B - 1 / K	1
M9	117.12.000	Rollkettendeckel kpl.	1
M10	116.12.001	Gelenkwellenschutz	1
M14	802.00.008	SK-Mutter KM - 8 DIN 5416	1
M15	801.00.008	Scheibe MB - 8 DIN 5416	1
M16	848.03.023	Kettenrad Z=35	1
N	119.07.000	Zapfwelle II kpl.	1
N1	117.07.100	Zapfwelle II mit Kettenräder	1
N2	119.07.001	Zapfwellengehäuse II	1
N3	117.07.002	Lagergehäuse	1
N4	800.03.235	Rillenkugellager 6308.2Z DIN 625	2
N5	815.05.094	SK-Schraube M12 x 45 DIN 933	2
N6	815.05.094	SK-Schraube M12 x 45 DIN 933	1
N7	805.25.057	Rollkette 1" 80HX, 57 Gl.	1
N8	117.00.003	Spannschraube	1
N9	813.021.016	Sicherungsmutter M 16	1
N10	811.01.016	Scheibe 16 DIN 125	1
N11	815.05.015	SK-Schraube M 8 x 20 DIN 933	5
N12	806.15.080	Verbindungsglied 1" 111(S)	1

(17.6.2004) 10.9.2004

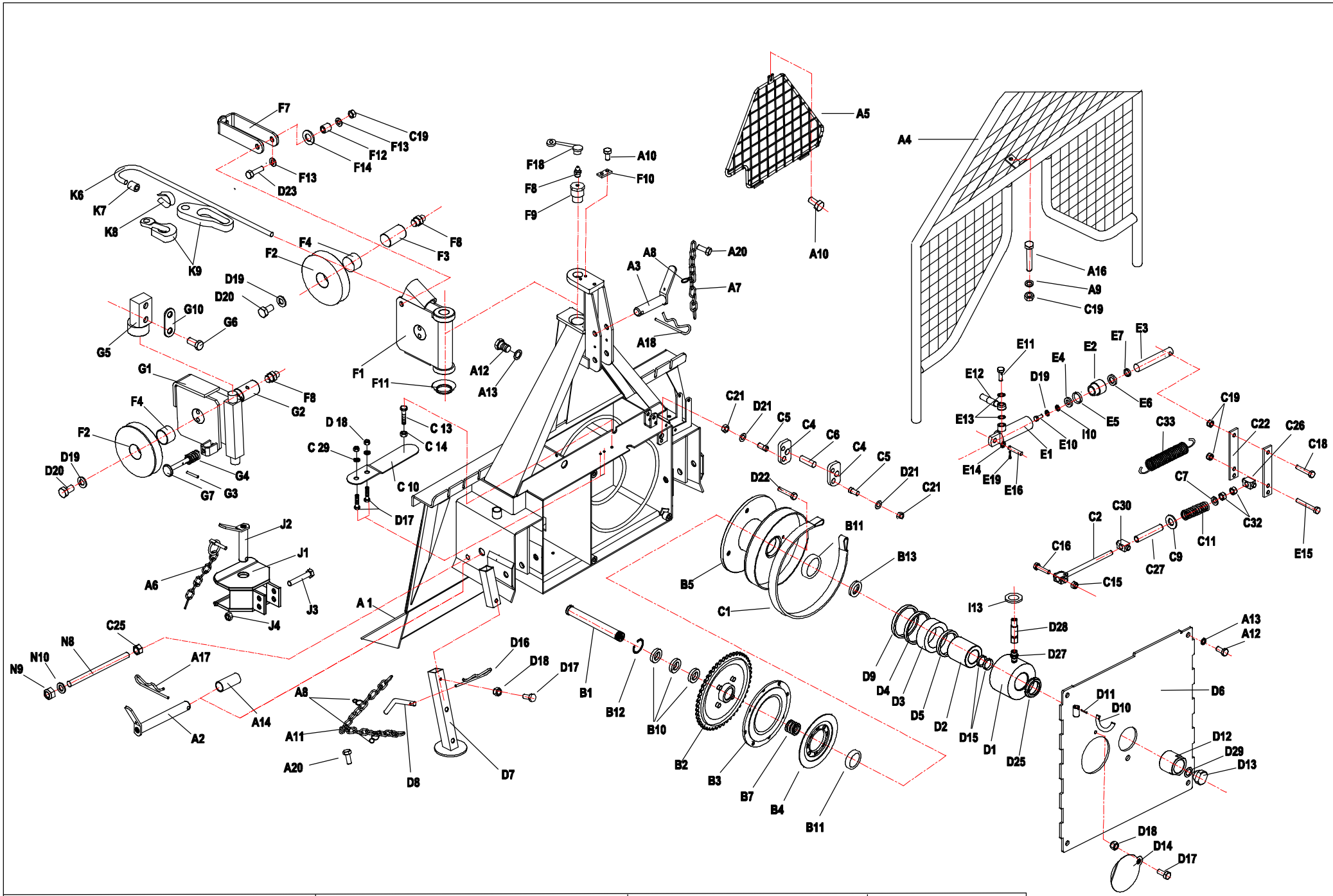

EGV 50 AHK	Art.119.49.000	Fabr.Nr.Serial N° 1112 -- 1181	(14.10.04) 10.11.04

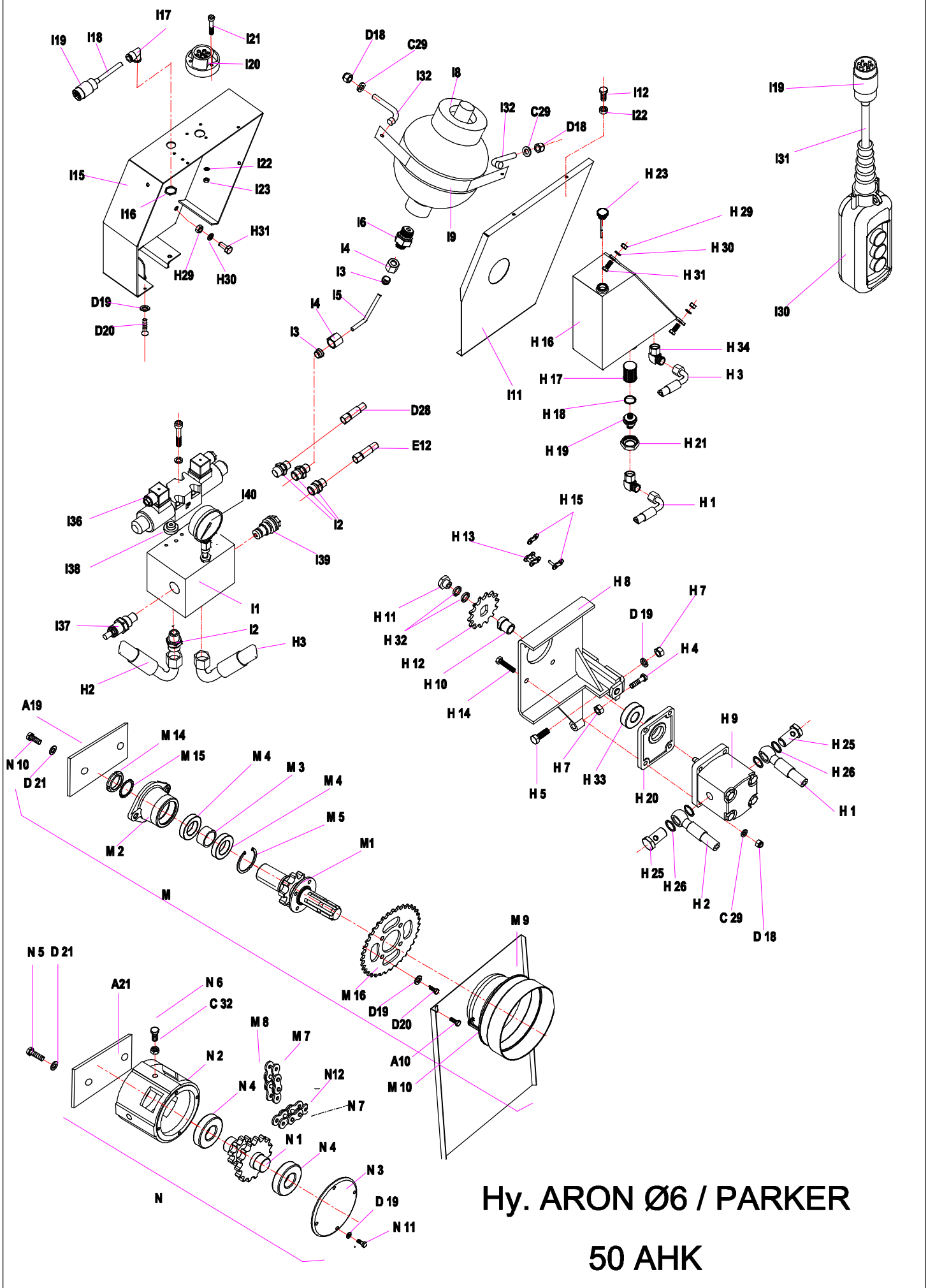
I17
I19
I18
I21
I20
I15
I22
I23
I16
H31
H29
H30
D19
D20
D18
C29
I32
I8
I32
C29
D18
I12
I22
I6
I4
I3
I5
I4
I3
I9
I11
H 23
H 29
H 30
H 31
H 16
H 34
H 17
H 3
H 18
H 19
H 21
H 1
I19
I31
I30
D28
E12
I2
I40
I36
I38
I39
I1
I37
I2
H3
H2
H 15
H 13
H 8
H 7
H 11
D 19
H 32
H 4
H 12
H 10
H 14
H 5
H 7
H 33
H 20
H 9
H 25
H 26
H 1
H 25
H 26
H 2
C 29
D 18
A19
N 10
D 21
M 14
M 15
M 4
M 3
M 4
M 5
M1
M 2
M
M 9
M 16
D19
D20
A10
M 10
N 5
D 21
A21
N 6
C 32
M 8
M 7
N 2
N12
N 4
N 7
N 1
N 4
N 3
D 19
N 11
N
Hy. ARON Ø6 / PARKER
50 AHK

14.10.2004

FORSTWINDE EGV 50 AHK — Ersatzteilliste — (ARON Æ6 / PARKER)

Pos	Art. No.:	Benennung:	Stück
A1	119.01.000	Rahmen mit Rückeschild	1
A2	114.12.000	Unterlenkerbolzen	2
A3	119.13.001	Oberlenkerbolzen	1
A4	119.18.000	Schutzgitter	1
A5	119.51.200	Dreieckschutz	1
A6	855.03.004	Klappsplint ∅ 8 mit Kette und Splint	1
A7	808.00.002	Leichtkette l= 200	1
A8	848.02.077	S-Haken ∅ 2 x 22	5
A9	811.03.008	Scheibe ∅ 8 DIN 9021	3
A10	815.81.001	Schraube M 8 x 16 GF DIN 7500D	4
A11	808.00.009	Leichtkette l= 750	2
A12	815.05.026	SK-Schraube M 10 x 25 DIN 933	6
A13	812.01.010	Federring B 10 DIN 127	6
A14	114.00.010	Bolzensbüchse	2
A16	815.01.034	SK-Schraube DIN 931	1
A17	855.01.005	Bolzensicherung ∅5 l= 139	2
A18	855.01.003	Bolzensicherung ∅5	1
A19	117.00.004	Platte	1
A20	815.81.004	Schraube M 6 x12 DIN 7500	3
A21	117.00.006	Platte	1
B1	117.00.001	Trommelachse	1
B2	116.02.100	Kettenrad	1
B3	122.04.100	Kupplung I	1
B4	122.04.200	Kupplung II	1
B5	119.05.000	Seiltrommel	1
B7	848.02.091	Druckfeder	1
B10	800.03.062	Rillenkugellager 6008.2Z DIN 625	3
B11	800.03.034	Rillenkugellager 6308 Z DIN 625	2
B12	803.02.068	Seeger-Ring 68 DIN 472	1
B13	114.50.001		1
C1	116.07.500	Bandbremse	1
C2	122.08.300	Bremsspannschraube	1
C4	122.00.007	Pendel	2
C5	122.00.011	Haltersbolzen	2
C6	122.00.015	Bremsbolzen ∅ 16	1
C7	811.01.012	Scheibe ∅ 12 DIN 125	1
C9	811.01.020	Scheibe 20 DIN 125	1
C10	122.07.555	Spannfeder 25 x 125	1
C11	848.02.082	Bremsdruckfeder	1
C13	815.05.017	SK-Schraube M8 x 25 DIN 933	1
C14	813.01.008	SK-Mutter M8 DIN 934	2
C15	813.07.010	Sicherungsmutter M 10 DIN 985	1
C16	815.05.029	SK-Schraube M 10 x 40 DIN 933	1
C18	815.01.033	SK-Schraube M 10 x 50 DIN 931	1
C19	813.07.008	Sicherungsmutter M 8 DIN 985	1
C21	813.01.012	SK-Mutter M 12 DIN 934	2
C22	120.50.010	Abrückhebel	2
C24	812.01.016	Federring A 16 DIN 127	2
C25	813.01.016	SK-Mutter M 16 DIN 934	3
C26	122.00.020	Abrückbüchse	1
C27	120.00.019	Distanzrohr	1
C29	811.01.006	Scheibe ∅ 6 DIN 125	8
C30	122.00.024	Abrückbüchse	1
C32	813.21.012	Sicherungsmutter M 12 DIN 980 V	3
C33	848.02.006	Bremsfeder	2
D	119.53.010	Kupplungszylinder	1
D1	120.53.200	Zylindergahäuse	1
D2	119.53.001	Innenbuchse	1
D3	120.53.002	Kupplungskolben	1
D4	834.03.010	Stangendichtung T20 ∅ 97/85 x 9	1
D5	834.03.009	Stangendichtung T20 ∅ 65/77 x 9	1
D6	119.11.000	Trommelabdeckung	1
D7	119.18.100	Fuß	2
D8	120.15.501	Fußbolzen	2
D9	834.04.005	Abstraifer P7 ∅ 85/95	1
D10	122.00.006	Gelenkwellenhaken	1
D11	822.00.025	Spannstift ∅ 4 x 20 DIN 1481	1
D12	122.00.023	Mutter M 40 x 2	1
D13	122.00.022	Sicherungsstöpsel	1
D14	122.00.018	Deckel ∅ 110	1
D15	832.07027	O ring 62x 3	2
D16	855.02.003	Bolzensicherung ∅ 3	2
D17	815.05.008	SK-Schraube M 6 x 15 DIN 933	5
D18	813.07.006	Sicherungsmutter M 6 DIN 985	11
D19	812.01.008	Federring B 8 DIN 127	13
D20	815.05.013	SK-Schraube M 8 x 15 DIN 933	10
D21	812.01.012	Federring B 12 DIN 127	6
D22	815.05.074	SK-Schraube M 12 x 25 DIN 933	1
D23	815.05.018	SK-Schraube M 8 x 30 DIN 933	2
D25	802.00.012	Mutter KM12	1
D27	859.04.004	Verschraubung M16K - M14R	1
D28	859.02.032	Kupplungsrohr ∅ 8 x 700	1
D29	812.07.020	Scheibe 20 DIN 6798 J	1
E	119.52.000	Bremszylinder	1
E1	135.06.100	Zylinderrohr	1

Pos	Art. No.:	Benennung:	Stück
E2	135.06.002	Führungsmutter	1
E3	120.52.001	Kolbenstange	1
E4	135.06.003	Unterlagsscheibe	1
E5	832.03.005	O - Ring ∅ 29 x 2	1
E6	834.03.003	Stangendichtung T 20 ∅ 22	1
E7	834.04.003	Abstreifer ∅ 22	1
E10	815.05.015	SK-Schraube M8 x 20	1
E11	135.00.003	Überlaufschraube M 14 x 1.5	1
E12	859.02.017	Bremsrohr ∅ 8 x 700	1
E13	829.00.004	Cu - Dichtung ∅ 14	5
E14	119.56.000	Distanzrohr	2
E15	815.01.047	SK-Schraube M 10 x 70 DIN 931	2
E16	119.13.100	Bolzen	1
E17	859.07.004	Drosselrückschlagventil	1
E18	859.04.008	Verschraubung ∅10/1/4″	1
E19	823.00.005	Splint 3,2 x 20 DIN94	1
F	116.19.000	Seilrolle kpl.	1
F1	116.19.100	Seilrollengehäuse	1
F2	116.19.001	Seilrolle	2
F3	116.19.003	Seilrollenachse	1
F4	801.10.040	Gleitlager 40 x 44 x 30	2
F7	116.19.200	Seilführung	3
F8	828.01.002	Schmiernippel AM 8 x 1 DIN 71412	5
F9	116.00.008	Seilrollenbolzen	1
F10	120.00.005	Sicherungsblech	1
F11	120.10.003	Unterlagsscheibe	1
F12	116.19.004	Führungbusche	2
F13	811.03.008	Scheibe 8 verz.	4
F14	030.12.105	Scheibe ∅ 26/∅ 14 x 3	2
F18	846.00.061	Schmiernippelkappe	3
G	114.13.900	Untere Seilrolle kpl.	1
G1	114.13.200	Gehäuse der unteren Seilrolle	1
G2	114.13.004	Bolzen der unteren Seilrolle	1
G3	822.00.037	Federstift ∅3 x 20	1
G4	848.02.093	Druckfeder ∅ 25 / ∅ 12,5 x 45	1
G5	148.16.600	Seilrollenhalter oben	1
G6	148.16.603	SK-Schraube	2
G7	114.13.810	Seilbegrenzung	1
G10	119.18.200	Platte	1
H1	859.02.094	Saugrohr ∅ 8 x 430	1
H2	859.02.095	Druckrohr ∅ 8 x 350	1
H3	859.02.034	Rückrohr ∅ 8 x 730	1
H4	815.05.062	SK-Schraube M 8 x 40 DIN 933	1
H5	815.05.017	SK-Schraube M 8 x 25 DIN 933	2
H7	813.01.008	Mutter M 8	3
H8	119.61.100	Pumpenträger	1
H9	859.05.021	Pumpe	1
H10	120.61.001	Nabe	1
H11	120.61.004	Mutter M 6	1
H12	848.03.014	Kettenrad z=12	1
H13	805.20.059	Rollenkette 1/2", 59 Gl.	1
H14	815.01.010	SK-Schraube M 6 x 30 DIN 931	4
H15	806.01.404	Verbindungselement 1/2"	1
H16	119.57.200	Ölbehälter	1
H17	859.04.002	Saugfilter KLA ∅ 30 x 58	1
H18	832.04.023	O – Ring ∅ 28,3 x 2,4	1
H19	120.57.004	Behältermuffe	1
H20	120.61.003	Flansch	1
H21	120.57.002	Verbindungsmutter	1
H23	120.57.700	Deckel	1
H25	859.04.071	Schraube 3/8"	2
H26	829.00.020	Cu – Dichtung ∅ 21/∅ 17 (3/8")	4
H29	813.01.010	Mutter M10	4
H30	812.01.010	Federring A10	4
H31	815.05.055	SK-Schraube M 10 x 25 DIN 933	5
H32	852.04.007	Sicherring ∅25 x ∅12.2 x 1	2
H33	800.03.051	Rillenkugellager 6203.2Z	1
H34	859.04.34	Vinkelverschraubung ∅ 10 – M16K	2
I1	859.01.031	Steuerungsblock ARON	1
I2	859.04.006	Verschraubung M16K - 1/4"R	8
I3	859.04.061	Keilring ∅ 10	4
I4	859.04.062	Mutter Ermeto ∅ 10 / M6	4
I5	120.59.614	Rohr ∅ 10 x 2	1
I6	859.04.010	Verschraubung M16K – 1/2R	1
I8	859.06.011	Druckspeicher 0,75 l PARKER	1
I9	120.59.612	Speicherfassung	1
I11	120.59.610	Deckel	1
I12	815.15.021	Schlitzschraube M5 x 10	3
I13	304.00.010	Gummieinführung	1
I15	120.59.600	Steuerungskasten	1

Pos	Art. No.:	Benennung:	Stück
I16	870.00.095	Mutter SM PG 16	1
I17	870.00.094	Kabelführung RWG PG 16	1
I18	870.00.065	Steuerleitung 7 x 1,5 Stahldrahtgefl.	2m
I19	870.00.048	Metallstecker ISO 1724	2
I20	870.00.049	Metallsteckdose ISO 1724	1
I21	815.14.004	Schlitzschraube M5 x 35	3
I22	812.01.005	Federring A5	3
I23	813.01.005	Mutter M5	6
I30	870.00.047	Schalterkonsole für EGV Hy	1
I31	870.00.083	Steuerleitung 3 x 0,75 - Stahldrahtgefl.	5,5m
I32	412.00.146	Gebogene Schraube M6 x 34	2
I35	120.68.000	Schalterkonsole für EGV Hy	1
I36	859.01.019	Steuerungsventil	1
I37	859.01.036	Regulator des Druckbegrenzers	1
I38	120.49.401	Blende	1
I39	859.01.035	Druckbegrenzer	1
I40	859.08.003	Manometer	1
J	116.15.010	Anhängekupplung	1
J1	116.15.110	Gehäuse der Anhängekupplung	1
J2	116.15.200	Bolzen der Anhängekupplung	1
J3	815.01.007	SK-Schraube M10 x 80 DIN 931	2
J4	813.07.070	Sicherungsmutter M 10 DIN 985	2
K6	810.06.011	Zugseile ∅ 11	1
K7	809.00.011	Seilklammer ∅ 11 DIN 1142	3
K7	809.01.011	Einpressklammer ∅ 11	1
K8	860.01.002	Seilkausche ∅ 11 DIN 6899	1
K9	100.00.026	Kettenanschluß	1
K9	809.02.010	Parallelhaken P 10	1
M	119.58.040	Zapfwelle I kpl.	1
M1	119.58.400	Zapfwelle I mit Kettenrad	1
M2	119.06.002	Zapfwellengehäuse I	1
M3	119.06.003	Distanzbüchse 40 x 7	1
M4	800.03.040	Rillenkugellager 6208.2Z DIN 625	2
M5	803.02.080	Seeger-Ring 80 DIN 472	1
M7	805.24.025	Rollkette 1" 16 B - 1, 25 Gl.	1
M8	806.01.509	Verbindungsglied 1" 16 B - 1 / K	1
M9	117.12.000	Rollkettendeckel kpl.	1
M10	116.12.001	Gelenkwellenschutz	1
M14	802.00.008	SK-Mutter KM - 8 DIN 5416	1
M15	801.00.008	Scheibe MB - 8 DIN 5416	1
M16	848.03.023	Kettenrad Z=35	1
N	119.07.000	Zapfwelle II kpl.	1
N1	117.07.100	Zapfwelle II mit Kettenräder	1
N2	119.07.001	Zapfwellengehäuse II	1
N3	117.07.002	Lagergehäuse	1
N4	800.03.235	Rillenkugellager 6308.2Z DIN 625	2
N5	815.05.094	SK-Schraube M12 x 45 DIN 933	2
N6	815.05.094	SK-Schraube M12 x 45 DIN 933	1
N7	805.25.057	Rollkette 1" 80HX, 57 Gl.	1
N8	117.00.003	Spannschraube	1
N9	813.021.016	Sicherungsmutter M 16	1
N10	811.01.016	Scheibe 16 DIN 125	1
N11	815.05.015	SK-Schraube M 8 x 20 DIN 933	5
N12	806.15.080	Verbindungsglied 1" 111(S)	1

10.11.2004

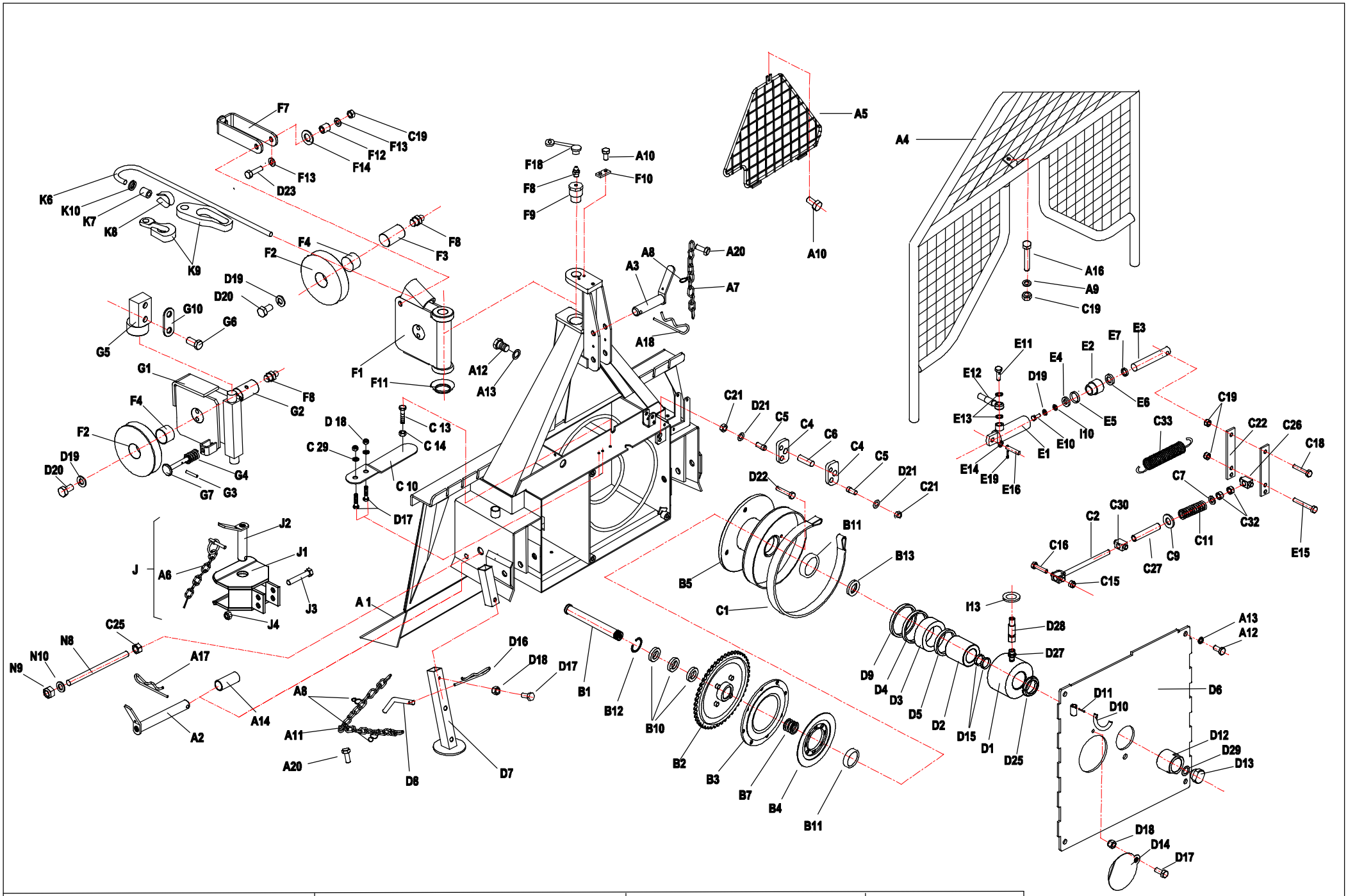

EGV 50 AHK	Art.119.49.000	Fabr.Nr.Serial N° 1182 –1251	20.01.2005

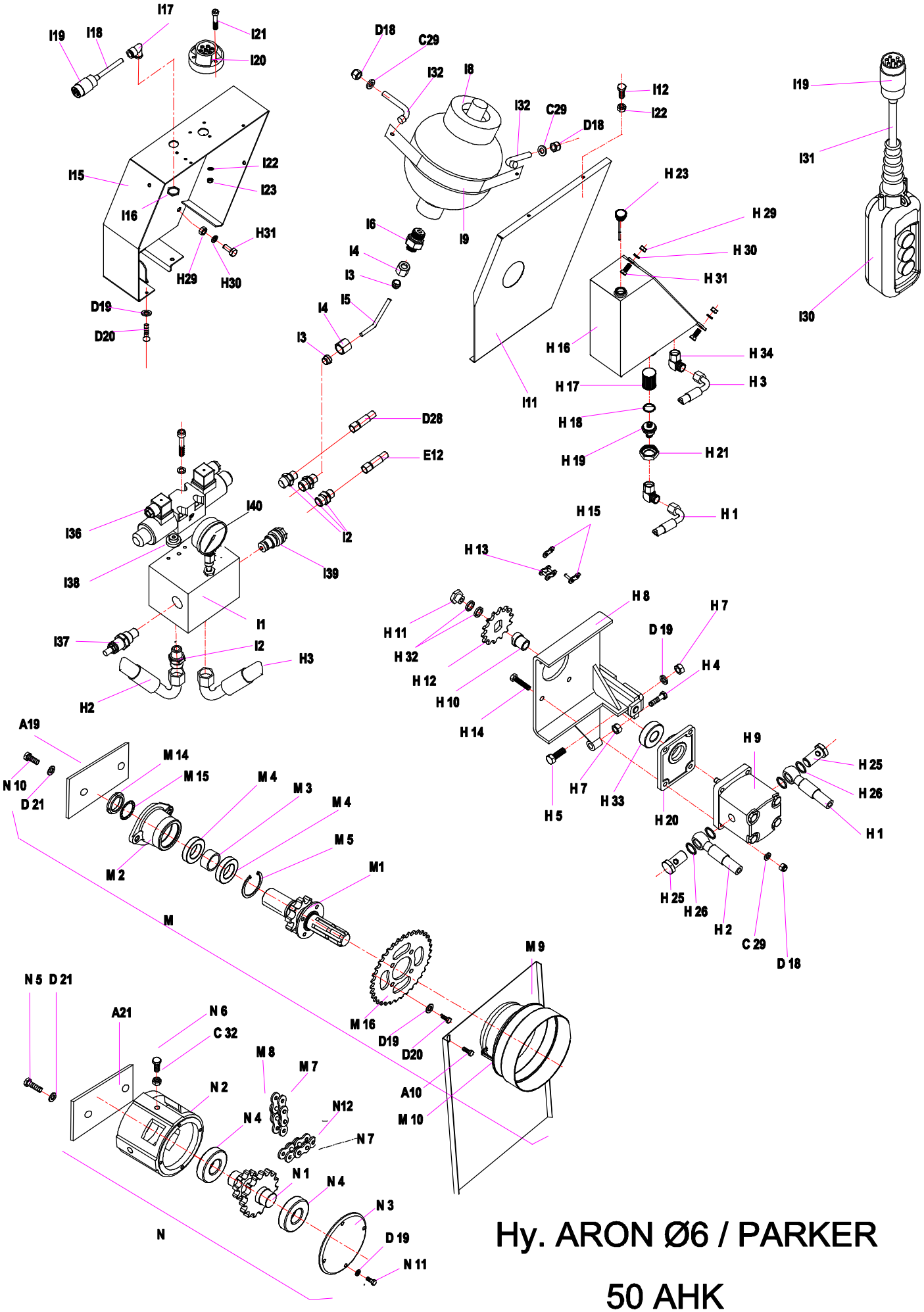

Hy. ARON Ø6 / PARKER

50 AHK

07.12.2004

FORSTWINDE EGV 50 AHK — Ersatzteilliste — (ARON Æ6 / PARKER)

Pos	Art. No.:	Benennung:	Stück
A1	119.01.000	Rahmen mit Rückeschild	1
A2	114.12.000	Unterlenkerbolzen	2
A3	119.13.001	Oberlenkerbolzen	1
A4	119.18.000	Schutzgitter	1
A5	119.51.200	Dreieckschutz	1
A6	855.03.004	Klappsplint ∅ 8 mit Kette und Splint	1
A7	808.00.002	Leichtkette l= 200	1
A8	848.02.077	S-Haken ∅ 2 x 22	5
A9	811.03.008	Scheibe ∅ 8 DIN 9021	3
A10	815.81.001	Schraube M 8 x 16 GF DIN 7500D	4
A11	808.00.009	Leichtkette l= 750	2
A12	815.05.026	SK-Schraube M 10 x 25 DIN 933	6
A13	812.01.010	Federring B 10 DIN 127	6
A14	114.00.010	Bolzensbüchse	2
A16	815.01.034	SK-Schraube DIN 931	1
A17	855.01.005	Bolzensicherung ∅5 l= 139	2
A18	855.01.003	Bolzensicherung ∅5	1
A19	117.00.004	Platte	1
A20	815.81.004	Schraube M 6 x12 DIN 7500	3
A21	117.00.006	Platte	1
B1	117.00.001	Trommelachse	1
B2	116.02.100	Kettenrad	1
B3	122.04.100	Kupplung I	1
B4	122.04.200	Kupplung II	1
B5	119.05.000	Seiltrommel	1
B7	848.02.091	Druckfeder	1
B10	800.03.062	Rillenkugellager 6008.2Z DIN 625	3
B11	800.03.034	Rillenkugellager 6308 Z DIN 625	2
B12	803.02.068	Seeger-Ring 68 DIN 472	1
B13	114.50.001		1
C1	116.07.500	Bandbremse	1
C2	122.08.300	Bremsspannschraube	1
C4	122.00.007	Pendel	2
C5	122.00.011	Haltersbolzen	2
C6	122.00.015	Bremsbolzen ∅ 16	1
C7	811.01.012	Scheibe ∅ 12 DIN 125	1
C9	811.01.020	Scheibe 20 DIN 125	1
C10	122.07.555	Spannfeder 25 x 125	1
C11	848.02.082	Bremsdruckfeder	1
C13	815.05.017	SK-Schraube M8 x 25 DIN 933	1
C14	813.01.008	SK-Mutter M8 DIN 934	2
C15	813.07.010	Sicherungsmutter M 10 DIN 985	1
C16	815.05.029	SK-Schraube M 10 x 40 DIN 933	1
C18	815.01.033	SK-Schraube M 10 x 50 DIN 931	1
C19	813.07.008	Sicherungsmutter M 8 DIN 985	1
C21	813.01.012	SK-Mutter M 12 DIN 934	2
C22	120.50.010	Abrückhebel	2
C24	812.01.016	Federring A 16 DIN 127	2
C25	813.01.016	SK-Mutter M 16 DIN 934	3
C26	122.00.020	Abrückbüchse	1
C27	120.00.019	Distanzrohr	1
C29	811.01.006	Scheibe ∅ 6 DIN 125	8
C30	122.00.024	Abrückbüchse	1
C32	813.21.012	Sicherungsmutter M 12 DIN 980 V	3
C33	848.02.006	Bremsfeder	2
D	119.53.010	Kupplungszylinder	1
D1	120.53.200	Zylindergahäuse	1
D2	119.53.001	Innenbuchse	1
D3	120.53.002	Kupplungskolben	1
D4	834.03.010	Stangendichtung T20 ∅ 97/85 x 9	1
D5	834.03.009	Stangendichtung T20 ∅ 65/77 x 9	1
D6	119.11.000	Trommelabdeckung	1
D7	119.18.100	Fuß	2
D8	120.15.501	Fußbolzen	2
D9	834.04.005	Abstraifer P7 ∅ 85/95	1
D10	122.00.006	Gelenkwellenhaken	1
D11	822.00.025	Spannstift ∅ 4 x 20 DIN 1481	1
D12	122.00.023	Mutter M 40 x 2	1
D13	122.00.022	Sicherungsstöpsel	1
D14	122.00.018	Deckel ∅ 110	1
D15	832.07027	O ring 62x 3	2
D16	855.02.003	Bolzensicherung ∅ 3	2
D17	815.05.008	SK-Schraube M 6 x 15 DIN 933	5
D18	813.07.006	Sicherungsmutter M 6 DIN 985	11
D19	812.01.008	Federring B 8 DIN 127	13
D20	815.05.013	SK-Schraube M 8 x 15 DIN 933	10
D21	812.01.012	Federring B 12 DIN 127	6
D22	815.05.074	SK-Schraube M 12 x 25 DIN 933	1
D23	815.05.018	SK-Schraube M 8 x 30 DIN 933	2
D25	802.00.012	Mutter KM12	1
D27	859.04.004	Verschraubung M16K - M14R	1
D28	859.02.032	Kupplungsrohr ∅ 8 x 700	1
D29	812.07.020	Scheibe 20 DIN 6798 J	1
E	119.52.000	Bremszylinder	1
E1	135.06.100	Zylinderrohr	1

Pos	Art. No.:	Benennung:	Stück
E2	135.06.002	Führungsmutter	1
E3	120.52.001	Kolbenstange	1
E4	135.06.003	Unterlagsscheibe	1
E5	832.03.005	O - Ring ∅ 29 x 2	1
E6	834.03.003	Stangendichtung T 20 ∅ 22	1
E7	834.04.003	Abstreifer ∅ 22	1
E10	815.05.015	SK-Schraube M8 x 20	1
E11	135.00.003	Überlaufschraube M 14 x 1.5	1
E12	859.02.017	Bremsrohr ∅ 8 x 700	1
E13	829.00.004	Cu - Dichtung ∅ 14	5
E14	119.56.000	Distanzrohr	2
E15	815.01.047	SK-Schraube M 10 x 70 DIN 931	2
E16	119.13.100	Bolzen	1
E17	859.07.004	Drosselrückschlagventil	1
E18	859.04.008	Verschraubung ∅10/1/4″	1
E19	823.00.005	Splint 3,2 x 20 DIN94	1
F	116.19.000	Seilrolle kpl.	1
F1	116.19.100	Seilrollengehäuse	1
F2	116.19.001	Seilrolle	2
F3	116.19.003	Seilrollenachse	1
F4	801.10.040	Gleitlager 40 x 44 x 30	2
F7	116.19.200	Seilführung	3
F8	828.01.002	Schmiernippel AM 8 x 1 DIN 71412	5
F9	116.00.008	Seilrollenbolzen	1
F10	120.00.005	Sicherungsblech	1
F11	120.10.003	Unterlagsscheibe	1
F12	116.19.004	Führungbusche	2
F13	811.03.008	Scheibe 8 verz.	4
F14	030.12.105	Scheibe ∅ 26/∅ 14 x 3	2
F18	846.00.061	Schmiernippelkappe	3
G	114.13.900	Untere Seilrolle kpl.	1
G1	114.13.200	Gehäuse der unteren Seilrolle	1
G2	114.13.004	Bolzen der unteren Seilrolle	1
G3	822.00.037	Federstift ∅3 x 20	1
G4	848.02.093	Druckfeder ∅ 25 / ∅ 12,5 x 45	1
G5	148.16.600	Seilrollenhalter oben	1
G6	148.16.603	SK-Schraube	2
G7	114.13.810	Seilbegrenzung	1
G10	119.18.200	Platte	1
H1	859.02.094	Saugrohr ∅ 8 x 430	1
H2	859.02.095	Druckrohr ∅ 8 x 350	1
H3	859.02.034	Rückrohr ∅ 8 x 730	1
H4	815.05.062	SK-Schraube M 8 x 40 DIN 933	1
H5	815.05.017	SK-Schraube M 8 x 25 DIN 933	2
H7	813.01.008	Mutter M 8	3
H8	119.61.100	Pumpenträger	1
H9	859.05.021	Pumpe	1
H10	120.61.001	Nabe	1
H11	120.61.004	Mutter M 6	1
H12	848.03.014	Kettenrad z=12	1
H13	805.20.059	Rollenkette 1/2", 59 Gl.	1
H14	815.01.010	SK-Schraube M 6 x 30 DIN 931	4
H15	806.01.404	Verbindungselement 1/2"	1
H16	119.57.200	Ölbehälter	1
H17	859.04.002	Saugfilter KLA ∅ 30 x 58	1
H18	832.04.023	O – Ring ∅ 28,3 x 2,4	1
H19	120.57.004	Behältermuffe	1
H20	120.61.003	Flansch	1
H21	120.57.002	Verbindungsmutter	1
H23	120.57.700	Deckel	1
H25	859.04.071	Schraube 3/8"	2
H26	829.00.020	Cu – Dichtung ∅ 21/∅ 17 (3/8")	4
H29	813.01.010	Mutter M10	4
H30	812.01.010	Federring A10	4
H31	815.05.055	SK-Schraube M 10 x 25 DIN 933	5
H32	852.04.007	Sicherring ∅25 x ∅12.2 x 1	2
H33	800.03.051	Rillenkugellager 6203.2Z	1
H34	859.04.34	Vinkelverschraubung ∅ 10 – M16K	2
I1	859.01.031	Steuerungsblock ARON	1
I2	859.04.006	Verschraubung M16K - 1/4"R	8
I3	859.04.061	Keilring ∅ 10	4
I4	859.04.062	Mutter Ermeto ∅ 10 / M6	4
I5	120.59.614	Rohr ∅ 10 x 2	1
I6	859.04.010	Verschraubung M16K – 1/2R	1
I8	859.06.011	Druckspeicher 0,75 l PARKER	1
I9	120.59.612	Speicherfassung	1
I11	120.59.610	Deckel	1
I12	815.15.021	Schlitzschraube M5 x 10	3
I13	304.00.010	Gummieinführung	1
I15	120.59.600	Steuerungskasten	1

Pos	Art. No.:	Benennung:	Stück
I16	870.00.095	Mutter SM PG 16	1
I17	870.00.094	Kabelführung RWG PG 16	1
I18	870.00.065	Steuerleitung 7 x 1,5 Stahldrahtgefl.	2m
I19	870.00.048	Metallstecker ISO 1724	2
I20	870.00.049	Metallsteckdose ISO 1724	1
I21	815.14.004	Schlitzschraube M5 x 35	3
I22	812.01.005	Federring A5	3
I23	813.01.005	Mutter M5	6
I30	870.00.047	Schalterkonsole für EGV Hy	1
I31	870.00.083	Steuerleitung 3 x 0,75 - Stahldrahtgefl.	5,5m
I32	412.00.146	Gebogene Schraube M6 x 34	2
I35	120.68.000	Schalterkonsole für EGV Hy	1
I36	859.01.019	Steuerungsventil	1
I37	859.01.036	Regulator des Druckbegrenzers	1
I38	120.49.401	Blende	1
I39	859.01.035	Druckbegrenzer	1
I40	859.08.003	Manometer	1
J	117.13.200	Anhängekupplung	1
J1	117.13.210	Gehäuse der Anhängekupplung	1
J2	116.15.200	Bolzen der Anhängekupplung	1
J3	815.01.019	SK-Schraube M12 x 80 DIN 931	2
J4	813.07.012	Sicherungsmutter M 12 DIN 985	2
K6	810.06.011	Zugseile ∅ 11	1
K7	809.01.011	Einpressklammer ∅ 11	1
K8	860.01.002	Seilkausche ∅ 11 DIN 6899	1
K9	100.00.026	Kettenanschluß	1
K9	809.02.010	Parallelhaken P 10	1
K10	122.00.025	Scheibe 50/11,5	1
M	119.58.040	Zapfwelle I kpl.	1
M1	119.58.400	Zapfwelle I mit Kettenrad	1
M2	119.06.002	Zapfwellengehäuse I	1
M3	119.06.003	Distanzbüchse 40 x 7	1
M4	800.03.040	Rillenkugellager 6208.2Z DIN 625	2
M5	803.02.080	Seeger-Ring 80 DIN 472	1
M7	805.24.025	Rollkette 1" 16 B - 1, 25 Gl.	1
M8	806.01.509	Verbindungsglied 1" 16 B - 1 / K	1
M9	117.12.000	Rollkettendeckel kpl.	1
M10	116.12.001	Gelenkwellenschutz	1
M14	802.00.008	SK-Mutter KM - 8 DIN 5416	1
M15	801.00.008	Scheibe MB - 8 DIN 5416	1
M16	848.03.023	Kettenrad Z=35	1
N	119.07.000	Zapfwelle II kpl.	1
N1	117.07.100	Zapfwelle II mit Kettenräder	1
N2	119.07.001	Zapfwellengehäuse II	1
N3	117.07.002	Lagergehäuse	1
N4	800.03.035	Rillenkugellager 6308.2Z DIN 625	2
N5	815.05.094	SK-Schraube M12 x 45 DIN 933	2
N6	815.05.094	SK-Schraube M12 x 45 DIN 933	1
N7	805.25.057	Rollkette 1" 80HX, 57 Gl.	1
N8	117.00.003	Spannschraube	1
N9	813.021.016	Sicherungsmutter M 16	1
N10	811.01.016	Scheibe 16 DIN 125	1
N11	815.05.015	SK-Schraube M 8 x 20 DIN 933	5
N12	806.15.080	Verbindungsglied 1" 111(S)	1

07.12.2004

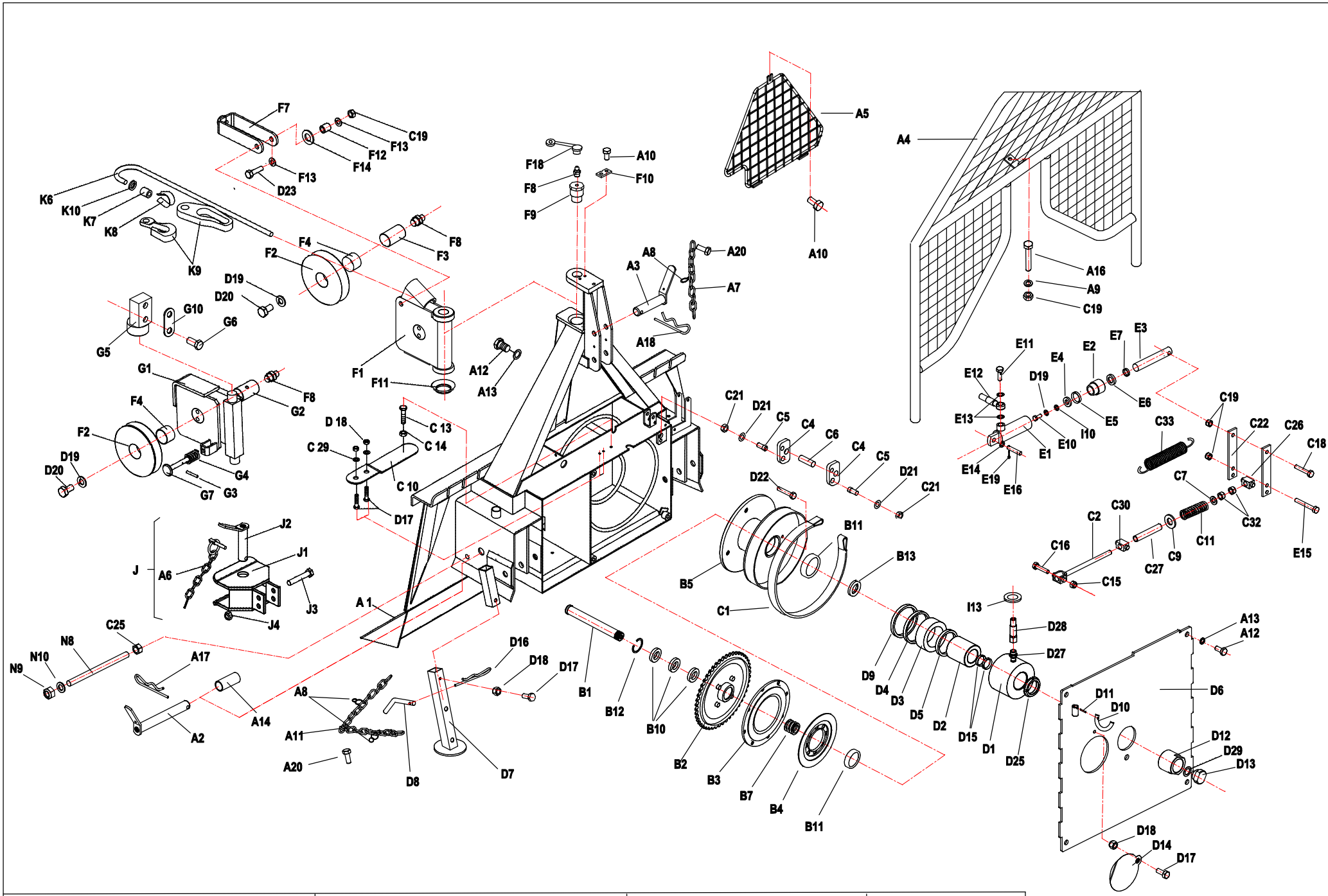

EGV 50 AHK	Art.119.49.000	Fabr.Nr.Serial N° 1252 -- 1391	20.01.2005

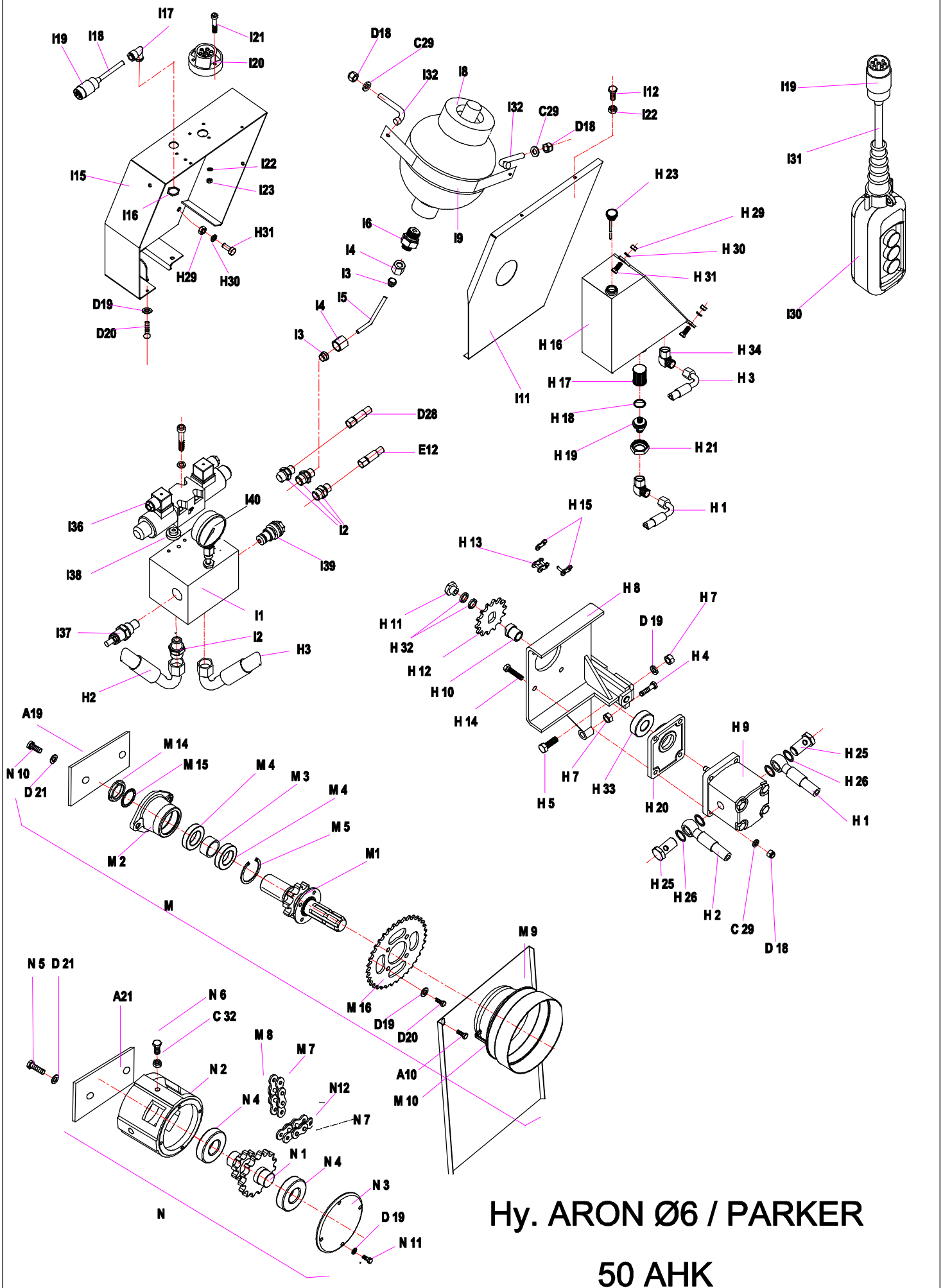

Hy. ARON Ø6 / PARKER

50 AHK

20.01.2005

FORSTWINDE EGV 50 AHK — Ersatzteilliste — (ARON Æ6 / PARKER)

Pos	Art. No.:	Benennung:	Stück
A1	119.01.000	Rahmen mit Rückeschild	1
A2	114.12.000	Unterlenkerbolzen	2
A3	119.13.001	Oberlenkerbolzen	1
A4	119.18.000	Schutzgitter	1
A5	119.51.200	Dreieckschutz	1
A6	855.03.004	Klappsplint ∅ 8 mit Kette und Splint	1
A7	808.00.002	Leichtkette l= 200	1
A8	848.02.077	S-Haken ∅ 2 x 22	5
A9	811.03.008	Scheibe ∅ 8 DIN 9021	3
A10	815.81.001	Schraube M 8 x 16 GF DIN 7500D	4
A11	808.00.009	Leichtkette l= 750	2
A12	815.05.026	SK-Schraube M 10 x 25 DIN 933	6
A13	812.01.010	Federring B 10 DIN 127	6
A14	114.00.010	Bolzensbüchse	2
A16	815.01.034	SK-Schraube DIN 931	1
A17	855.01.005	Bolzensicherung ∅5 l= 139	2
A18	855.01.003	Bolzensicherung ∅5	1
A19	117.00.004	Platte	1
A20	815.81.004	Schraube M 6 x12 DIN 7500	3
A21	117.00.006	Platte	1
B1	117.00.001	Trommelachse	1
B2	116.02.100	Kettenrad	1
B3	122.04.100	Kupplung I	1
B4	122.04.200	Kupplung II	1
B5	119.05.000	Seiltrommel	1
B7	848.02.091	Druckfeder	1
B10	800.03.062	Rillenkugellager 6008.2Z DIN 625	3
B11	800.03.034	Rillenkugellager 6308 Z DIN 625	2
B12	803.02.068	Seeger-Ring 68 DIN 472	1
B13	114.50.001		1
C1	116.07.500	Bandbremse	1
C2	122.08.300	Bremsspannschraube	1
C4	119.00.008	Pendel	2
C5	122.00.011	Haltersbolzen	2
C6	122.00.015	Bremsbolzen ∅ 16	1
C7	811.01.012	Scheibe ∅ 12 DIN 125	1
C9	811.01.020	Scheibe 20 DIN 125	1
C10	122.07.555	Spannfeder 25 x 125	1
C11	848.02.082	Bremsdruckfeder	1
C13	815.05.017	SK-Schraube M8 x 25 DIN 933	1
C14	813.01.008	SK-Mutter M8 DIN 934	2
C15	813.07.010	Sicherungsmutter M 10 DIN 985	1
C16	815.05.029	SK-Schraube M 10 x 40 DIN 933	1
C18	815.01.033	SK-Schraube M 10 x 50 DIN 931	1
C19	813.07.008	Sicherungsmutter M 8 DIN 985	1
C21	813.01.012	SK-Mutter M 12 DIN 934	2
C22	120.50.010	Abrückhebel	2
C24	812.01.016	Federring A 16 DIN 127	2
C25	813.01.016	SK-Mutter M 16 DIN 934	3
C26	122.00.020	Abrückbüchse	1
C27	122.00.019	Distanzrohr	1
C29	811.01.006	Scheibe ∅ 6 DIN 125	8
C30	122.00.024	Abrückbüchse	1
C32	813.21.012	Sicherungsmutter M 12 DIN 980 V	3
C33	848.02.006	Bremsfeder	2
D	119.53.010	Kupplungszylinder	1
D1	120.53.200	Zylindergahäuse	1
D2	119.53.001	Innenbuchse	1
D3	120.53.002	Kupplungskolben	1
D4	834.03.010	Stangendichtung T20 ∅ 97/85 x 9	1
D5	834.03.009	Stangendichtung T20 ∅ 65/77 x 9	1
D6	119.11.000	Trommelabdeckung	1
D7	119.18.100	Fuß	2
D8	120.15.501	Fußbolzen	2
D9	834.04.005	Abstraifer P7 ∅ 85/95	1
D10	122.00.006	Gelenkwellenhaken	1
D11	822.00.025	Spannstift ∅ 4 x 20 DIN 1481	1
D12	122.00.023	Mutter M 40 x 2	1
D13	122.00.022	Sicherungsstöpsel	1
D14	122.00.018	Deckel ∅ 110	1
D15	832.07027	O ring 62x 3	2
D16	855.02.003	Bolzensicherung ∅ 3	2
D17	815.05.008	SK-Schraube M 6 x 15 DIN 933	5
D18	813.07.006	Sicherungsmutter M 6 DIN 985	11
D19	812.01.008	Federring B 8 DIN 127	13
D20	815.05.013	SK-Schraube M 8 x 15 DIN 933	10
D21	812.01.012	Federring B 12 DIN 127	6
D22	815.05.074	SK-Schraube M 12 x 25 DIN 933	1
D23	815.05.018	SK-Schraube M 8 x 30 DIN 933	2
D25	802.00.012	Mutter KM12	1
D27	859.04.004	Verschraubung M16K - M14R	1
D28	859.02.032	Kupplungsrohr ∅ 8 x 700	1
D29	812.07.020	Scheibe 20 DIN 6798 J	1
E	119.52.000	Bremszylinder	1
E1	135.06.100	Zylinderrohr	1

Pos	Art. No.:	Benennung:	Stück
E2	135.06.002	Führungsmutter	1
E3	120.52.001	Kolbenstange	1
E4	135.06.003	Unterlagsscheibe	1
E5	832.03.005	O - Ring ∅ 29 x 2	1
E6	834.03.003	Stangendichtung T 20 ∅ 22	1
E7	834.04.003	Abstreifer ∅ 22	1
E10	815.05.015	SK-Schraube M8 x 20	1
E11	135.00.003	Überlaufschraube M 14 x 1.5	1
E12	859.02.017	Bremsrohr ∅ 8 x 700	1
E13	829.00.004	Cu - Dichtung ∅ 14	5
E14	119.56.000	Distanzrohr	2
E15	815.01.047	SK-Schraube M 10 x 70 DIN 931	2
E16	119.13.100	Bolzen	1
E17	859.07.004	Drosselrückschlagventil	1
E18	859.04.008	Verschraubung ∅10/1/4″	1
E19	823.00.005	Splint 3,2 x 20 DIN94	1
F	116.19.000	Seilrolle kpl.	1
F1	116.19.100	Seilrollengehäuse	1
F2	116.19.001	Seilrolle	2
F3	116.19.003	Seilrollenachse	1
F4	801.10.040	Gleitlager 40 x 44 x 30	2
F7	116.19.200	Seilführung	3
F8	828.01.002	Schmiernippel AM 8 x 1 DIN 71412	5
F9	116.00.008	Seilrollenbolzen	1
F10	120.00.005	Sicherungsblech	1
F11	120.10.003	Unterlagsscheibe	1
F12	116.19.004	Führungbusche	2
F13	811.03.008	Scheibe 8 verz.	4
F14	030.12.105	Scheibe ∅ 26/∅ 14 x 3	2
F18	846.00.061	Schmiernippelkappe	3
G	114.13.900	Untere Seilrolle kpl.	1
G1	114.13.200	Gehäuse der unteren Seilrolle	1
G2	114.13.004	Bolzen der unteren Seilrolle	1
G3	822.00.037	Federstift ∅3 x 20	1
G4	848.02.093	Druckfeder ∅ 25 / ∅ 12,5 x 45	1
G5	148.16.600	Seilrollenhalter oben	1
G6	148.16.603	SK-Schraube	2
G7	114.13.810	Seilbegrenzung	1
G10	119.18.200	Platte	1
H1	859.02.094	Saugrohr ∅ 8 x 430	1
H2	859.02.095	Druckrohr ∅ 8 x 350	1
H3	859.02.034	Rückrohr ∅ 8 x 730	1
H4	815.05.062	SK-Schraube M 8 x 40 DIN 933	1
H5	815.05.017	SK-Schraube M 8 x 25 DIN 933	2
H7	813.01.008	Mutter M 8	3
H8	119.61.100	Pumpenträger	1
H9	859.05.021	Pumpe	1
H10	120.61.001	Nabe	1
H11	120.61.004	Mutter M 6	1
H12	848.03.014	Kettenrad z=12	1
H13	805.20.059	Rollenkette 1/2", 59 Gl.	1
H14	815.01.010	SK-Schraube M 6 x 30 DIN 931	4
H15	806.01.404	Verbindungselement 1/2"	1
H16	119.57.200	Ölbehälter	1
H17	859.04.002	Saugfilter KLA ∅ 30 x 58	1
H18	832.04.023	O – Ring ∅ 28,3 x 2,4	1
H19	120.57.004	Behältermuffe	1
H20	120.61.003	Flansch	1
H21	120.57.002	Verbindungsmutter	1
H23	120.57.700	Deckel	1
H25	859.04.071	Schraube 3/8"	2
H26	829.00.020	Cu – Dichtung ∅ 21/∅ 17 (3/8")	4
H29	813.01.010	Mutter M10	4
H30	812.01.010	Federring A10	4
H31	815.05.055	SK-Schraube M 10 x 25 DIN 933	5
H32	852.04.007	Sicherring ∅25 x ∅12.2 x 1	2
H33	800.03.051	Rillenkugellager 6203.2Z	1
H34	859.04.34	Vinkelverschraubung ∅ 10 – M16K	2
I1	859.01.031	Steuerungsblock ARON	1
I2	859.04.006	Verschraubung M16K - 1/4"R	8
I3	859.04.061	Keilring ∅ 10	4
I4	859.04.062	Mutter Ermeto ∅ 10 / M6	4
I5	120.59.614	Rohr ∅ 10 x 2	1
I6	859.04.010	Verschraubung M16K – 1/2R	1
I8	859.06.011	Druckspeicher 0,75 l PARKER	1
I9	120.59.612	Speicherfassung	1
I11	120.59.610	Deckel	1
I12	815.15.021	Schlitzschraube M5 x 10	3
I13	304.00.010	Gummieinführung	1
I15	120.59.600	Steuerungskasten	1

Pos	Art. No.:	Benennung:	Stück
I16	870.00.095	Mutter SM PG 16	1
I17	870.00.094	Kabelführung RWG PG 16	1
I18	870.00.065	Steuerleitung 7 x 1,5 Stahldrahtgefl.	2m
I19	870.00.048	Metallstecker ISO 1724	2
I20	870.00.049	Metallsteckdose ISO 1724	1
I21	815.14.004	Schlitzschraube M5 x 35	3
I22	812.01.005	Federring A5	3
I23	813.01.005	Mutter M5	6
I30	870.00.047	Schalterkonsole für EGV Hy	1
I31	870.00.083	Steuerleitung 3 x 0,75 - Stahldrahtgefl.	5,5m
I32	412.00.146	Gebogene Schraube M6 x 34	2
I35	120.68.000	Schalterkonsole für EGV Hy	1
I36	859.01.019	Steuerungsventil	1
I37	859.01.036	Regulator des Druckbegrenzers	1
I38	120.49.401	Blende	1
I39	859.01.035	Druckbegrenzer	1
I40	859.08.003	Manometer	1
J	117.13.200	Anhängekupplung	1
J1	117.13.210	Gehäuse der Anhängekupplung	1
J2	116.15.200	Bolzen der Anhängekupplung	1
J3	815.01.019	SK-Schraube M12 x 80 DIN 931	2
J4	813.07.012	Sicherungsmutter M 12 DIN 985	2
K6	810.06.011	Zugseile ∅ 11	1
K7	809.01.011	Einpressklammer ∅ 11	1
K8	860.01.002	Seilkausche ∅ 11 DIN 6899	1
K9	100.00.026	Kettenanschluß	1
K9	809.02.010	Parallelhaken P 10	1
K10	122.00.025	Scheibe 50/11,5	1
M	119.58.040	Zapfwelle I kpl.	1
M1	119.58.400	Zapfwelle I mit Kettenrad	1
M2	119.06.002	Zapfwellengehäuse I	1
M3	119.06.003	Distanzbüchse 40 x 7	1
M4	800.03.040	Rillenkugellager 6208.2Z DIN 625	2
M5	803.02.080	Seeger-Ring 80 DIN 472	1
M7	805.24.025	Rollkette 1" 16 B - 1, 25 Gl.	1
M8	806.01.509	Verbindungsglied 1" 16 B - 1 / K	1
M9	117.12.000	Rollkettendeckel kpl.	1
M10	116.12.001	Gelenkwellenschutz	1
M14	802.00.008	SK-Mutter KM - 8 DIN 5416	1
M15	801.00.008	Scheibe MB - 8 DIN 5416	1
M16	848.03.023	Kettenrad Z=35	1
N	119.07.000	Zapfwelle II kpl.	1
N1	117.07.100	Zapfwelle II mit Kettenräder	1
N2	119.07.001	Zapfwellengehäuse II	1
N3	117.07.002	Lagergehäuse	1
N4	800.03.035	Rillenkugellager 6308.2Z DIN 625	2
N5	815.05.094	SK-Schraube M12 x 45 DIN 933	2
N6	815.05.094	SK-Schraube M12 x 45 DIN 933	1
N7	805.25.057	Rollkette 1" 80HX, 57 Gl.	1
N8	117.00.003	Spannschraube	1
N9	813.021.016	Sicherungsmutter M 16	1
N10	811.01.016	Scheibe 16 DIN 125	1
N11	815.05.015	SK-Schraube M 8 x 20 DIN 933	5
N12	806.15.080	Verbindungsglied 1" 111(S)	1

20.01.2005

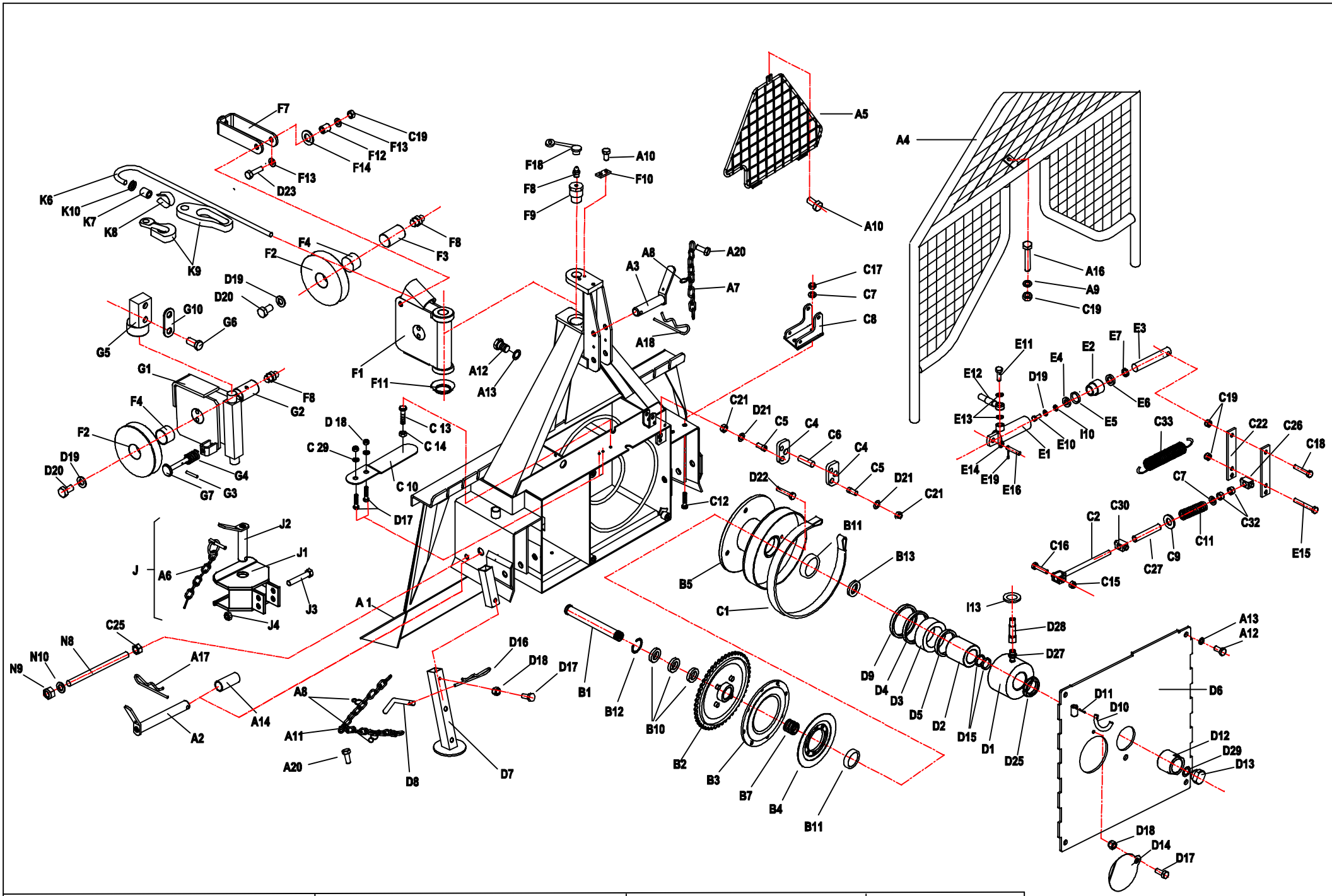

EGV 50 AHK	Art.119.49.000	Fabr.Nr.Serial N° 1392 --1662	12.04.2005

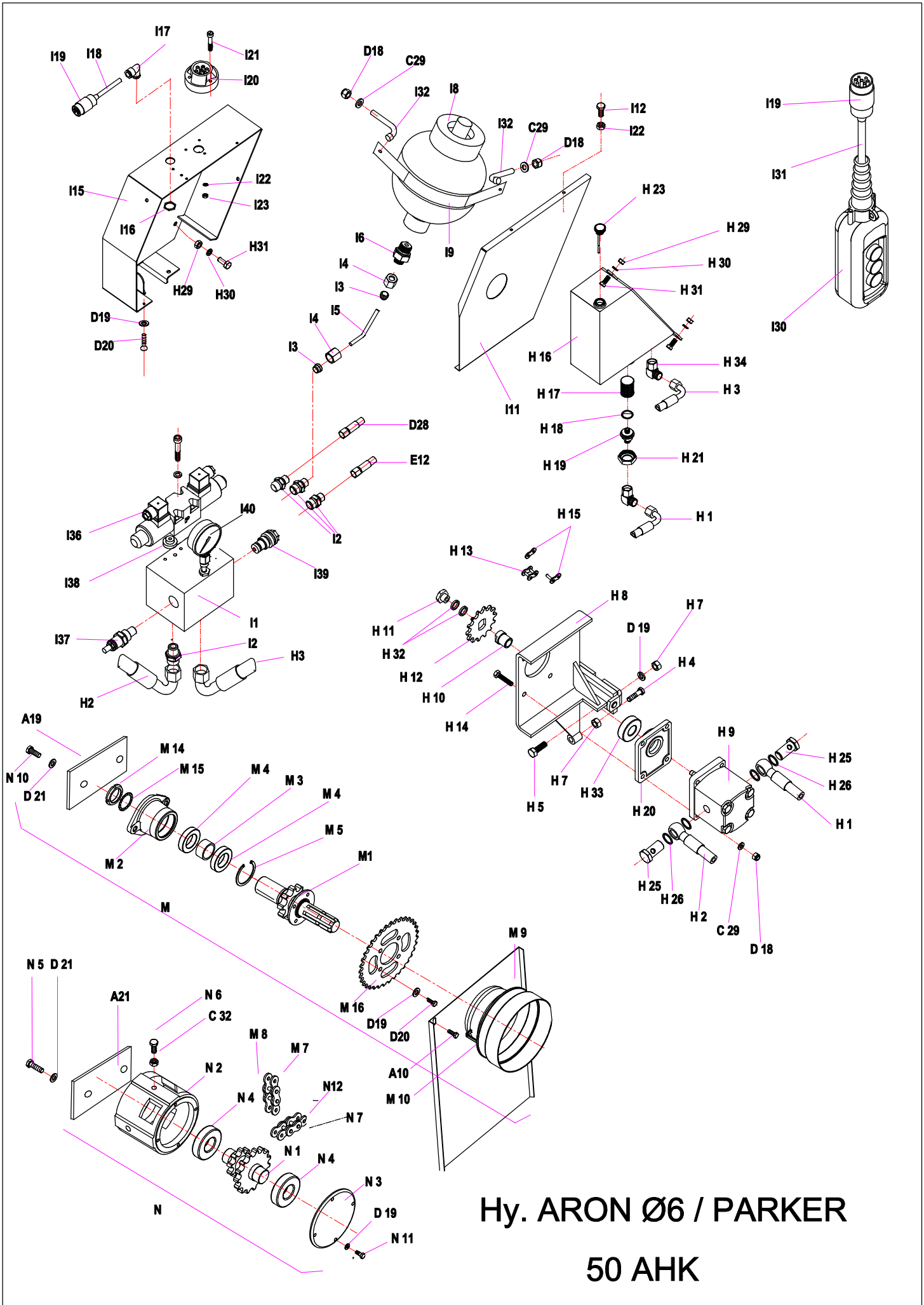
I17
I19
I18
I21
I20
I15
I22
I23
I16
H31
H29
H30
D19
D20
D18
C29
I32
I8
I12
I22
I32
C29
D18
I9
I6
I4
I3
I4
I5
I3
I11
H 23
H 29
H 30
H 31
H 16
H 34
H 17
H 3
H 18
H 19
H 21
H 1
I19
I31
I30
D28
E12
I2
I36
I40
I38
I39
I1
I37
I2
H3
H2
H 15
H 13
H 8
H 7
H 11
D 19
H 32
H 4
H 12
H 10
H 14
H 5
H 7
H 33
H 9
H 25
H 26
H 1
H 20
H 25
H 26
H 2
C 29
D 18
A19
N 10
D 21
M 14
M 15
M 4
M 3
M 4
M 5
M 2
M1
M
M 9
M 16
D19
D20
A10
M 10
N 5
D 21
A21
N 6
C 32
M 8
M 7
N 2
N 4
N12
N 7
N 1
N 4
N 3
D 19
N 11
N
Hy. ARON Ø6 / PARKER
50 AHK

12.04.2005

FORSTWINDE EGV 50 AHK — Ersatzteilliste — (ARON Æ6 / PARKER) — D

Pos	Art. No.:	Benennung:	Stück
A1	119.01.000	Rahmen mit Rückeschild	1
A2	114.12.000	Unterlenkerbolzen	2
A3	119.13.001	Oberlenkerbolzen	1
A4	119.18.000	Schutzgitter	1
A5	119.51.200	Dreieckschutz	1
A6	855.03.004	Klappsplint ∅ 8 mit Kette und Splint	1
A7	808.00.002	Leichtkette l= 200	1
A8	848.02.077	S-Haken ∅ 2 x 22	5
A9	811.03.008	Scheibe ∅ 8 DIN 9021	3
A10	815.81.001	Schraube M 8 x 16 GF DIN 7500D	4
A11	808.00.009	Leichtkette l= 750	2
A12	815.05.026	SK-Schraube M 10 x 25 DIN 933	6
A13	812.01.010	Federring B 10 DIN 127	6
A14	114.00.010	Bolzensbüchse	2
A16	815.01.034	SK-Schraube DIN 931	1
A17	855.01.005	Bolzensicherung ∅5 l= 139	2
A18	855.01.003	Bolzensicherung ∅5	1
A19	117.00.004	Platte	1
A20	815.81.004	Schraube M 6 x12 DIN 7500	3
A21	117.00.006	Platte	1
B1	117.00.001	Trommelachse	1
B2	116.02.100	Kettenrad	1
B3	122.04.100	Kupplung I	1
B4	122.04.200	Kupplung II	1
B5	119.05.000	Seiltrommel	1
B7	848.02.091	Druckfeder	1
B10	800.03.062	Rillenkugellager 6008.2Z DIN 625	3
B11	800.03.034	Rillenkugellager 6308 Z DIN 625	2
B12	803.02.068	Seeger-Ring 68 DIN 472	1
B13	114.50.001		1
C1	116.07.500	Bandbremse	1
C2	122.08.300	Bremsspannschraube	1
C4	119.00.008	Pendel	2
C5	122.00.011	Haltersbolzen	2
C6	122.00.015	Bremsbolzen ∅ 16	1
C7	811.01.012	Scheibe ∅ 12 DIN 125	3
C8	117.57.100	Bremszylinderhalter	1
C9	811.01.020	Scheibe 20 DIN 125	1
C10	122.07.555	Spannfeder 25 x 125	1
C11	848.02.082	Bremsdruckfeder	1
C12	815.21.039	Schraube M 12 x 30 DIN 933	2
C13	815.05.017	SK-Schraube M8 x 25 DIN 933	1
C14	813.01.008	SK-Mutter M8 DIN 934	2
C15	813.07.010	Sicherungsmutter M 10 DIN 985	1
C16	815.05.029	SK-Schraube M 10 x 40 DIN 933	1
C17	813.07.012	Sicherungsmutter M 12 DIN 985	2
C18	815.01.033	SK-Schraube M 10 x 50 DIN 931	1
C19	813.07.008	Sicherungsmutter M 8 DIN 985	1
C21	813.01.012	SK-Mutter M 12 DIN 934	2
C22	120.50.010	Abrückhebel	2
C24	812.01.016	Federring A 16 DIN 127	2
C25	813.01.016	SK-Mutter M 16 DIN 934	3
C26	122.00.020	Abrückbüchse	1
C27	122.00.019	Distanzrohr	1
C29	811.01.006	Scheibe ∅ 6 DIN 125	8
C30	122.00.024	Abrückbüchse	1
C32	813.21.012	Sicherungsmutter M 12 DIN 980 V	3
C33	848.02.006	Bremsfeder	2
D	119.53.010	Kupplungszylinder	1
D1	120.53.200	Zylindergahäuse	1
D2	119.53.001	Innenbuchse	1
D3	120.53.002	Kupplungskolben	1
D4	834.03.010	Stangendichtung T20 ∅ 97/85 x 9	1
D5	834.03.009	Stangendichtung T20 ∅ 65/77 x 9	1
D6	119.11.000	Trommelabdeckung	1
D7	119.18.100	Fuß	2
D8	120.15.501	Fußbolzen	2
D9	834.04.005	Abstraifer P7 ∅ 85/95	1
D10	122.00.006	Gelenkwellenhaken	1
D11	822.00.025	Spannstift ∅ 4 x 20 DIN 1481	1
D12	122.00.023	Mutter M 40 x 2	1
D13	122.00.022	Sicherungsstöpsel	1
D14	122.00.018	Deckel ∅ 110	1
D15	832.07027	O ring 62x 3	2
D16	855.02.003	Bolzensicherung ∅ 3	2
D17	815.05.008	SK-Schraube M 6 x 15 DIN 933	5
D18	813.07.006	Sicherungsmutter M 6 DIN 985	11
D19	812.01.008	Federring B 8 DIN 127	13
D20	815.05.013	SK-Schraube M 8 x 15 DIN 933	10
D21	812.01.012	Federring B 12 DIN 127	6
D22	815.05.074	SK-Schraube M 12 x 25 DIN 933	1
D23	815.05.018	SK-Schraube M 8 x 30 DIN 933	2
D25	802.00.012	Mutter KM12	1
D27	859.04.004	Verschraubung M16K - M14R	1
D28	859.02.032	Kupplungsrohr ∅ 8 x 700	1
D29	812.07.020	Scheibe 20 DIN 6798 J	1
E	119.52.000	Bremszylinder	1
E1	135.06.100	Zylinderrohr	1
E2	135.06.002	Führungsmutter	1
E3	120.52.001	Kolbenstange	1
E4	135.06.003	Unterlagsscheibe	1
E5	832.03.005	O - Ring ∅ 29 x 2	1
E6	834.03.003	Stangendichtung T 20 ∅ 22	1
E7	834.04.003	Abstreifer ∅ 22	1
E10	815.05.015	SK-Schraube M8 x 20	1
E11	135.00.003	Überlaufschraube M 14 x 1.5	1
E12	859.02.017	Bremsrohr ∅ 8 x 700	1
E13	829.00.004	Cu - Dichtung ∅ 14	5
E14	119.56.000	Distanzrohr	2
E15	815.01.047	SK-Schraube M 10 x 70 DIN 931	2
E16	119.13.100	Bolzen	1
E17	859.07.004	Drosselrückschlagventil	1
E18	859.04.008	Verschraubung ∅10/1/4″	1
E19	823.00.005	Splint 3,2 x 20 DIN94	1
F	116.19.000	Seilrolle kpl.	1
F1	116.19.100	Seilrollengehäuse	1
F2	116.19.001	Seilrolle	2
F3	116.19.003	Seilrollenachse	1
F4	801.10.040	Gleitlager 40 x 44 x 30	2
F7	116.19.200	Seilführung	3
F8	828.01.002	Schmiernippel AM 8 x 1 DIN 71412	5
F9	116.00.008	Seilrollenbolzen	1
F10	120.00.005	Sicherungsblech	1
F11	120.10.003	Unterlagsscheibe	1
F12	116.19.004	Führungbusche	2
F13	811.03.008	Scheibe 8 verz.	4
F14	030.12.105	Scheibe ∅ 26/∅ 14 x 3	2
F18	846.00.061	Schmiernippelkappe	3
G	114.13.900	Untere Seilrolle kpl.	1
G1	114.13.200	Gehäuse der unteren Seilrolle	1
G2	114.13.004	Bolzen der unteren Seilrolle	1
G3	822.00.037	Federstift ∅3 x 20	1
G4	848.02.093	Druckfeder ∅ 25 / ∅ 12,5 x 45	1
G5	148.16.600	Seilrollenhalter oben	1
G6	148.16.603	SK-Schraube	2
G7	114.13.810	Seilbegrenzung	1
G10	119.18.200	Platte	1
H1	859.02.094	Saugrohr ∅ 8 x 430	1
H2	859.02.095	Druckrohr ∅ 8 x 350	1
H3	859.02.034	Rückrohr ∅ 8 x 730	1
H4	815.05.062	SK-Schraube M 8 x 40 DIN 933	1
H5	815.05.017	SK-Schraube M 8 x 25 DIN 933	2
H7	813.01.008	Mutter M 8	3
H8	119.61.100	Pumpenträger	1
H9	859.05.021	Pumpe	1
H10	120.61.001	Nabe	1
H11	120.61.004	Mutter M 6	1
H12	848.03.014	Kettenrad z=12	1
H13	805.20.059	Rollenkette 1/2", 59 Gl.	1
H14	815.01.010	SK-Schraube M 6 x 30 DIN 931	4
H15	806.01.404	Verbindungselement 1/2"	1
H16	119.57.200	Ölbehälter	1
H17	859.04.002	Saugfilter KLA ∅ 30 x 58	1
H18	832.04.023	O – Ring ∅ 28,3 x 2,4	1
H19	120.57.004	Behältermuffe	1
H20	120.61.003	Flansch	1
H21	120.57.002	Verbindungsmutter	1
H23	120.57.700	Deckel	1
H25	859.04.071	Schraube 3/8"	2
H26	829.00.020	Cu – Dichtung ∅ 21/∅ 17 (3/8")	4
H29	813.01.010	Mutter M10	4
H30	812.01.010	Federring A10	4
H31	815.05.055	SK-Schraube M 10 x 25 DIN 933	5
H32	852.04.007	Sicherring ∅25 x ∅12.2 x 1	2
H33	800.03.051	Rillenkugellager 6203.2Z	1
H34	859.04.34	Vinkelverschraubung ∅ 10 – M16K	2
I1	859.01.031	Steuerungsblock ARON	1
I2	859.04.006	Verschraubung M16K - 1/4"R	8
I3	859.04.061	Keilring ∅ 10	4
I4	859.04.062	Mutter Ermeto ∅ 10 / M6	4
I5	120.59.614	Rohr ∅ 10 x 2	1
I6	859.04.010	Verschraubung M16K – 1/2R	1
I8	859.06.011	Druckspeicher 0,75 l PARKER	1
I9	120.59.612	Speicherfassung	1
I11	120.59.610	Deckel	1
I12	815.15.021	Schlitzschraube M5 x 10	3
I13	304.00.010	Gummieinführung	1
I15	120.59.600	Steuerungskasten	1
I16	870.00.095	Mutter SM PG 16	1
I17	870.00.094	Kabelführung RWG PG 16	1
I18	870.00.065	Steuerleitung 7 x 1,5 Stahldrahtgefl.	2m
I19	870.00.048	Metallstecker ISO 1724	2
I20	870.00.049	Metallsteckdose ISO 1724	1
I21	815.14.004	Schlitzschraube M5 x 35	3
I22	812.01.005	Federring A5	3
I23	813.01.005	Mutter M5	6
I30	870.00.047	Schalterkonsole für EGV Hy	1
I31	870.00.083	Steuerleitung 3 x 0,75 - Stahldrahtgefl.	5,5m
I32	412.00.146	Gebogene Schraube M6 x 34	2
I35	120.68.000	Schalterkonsole für EGV Hy	1
I36	859.01.019	Steuerungsventil	1
I37	859.01.036	Regulator des Druckbegrenzers	1
I38	120.49.401	Blende	1
I39	859.01.035	Druckbegrenzer	1
I40	859.08.003	Manometer	1
J	117.13.200	Anhängekupplung	1
J1	117.13.210	Gehäuse der Anhängekupplung	1
J2	116.15.200	Bolzen der Anhängekupplung	1
J3	815.01.019	SK-Schraube M12 x 80 DIN 931	2
J4	813.07.012	Sicherungsmutter M 12 DIN 985	2
K6	810.06.011	Zugseile ∅ 11	1
K7	809.01.011	Einpressklammer ∅ 11	1
K8	860.01.002	Seilkausche ∅ 11 DIN 6899	1
K9	100.00.026	Kettenanschluß	1
K9	809.02.010	Parallelhaken P 10	1
K10	122.00.025	Scheibe 50/11,5	1
M	119.58.040	Zapfwelle I kpl.	1
M1	119.58.400	Zapfwelle I mit Kettenrad	1
M2	119.06.002	Zapfwellengehäuse I	1
M3	119.06.003	Distanzbüchse 40 x 7	1
M4	800.03.040	Rillenkugellager 6208.2Z DIN 625	2
M5	803.02.080	Seeger-Ring 80 DIN 472	1
M7	805.24.025	Rollkette 1" 16 B - 1, 25 Gl.	1
M8	806.01.509	Verbindungsglied 1" 16 B - 1 / K	1
M9	117.12.000	Rollkettendeckel kpl.	1
M10	116.12.001	Gelenkwellenschutz	1
M14	802.00.008	SK-Mutter KM - 8 DIN 5416	1
M15	801.00.008	Scheibe MB - 8 DIN 5416	1
M16	848.03.023	Kettenrad Z=35	1
N	119.07.000	Zapfwelle II kpl.	1
N1	117.07.100	Zapfwelle II mit Kettenräder	1
N2	119.07.001	Zapfwellengehäuse II	1
N3	117.07.002	Lagergehäuse	1
N4	800.03.035	Rillenkugellager 6308.2Z DIN 625	2
N5	815.05.094	SK-Schraube M12 x 45 DIN 933	2
N6	815.05.094	SK-Schraube M12 x 45 DIN 933	1
N7	805.25.057	Rollkette 1" 80HX, 57 Gl.	1
N8	117.00.003	Spannschraube	1
N9	813.021.016	Sicherungsmutter M 16	1
N10	811.01.016	Scheibe 16 DIN 125	1
N11	815.05.015	SK-Schraube M 8 x 20 DIN 933	5
N12	806.15.080	Verbindungsglied 1" 111(S)	1

12.04.2005

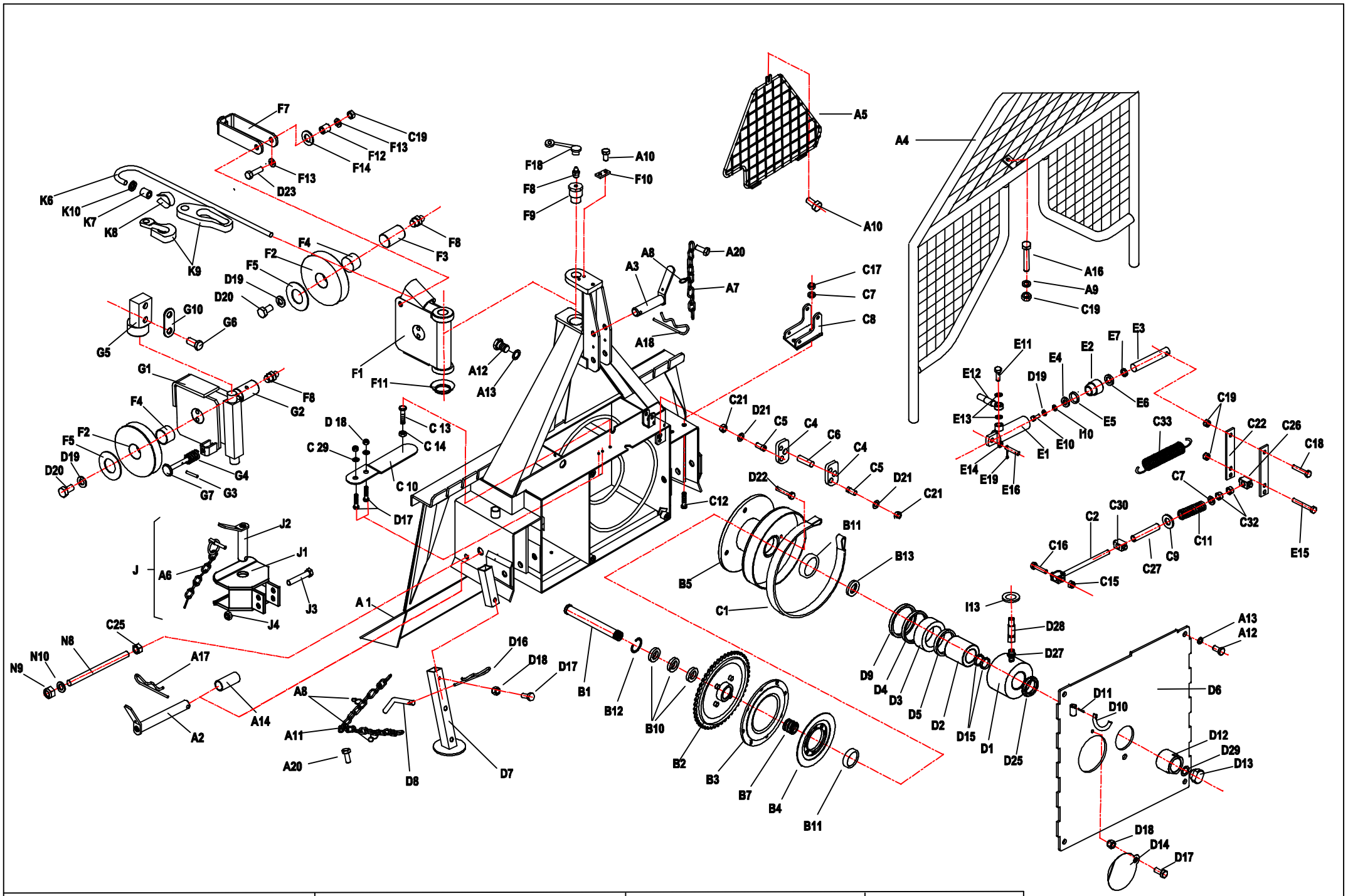

EGV 50 AHK	Art.119.49.000	Fabr.Nr.Serial N° 1663 – 2434	14.02.2006

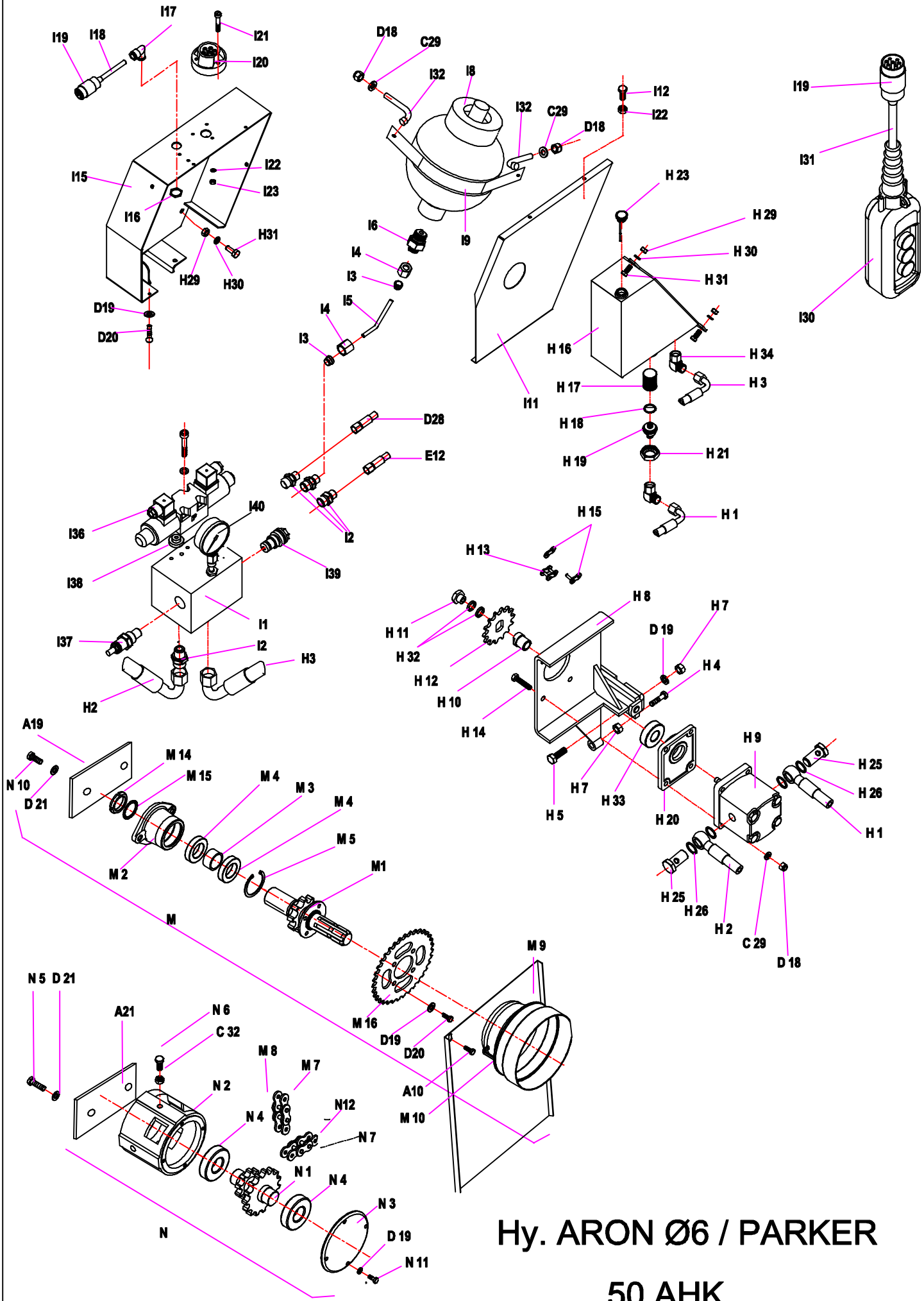

Hy. ARON Ø6 / PARKER

50 AHK

14.02.2006

FORSTWINDE EGV 50 AHK — Ersatzteilliste — (ARON Æ6 / PARKER) — D

Pos	Art. No.:	Benennung:	Stück
A1	119.01.000	Rahmen mit Rückeschild	1
A2	114.12.000	Unterlenkerbolzen	2
A3	119.13.001	Oberlenkerbolzen	1
A4	119.18.000	Schutzgitter	1
A5	119.51.200	Dreieckschutz	1
A6	855.03.004	Klappsplint ∅ 8 mit Kette und Splint	1
A7	808.00.002	Leichtkette l= 200	1
A8	848.02.077	S-Haken ∅ 2 x 22	5
A9	811.03.008	Scheibe ∅ 8 DIN 9021	3
A10	815.81.001	Schraube M 8 x 16 GF DIN 7500D	4
A11	808.00.009	Leichtkette l= 750	2
A12	815.05.026	SK-Schraube M 10 x 25 DIN 933	6
A13	812.01.010	Federring B 10 DIN 127	6
A14	114.00.010	Bolzensbüchse	2
A16	815.01.034	SK-Schraube DIN 931	1
A17	855.01.005	Bolzensicherung ∅5 l= 139	2
A18	855.01.003	Bolzensicherung ∅5	1
A19	117.00.004	Platte	1
A20	815.81.004	Schraube M 6 x12 DIN 7500	3
A21	117.00.006	Platte	1
B1	117.00.001	Trommelachse	1
B2	116.02.100	Kettenrad	1
B3	122.04.100	Kupplung I	1
B4	122.04.200	Kupplung II	1
B5	119.05.000	Seiltrommel	1
B7	848.02.091	Druckfeder	1
B10	800.03.062	Rillenkugellager 6008.2Z DIN 625	3
B11	800.03.034	Rillenkugellager 6308 Z DIN 625	2
B12	803.02.068	Seeger-Ring 68 DIN 472	1
B13	114.50.001		1
C1	116.07.500	Bandbremse	1
C2	122.08.300	Bremsspannschraube	1
C4	119.00.008	Pendel	2
C5	122.00.011	Haltersbolzen	2
C6	122.00.015	Bremsbolzen ∅ 16	1
C7	811.01.012	Scheibe ∅ 12 DIN 125	3
C8	117.57.100	Bremszylinderhalter	1
C9	811.01.020	Scheibe 20 DIN 125	1
C10	122.07.555	Spannfeder 25 x 125	1
C11	848.02.082	Bremsdruckfeder	1
C12	815.21.039	Schraube M 12 x 30 DIN 933	2
C13	815.05.017	SK-Schraube M8 x 25 DIN 933	1
C14	813.01.008	SK-Mutter M8 DIN 934	2
C15	813.07.010	Sicherungsmutter M 10 DIN 985	1
C16	815.05.029	SK-Schraube M 10 x 40 DIN 933	1
C17	813.07.012	Sicherungsmutter M 12 DIN 985	2
C18	815.01.033	SK-Schraube M 10 x 50 DIN 931	1
C19	813.07.008	Sicherungsmutter M 8 DIN 985	1
C21	813.01.012	SK-Mutter M 12 DIN 934	2
C22	120.50.010	Abrückhebel	2
C24	812.01.016	Federring A 16 DIN 127	2
C25	813.01.016	SK-Mutter M 16 DIN 934	3
C26	122.00.020	Abrückbüchse	1
C27	122.00.019	Distanzrohr	1
C29	811.01.006	Scheibe ∅ 6 DIN 125	8
C30	122.00.024	Abrückbüchse	1
C32	813.21.012	Sicherungsmutter M 12 DIN 980 V	3
C33	848.02.006	Bremsfeder	2
D	119.53.010	Kupplungszylinder	1
D1	120.53.200	Zylindergahäuse	1
D2	119.53.001	Innenbuchse	1
D3	120.53.002	Kupplungskolben	1
D4	834.03.010	Stangendichtung T20 ∅ 97/85 x 9	1
D5	834.03.009	Stangendichtung T20 ∅ 65/77 x 9	1
D6	119.11.000	Trommelabdeckung	1
D7	119.18.100	Fuß	2
D8	120.15.501	Fußbolzen	2
D9	834.04.005	Abstraifer P7 ∅ 85/95	1
D10	122.00.006	Gelenkwellenhaken	1
D11	822.00.025	Spannstift ∅ 4 x 20 DIN 1481	1
D12	122.00.023	Mutter M 40 x 2	1
D13	122.00.022	Sicherungsstöpsel	1
D14	122.00.018	Deckel ∅ 110	1
D15	832.07027	O ring 62x 3	2
D16	855.02.003	Bolzensicherung ∅ 3	2
D17	815.05.008	SK-Schraube M 6 x 15 DIN 933	5
D18	813.07.006	Sicherungsmutter M 6 DIN 985	11
D19	812.01.008	Federring B 8 DIN 127	13
D20	815.05.013	SK-Schraube M 8 x 15 DIN 933	10
D21	812.01.012	Federring B 12 DIN 127	6
D22	815.05.074	SK-Schraube M 12 x 25 DIN 933	1
D23	815.05.018	SK-Schraube M 8 x 30 DIN 933	2
D25	802.00.012	Mutter KM12	1
D27	859.04.004	Verschraubung M16K - M14R	1
D28	859.02.032	Kupplungsrohr ∅ 8 x 700	1

Pos	Art. No.:	Benennung:	Stück
D29	812.07.020	Scheibe 20 DIN 6798 J	1
E	119.52.000	Bremszylinder	1
E1	135.06.100	Zylinderrohr	1
E2	135.06.002	Führungsmutter	1
E3	120.52.001	Kolbenstange	1
E4	135.06.003	Unterlagsscheibe	1
E5	832.03.005	O - Ring ∅ 29 x 2	1
E6	834.03.003	Stangendichtung T 20 ∅ 22	1
E7	834.04.003	Abstreifer ∅ 22	1
E10	815.05.015	SK-Schraube M8 x 20	1
E11	135.00.003	Überlaufschraube M 14 x 1.5	1
E12	859.02.017	Bremsrohr ∅ 8 x 700	1
E13	829.00.004	Cu - Dichtung ∅ 14	5
E14	119.56.000	Distanzrohr	2
E15	815.01.047	SK-Schraube M 10 x 70 DIN 931	2
E16	119.13.100	Bolzen	1
E17	859.07.004	Drosselrückschlagventil	1
E18	859.04.008	Verschraubung ∅10/1/4″	1
E19	823.00.005	Splint 3,2 x 20 DIN94	1
F	116.19.000	Seilrolle kpl.	1
F1	116.19.100	Seilrollengehäuse	1
F2	116.19.001	Seilrolle	2
F3	116.19.003	Seilrollenachse	1
F4	801.10.040	Gleitlager 40 x 44 x 30	2
F5	116.19.005	Anlaufscheibe 40x65x1,5	4
F7	116.19.200	Seilführung	3
F8	828.01.002	Schmiernippel AM 8 x 1 DIN 71412	5
F9	116.00.008	Seilrollenbolzen	1
F10	120.00.005	Sicherungsblech	1
F11	120.10.003	Unterlagsscheibe	1
F12	116.19.004	Führungbusche	2
F13	811.03.008	Scheibe 8 verz.	4
F14	030.12.105	Scheibe ∅ 26/∅ 14 x 3	2
F18	846.00.061	Schmiernippelkappe	3
G	114.13.900	Untere Seilrolle kpl.	1
G1	114.13.200	Gehäuse der unteren Seilrolle	1
G2	114.13.004	Bolzen der unteren Seilrolle	1
G3	822.00.037	Federstift ∅3 x 20	1
G4	848.02.093	Druckfeder ∅ 25 / ∅ 12,5 x 45	1
G5	148.16.600	Seilrollenhalter oben	1
G6	148.16.603	SK-Schraube	2
G7	114.13.810	Seilbegrenzung	1
G10	119.18.200	Platte	1
H1	859.02.094	Saugrohr ∅ 8 x 430	1
H2	859.02.095	Druckrohr ∅ 8 x 350	1
H3	859.02.034	Rückrohr ∅ 8 x 730	1
H4	815.05.062	SK-Schraube M 8 x 40 DIN 933	1
H5	815.05.017	SK-Schraube M 8 x 25 DIN 933	2
H7	813.01.008	Mutter M 8	3
H8	119.61.100	Pumpenträger	1
H9	859.05.021	Pumpe	1
H10	120.61.001	Nabe	1
H11	120.61.004	Mutter M 6	1
H12	848.03.014	Kettenrad z=12	1
H13	805.20.059	Rollenkette 1/2", 59 Gl.	1
H14	815.01.010	SK-Schraube M 6 x 30 DIN 931	4
H15	806.01.404	Verbindungselement 1/2"	1
H16	119.57.200	Ölbehälter	1
H17	859.04.002	Saugfilter KLA ∅ 30 x 58	1
H18	832.04.023	O – Ring ∅ 28,3 x 2,4	1
H19	120.57.004	Behältermuffe	1
H20	120.61.003	Flansch	1
H21	120.57.002	Verbindungsmutter	1
H23	120.57.700	Deckel	1
H25	859.04.071	Schraube 3/8"	2
H26	829.00.020	Cu – Dichtung ∅ 21/∅ 17 (3/8")	4
H29	813.01.010	Mutter M10	4
H30	812.01.010	Federring A10	4
H31	815.05.055	SK-Schraube M 10 x 25 DIN 933	5
H32	852.04.007	Sicherring ∅25 x ∅12.2 x 1	2
H33	800.03.051	Rillenkugellager 6203.2Z	1
H34	859.04.34	Vinkelverschraubung ∅ 10 – M16K	2
I1	859.01.031	Steuerungsblock ARON	1
I2	859.04.006	Verschraubung M16K - 1/4"R	8
I3	859.04.061	Keilring ∅ 10	4
I4	859.04.062	Mutter Ermeto ∅ 10 / M6	4
I5	120.59.614	Rohr ∅ 10 x 2	1
I6	859.04.010	Verschraubung M16K – 1/2R	1
I8	859.06.011	Druckspeicher 0,75 l PARKER	1
I9	120.59.612	Speicherfassung	1
I11	120.59.610	Deckel	1

Pos	Art. No.:	Benennung:	Stück
I12	815.15.021	Schlitzschraube M5 x 10	3
I13	304.00.010	Gummieinführung	1
I15	120.59.600	Steuerungskasten	1
I16	870.00.095	Mutter SM PG 16	1
I17	870.00.094	Kabelführung RWG PG 16	1
I18	870.00.065	Steuerleitung 7 x 1,5 Stahldrahtgefl.	2m
I19	870.00.048	Metallstecker ISO 1724	2
I20	870.00.049	Metallsteckdose ISO 1724	1
I21	815.14.004	Schlitzschraube M5 x 35	3
I22	812.01.005	Federring A5	3
I23	813.01.005	Mutter M5	6
I30	870.00.047	Schalterkonsole für EGV Hy	1
I31	870.00.083	Steuerleitung 3 x 0,75 - Stahldrahtgefl.	5,5m
I32	412.00.146	Gebogene Schraube M6 x 34	2
I35	120.68.000	Schalterkonsole für EGV Hy	1
I36	859.01.019	Steuerungsventil	1
I37	859.01.036	Regulator des Druckbegrenzers	1
I38	120.49.401	Blende	1
I39	859.01.035	Druckbegrenzer	1
I40	859.08.003	Manometer	1
J	117.13.200	Anhängekupplung	1
J1	117.13.210	Gehäuse der Anhängekupplung	1
J2	116.15.200	Bolzen der Anhängekupplung	1
J3	815.01.019	SK-Schraube M12 x 80 DIN 931	2
J4	813.07.012	Sicherungsmutter M 12 DIN 985	2
K6	810.06.011	Zugseile ∅ 11	1
K7	809.01.011	Einpressklammer ∅ 11	1
K8	860.01.002	Seilkausche ∅ 11 DIN 6899	1
K9	100.00.026	Kettenanschluß	1
K9	809.02.010	Parallelhaken P 10	1
K10	122.00.025	Scheibe 50/11,5	1
M	119.58.040	Zapfwelle I kpl.	1
M1	119.58.400	Zapfwelle I mit Kettenrad	1
M2	119.06.002	Zapfwellengehäuse I	1
M3	119.06.003	Distanzbüchse 40 x 7	1
M4	800.03.040	Rillenkugellager 6208.2Z DIN 625	2
M5	803.02.080	Seeger-Ring 80 DIN 472	1
M7	805.24.025	Rollkette 1" 16 B - 1, 25 Gl.	1
M8	806.01.509	Verbindungsglied 1" 16 B - 1 / K	1
M9	117.12.000	Rollkettendeckel kpl.	1
M10	116.12.001	Gelenkwellenschutz	1
M14	802.00.008	SK-Mutter KM - 8 DIN 5416	1
M15	801.00.008	Scheibe MB - 8 DIN 5416	1
M16	848.03.023	Kettenrad Z=35	1
N	119.07.000	Zapfwelle II kpl.	1
N1	117.07.100	Zapfwelle II mit Kettenräder	1
N2	119.07.001	Zapfwellengehäuse II	1
N3	117.07.002	Lagergehäuse	1
N4	800.03.035	Rillenkugellager 6308.2Z DIN 625	2
N5	815.05.094	SK-Schraube M12 x 45 DIN 933	2
N6	815.05.094	SK-Schraube M12 x 45 DIN 933	1
N7	805.25.057	Rollkette 1" 80HX, 57 Gl.	1
N8	117.00.003	Spannschraube	1
N9	813.021.016	Sicherungsmutter M 16	1
N10	811.01.016	Scheibe 16 DIN 125	1
N11	815.05.015	SK-Schraube M 8 x 20 DIN 933	5
N12	806.15.080	Verbindungsglied 1" 111(S)	1

14.02.2006

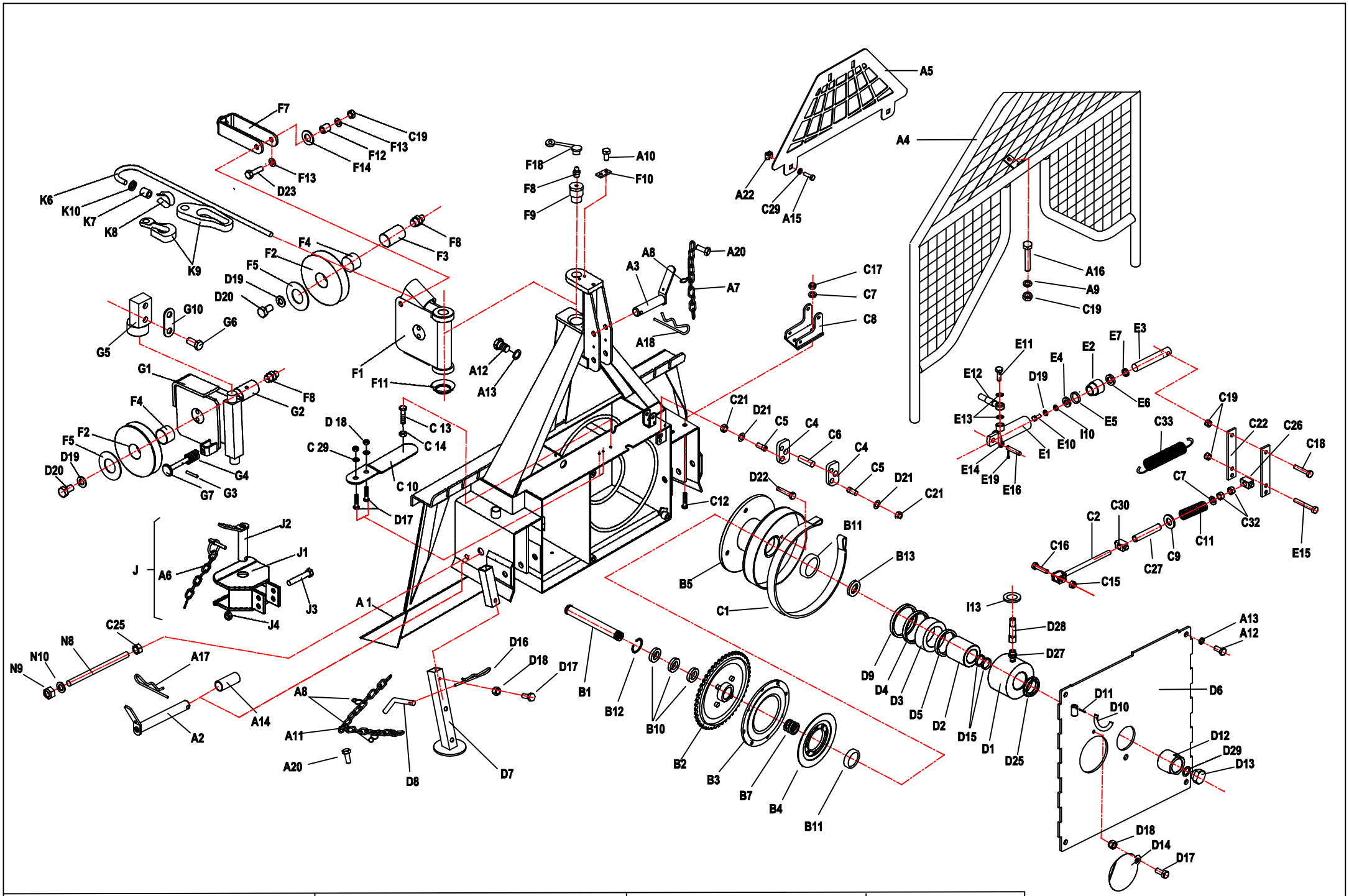

EGV 50 AHK	Art.119.49.000	Fabr.Nr.Serial N° 2435 -- 2584	20.07.2007

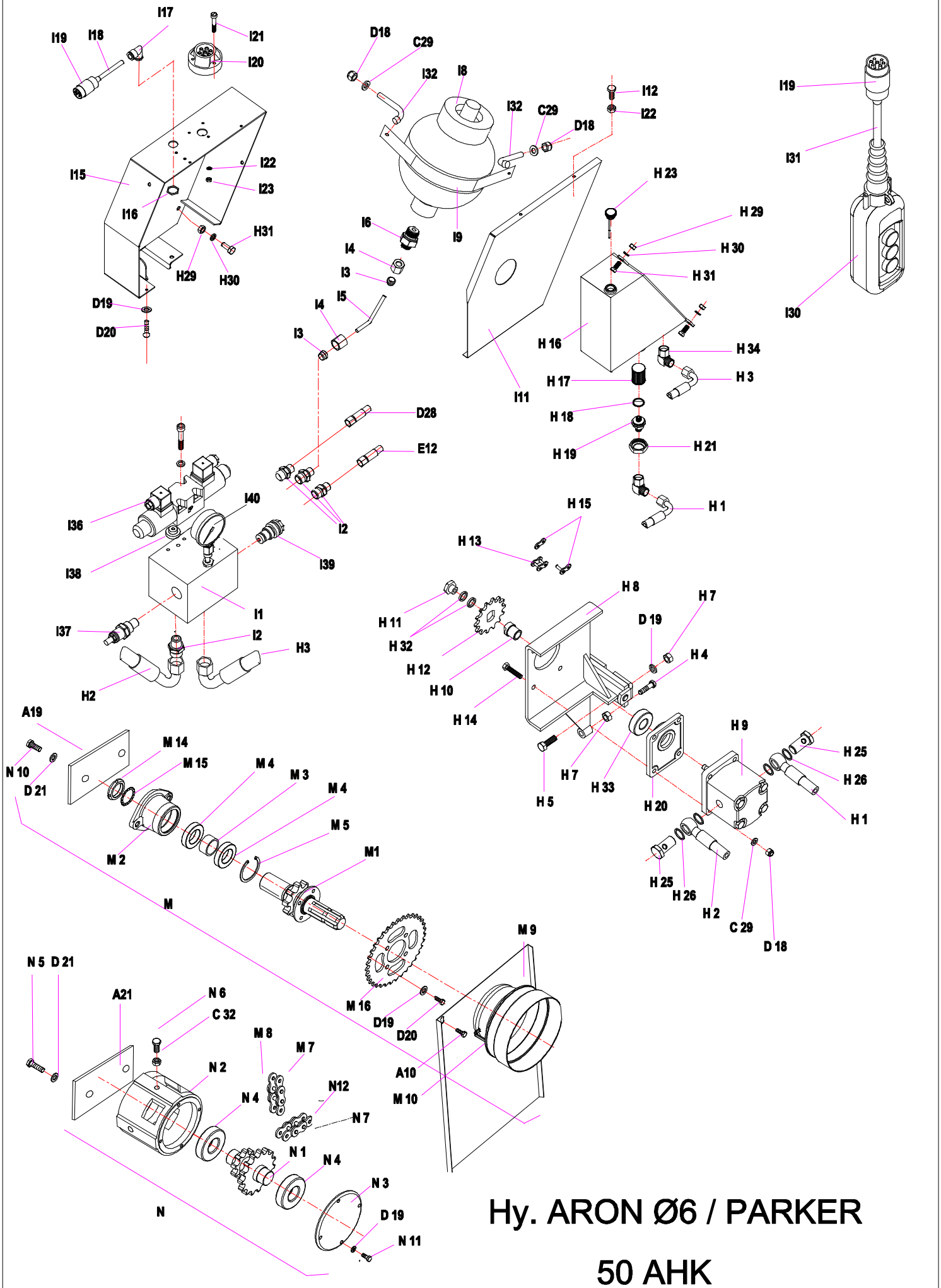

Hy. ARON Ø6 / PARKER

50 AHK

20.07.2007

FORSTWINDE EGV 50 AHK — Ersatzteilliste — (ARON Æ6 / PARKER) — D

Pos	Art. No.:	Benennung:	Stück
A1	119.01.000	Rahmen mit Rückeschild	1
A2	114.12.000	Unterlenkerbolzen	2
A3	119.13.001	Oberlenkerbolzen	1
A4	119.18.000	Schutzgitter	1
A5	119.51.300	Dreieckschutz	1
A6	855.03.004	Klappsplint ∅ 8 mit Kette und Splint	1
A7	808.00.002	Leichtkette l= 200	1
A8	848.02.077	S-Haken ∅ 2 x 22	5
A9	811.03.008	Scheibe ∅ 8 DIN 9021	3
A10	815.81.001	Schraube M 8 x 16 GF DIN 7500D	3
A11	808.00.009	Leichtkette l= 750	2
A12	815.05.026	SK-Schraube M 10 x 25 DIN 933	6
A13	812.01.010	Federring B 10 DIN 127	6
A14	114.00.010	Bolzensbüchse	2
A15	815.05.009	SK-Schraube M 6 x 20 DIN 933	2
A16	815.01.034	SK-Schraube DIN 931	1
A17	855.01.005	Bolzensicherung ∅5 l= 139	2
A18	855.01.003	Bolzensicherung ∅5	1
A19	117.00.004	Platte	1
A20	815.81.004	Schraube M 6 x12 DIN 7500	3
A21	117.00.006	Platte	1
A22	813.12.007	Mutter M6	2
B1	117.00.001	Trommelachse	1
B2	116.02.100	Kettenrad	1
B3	122.04.100	Kupplung I	1
B4	122.04.200	Kupplung II	1
B5	119.05.000	Seiltrommel	1
B7	848.02.091	Druckfeder	1
B10	800.03.062	Rillenkugellager 6008.2Z DIN 625	3
B11	800.03.034	Rillenkugellager 6308 Z DIN 625	2
B12	803.02.068	Seeger-Ring 68 DIN 472	1
B13	114.50.001		1
C1	116.07.500	Bandbremse	1
C2	122.08.300	Bremsspannschraube	1
C4	119.00.008	Pendel	2
C5	122.00.011	Haltersbolzen	2
C6	122.00.015	Bremsbolzen ∅ 16	1
C7	811.01.012	Scheibe ∅ 12 DIN 125	3
C8	117.57.100	Bremszylinderhalter	1
C9	811.01.020	Scheibe 20 DIN 125	1
C10	122.07.555	Spannfeder 25 x 125	1
C11	848.02.082	Bremsdruckfeder	1
C12	815.21.039	Schraube M 12 x 30 DIN 933	2
C13	815.05.017	SK-Schraube M8 x 25 DIN 933	1
C14	813.01.008	SK-Mutter M8 DIN 934	2
C15	813.07.010	Sicherungsmutter M 10 DIN 985	1
C16	815.05.029	SK-Schraube M 10 x 40 DIN 933	1
C17	813.07.012	Sicherungsmutter M 12 DIN 985	2
C18	815.01.033	SK-Schraube M 10 x 50 DIN 931	1
C19	813.07.008	Sicherungsmutter M 8 DIN 985	1
C21	813.01.012	SK-Mutter M 12 DIN 934	2
C22	120.50.010	Abrückhebel	2
C24	812.01.016	Federring A 16 DIN 127	2
C25	813.01.016	SK-Mutter M 16 DIN 934	3
C26	122.00.020	Abrückbüchse	1
C27	122.00.019	Distanzrohr	1
C29	811.01.006	Scheibe ∅ 6 DIN 125	10
C30	122.00.024	Abrückbüchse	1
C32	813.21.012	Sicherungsmutter M 12 DIN 980 V	3
C33	848.02.006	Bremsfeder	2
D	119.53.010	Kupplungszylinder	1
D1	120.53.200	Zylindergahäuse	1
D2	119.53.001	Innenbuchse	1
D3	120.53.002	Kupplungskolben	1
D4	834.03.010	Stangendichtung T20 ∅ 97/85 x 9	1
D5	834.03.009	Stangendichtung T20 ∅ 65/77 x 9	1
D6	119.11.000	Trommelabdeckung	1
D7	119.18.100	Fuß	2
D8	120.15.501	Fußbolzen	2
D9	834.04.005	Abstraifer P7 ∅ 85/95	1
D10	122.00.006	Gelenkwellenhaken	1
D11	822.00.025	Spannstift ∅ 4 x 20 DIN 1481	1
D12	122.00.023	Mutter M 40 x 2	1
D13	122.00.022	Sicherungsstöpsel	1
D14	122.00.018	Deckel ∅ 110	1
D15	832.07027	O ring 62x 3	2
D16	855.02.003	Bolzensicherung ∅ 3	2
D17	815.05.008	SK-Schraube M 6 x 15 DIN 933	5
D18	813.07.006	Sicherungsmutter M 6 DIN 985	11
D19	812.01.008	Federring B 8 DIN 127	13
D20	815.05.013	SK-Schraube M 8 x 15 DIN 933	10
D21	812.01.012	Federring B 12 DIN 127	6
D22	815.05.074	SK-Schraube M 12 x 25 DIN 933	1
D23	815.05.018	SK-Schraube M 8 x 30 DIN 933	2
D25	802.00.012	Mutter KM12	1
D27	859.04.004	Verschraubung M16K - M14R	1

Pos	Art. No.:	Benennung:	Stück
D28	859.02.032	Kupplungsrohr ∅ 8 x 700	1
D29	812.07.020	Scheibe 20 DIN 6798 J	1
E	119.52.000	Bremszylinder	1
E1	135.06.100	Zylinderrohr	1
E2	135.06.002	Führungsmutter	1
E3	120.52.001	Kolbenstange	1
E4	135.06.003	Unterlagsscheibe	1
E5	832.03.005	O - Ring ∅ 29 x 2	1
E6	834.03.003	Stangendichtung T 20 ∅ 22	1
E7	834.04.003	Abstreifer ∅ 22	1
E10	815.05.015	SK-Schraube M8 x 20	1
E11	135.00.003	Überlaufschraube M 14 x 1.5	1
E12	859.02.017	Bremsrohr ∅ 8 x 700	1
E13	829.00.004	Cu - Dichtung ∅ 14	5
E14	119.56.000	Distanzrohr	2
E15	815.01.047	SK-Schraube M 10 x 70 DIN 931	2
E16	119.13.100	Bolzen	1
E17	859.07.004	Drosselrückschlagventil	1
E18	859.04.008	Verschraubung ∅10/1/4″	1
E19	823.00.005	Splint 3,2 x 20 DIN94	1
F	116.19.000	Seilrolle kpl.	1
F1	116.19.100	Seilrollengehäuse	1
F2	116.19.001	Seilrolle	2
F3	116.19.003	Seilrollenachse	1
F4	801.10.040	Gleitlager 40 x 44 x 30	2
F5	116.19.005	Anlaufscheibe 40x65x1,5	4
F7	116.19.200	Seilführung	3
F8	828.01.002	Schmiernippel AM 8 x 1 DIN 71412	5
F9	116.00.008	Seilrollenbolzen	1
F10	120.00.005	Sicherungsblech	1
F11	120.10.003	Unterlagsscheibe	1
F12	116.19.004	Führungbusche	2
F13	811.03.008	Scheibe 8 verz.	4
F14	030.12.105	Scheibe ∅ 26/∅ 14 x 3	2
F18	846.00.061	Schmiernippelkappe	3
G	114.13.900	Untere Seilrolle kpl.	1
G1	114.13.200	Gehäuse der unteren Seilrolle	1
G2	114.13.004	Bolzen der unteren Seilrolle	1
G3	822.00.037	Federstift ∅3 x 20	1
G4	848.02.093	Druckfeder ∅ 25 / ∅ 12,5 x 45	1
G5	148.16.600	Seilrollenhalter oben	1
G6	148.16.603	SK-Schraube	2
G7	114.13.810	Seilbegrenzung	1
G10	119.18.200	Platte	1
H1	859.02.094	Saugrohr ∅ 8 x 430	1
H2	859.02.111	Druckrohr ∅ 8 x 350	1
H3	859.02.034	Rückrohr ∅ 8 x 730	1
H4	815.05.062	SK-Schraube M 8 x 40 DIN 933	1
H5	815.05.017	SK-Schraube M 8 x 25 DIN 933	2
H7	813.01.008	Mutter M 8	3
H8	119.61.100	Pumpenträger	1
H9	859.05.021	Pumpe	1
H10	120.61.001	Nabe	1
H11	120.61.004	Mutter M 6	1
H12	848.03.014	Kettenrad z=12	1
H13	805.20.059	Rollenkette 1/2", 59 Gl.	1
H14	815.01.010	SK-Schraube M 6 x 30 DIN 931	4
H15	806.01.404	Verbindungselement 1/2"	1
H16	119.57.200	Ölbehälter	1
H17	859.04.002	Saugfilter KLA ∅ 30 x 58	1
H18	832.04.023	O – Ring ∅ 28,3 x 2,4	1
H19	120.57.004	Behältermuffe	1
H20	120.61.003	Flansch	1
H21	120.57.002	Verbindungsmutter	1
H23	120.57.700	Deckel	1
H25	859.04.071	Schraube 3/8"	2
H26	829.00.020	Cu – Dichtung ∅ 21/∅ 17 (3/8")	4
H29	813.01.010	Mutter M10	4
H30	812.01.010	Federring A10	4
H31	815.05.055	SK-Schraube M 10 x 25 DIN 933	5
H32	852.04.007	Sicherring ∅25 x ∅12.2 x 1	2
H33	800.03.051	Rillenkugellager 6203.2Z	1
H34	859.04.34	Vinkelverschraubung ∅ 10 – M16K	2
I1	859.01.031	Steuerungsblock ARON	1
I2	859.04.006	Verschraubung M16K - 1/4"R	8
I3	859.04.061	Keilring ∅ 10	4
I4	859.04.062	Mutter Ermeto ∅ 10 / M6	4
I5	120.59.614	Rohr ∅ 10 x 2	1
I6	859.04.010	Verschraubung M16K – 1/2R	1
I8	859.06.011	Druckspeicher 0,75 l PARKER	1
I9	120.59.612	Speicherfassung	1

Pos	Art. No.:	Benennung:	Stück
I11	120.59.610	Deckel	1
I12	815.15.021	Schlitzschraube M5 x 10	3
I13	304.00.010	Gummieinführung	1
I15	120.59.600	Steuerungskasten	1
I16	870.00.095	Mutter SM PG 16	1
I17	870.00.094	Kabelführung RWG PG 16	1
I18	870.00.065	Steuerleitung 7 x 1,5 Stahldrahtgefl.	2m
I19	870.00.048	Metallstecker ISO 1724	2
I20	870.00.049	Metallsteckdose ISO 1724	1
I21	815.14.004	Schlitzschraube M5 x 35	3
I22	812.01.005	Federring A5	3
I23	813.01.005	Mutter M5	6
I30	870.00.047	Schalterkonsole für EGV Hy	1
I31	870.00.083	Steuerleitung 3 x 0,75 - Stahldrahtgefl.	5,5m
I32	412.00.146	Gebogene Schraube M6 x 34	2
I35	120.68.000	Schalterkonsole für EGV Hy	1
I36	859.01.019	Steuerungsventil	1
I37	859.01.036	Regulator des Druckbegrenzers	1
I38	120.49.401	Blende	1
I39	859.01.035	Druckbegrenzer	1
I40	859.08.003	Manometer	1
J	117.13.200	Anhängekupplung	1
J1	117.13.210	Gehäuse der Anhängekupplung	1
J2	116.15.200	Bolzen der Anhängekupplung	1
J3	815.01.019	SK-Schraube M12 x 80 DIN 931	2
J4	813.07.012	Sicherungsmutter M 12 DIN 985	2
K6	810.06.011	Zugseile ∅ 11	1
K7	809.01.011	Einpressklammer ∅ 11	1
K8	860.01.002	Seilkausche ∅ 11 DIN 6899	1
K9	100.00.026	Kettenanschluß	1
K9	809.02.010	Parallelhaken P 10	1
K10	122.00.025	Scheibe 50/11,5	1
M	119.58.040	Zapfwelle I kpl.	1
M1	119.58.400	Zapfwelle I mit Kettenrad	1
M2	119.06.002	Zapfwellengehäuse I	1
M3	119.06.003	Distanzbüchse 40 x 7	1
M4	800.03.040	Rillenkugellager 6208.2Z DIN 625	2
M5	803.02.080	Seeger-Ring 80 DIN 472	1
M7	805.24.025	Rollkette 1" 16 B - 1, 25 Gl.	1
M8	806.01.509	Verbindungsglied 1" 16 B - 1 / K	1
M9	117.12.000	Rollkettendeckel kpl.	1
M10	116.12.001	Gelenkwellenschutz	1
M14	802.00.008	SK-Mutter KM - 8 DIN 5416	1
M15	801.00.008	Scheibe MB - 8 DIN 5416	1
M16	848.03.023	Kettenrad Z=35	1
N	119.07.000	Zapfwelle II kpl.	1
N1	117.07.100	Zapfwelle II mit Kettenräder	1
N2	119.07.001	Zapfwellengehäuse II	1
N3	117.07.002	Lagergehäuse	1
N4	800.03.035	Rillenkugellager 6308.2Z DIN 625	2
N5	815.05.094	SK-Schraube M12 x 45 DIN 933	2
N6	815.05.094	SK-Schraube M12 x 45 DIN 933	1
N7	805.25.057	Rollkette 1" 80HX, 57 Gl.	1
N8	117.00.003	Spannschraube	1
N9	813.021.016	Sicherungsmutter M 16	1
N10	811.01.016	Scheibe 16 DIN 125	1
N11	815.05.015	SK-Schraube M 8 x 20 DIN 933	5
N12	806.15.080	Verbindungsglied 1" 111(S)	1

20.07.2007

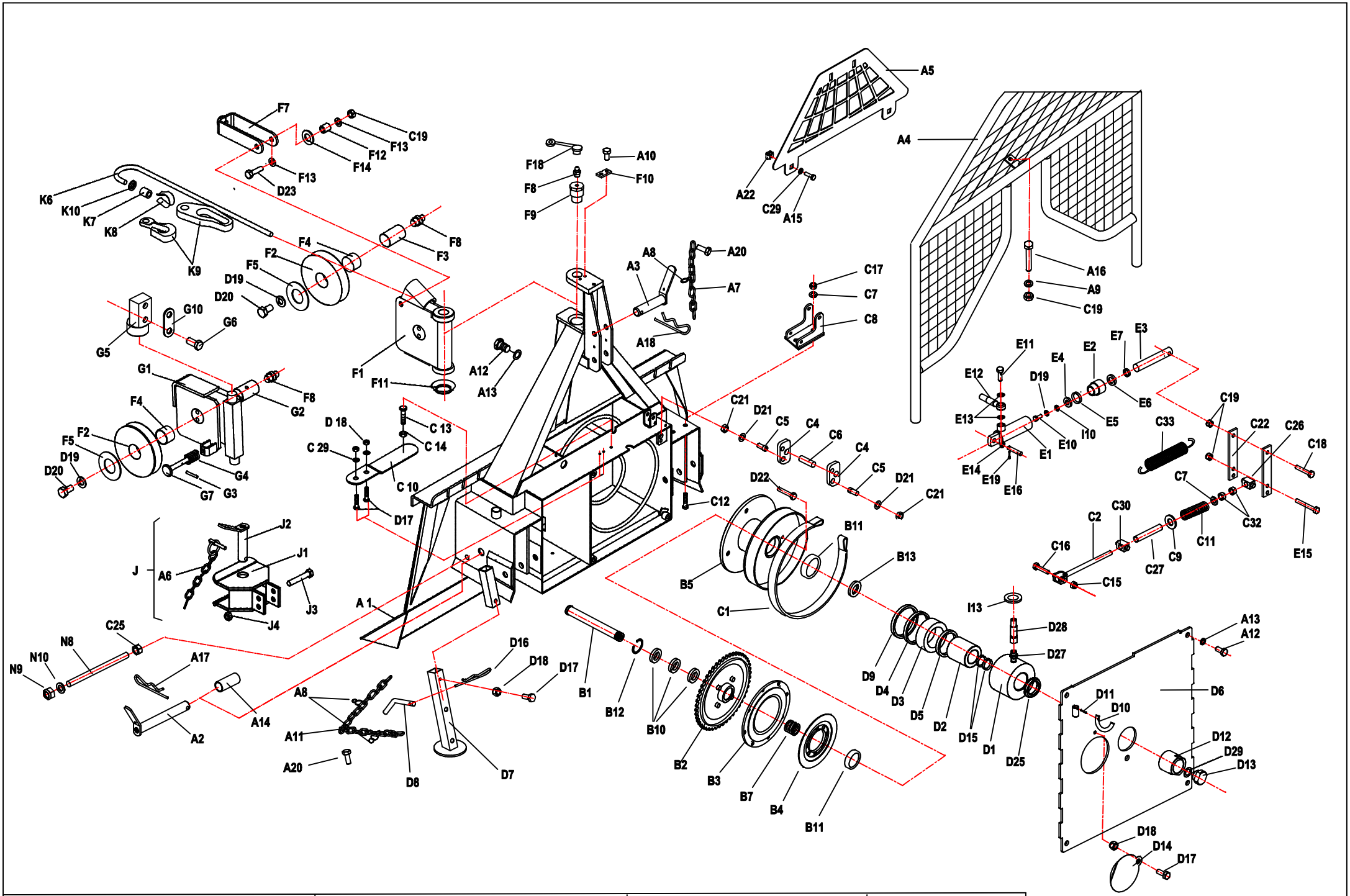

EGV 50 AHK	Art.119.49.000	Fabr.Nr.Serial N° 2585 --	16.11.2007

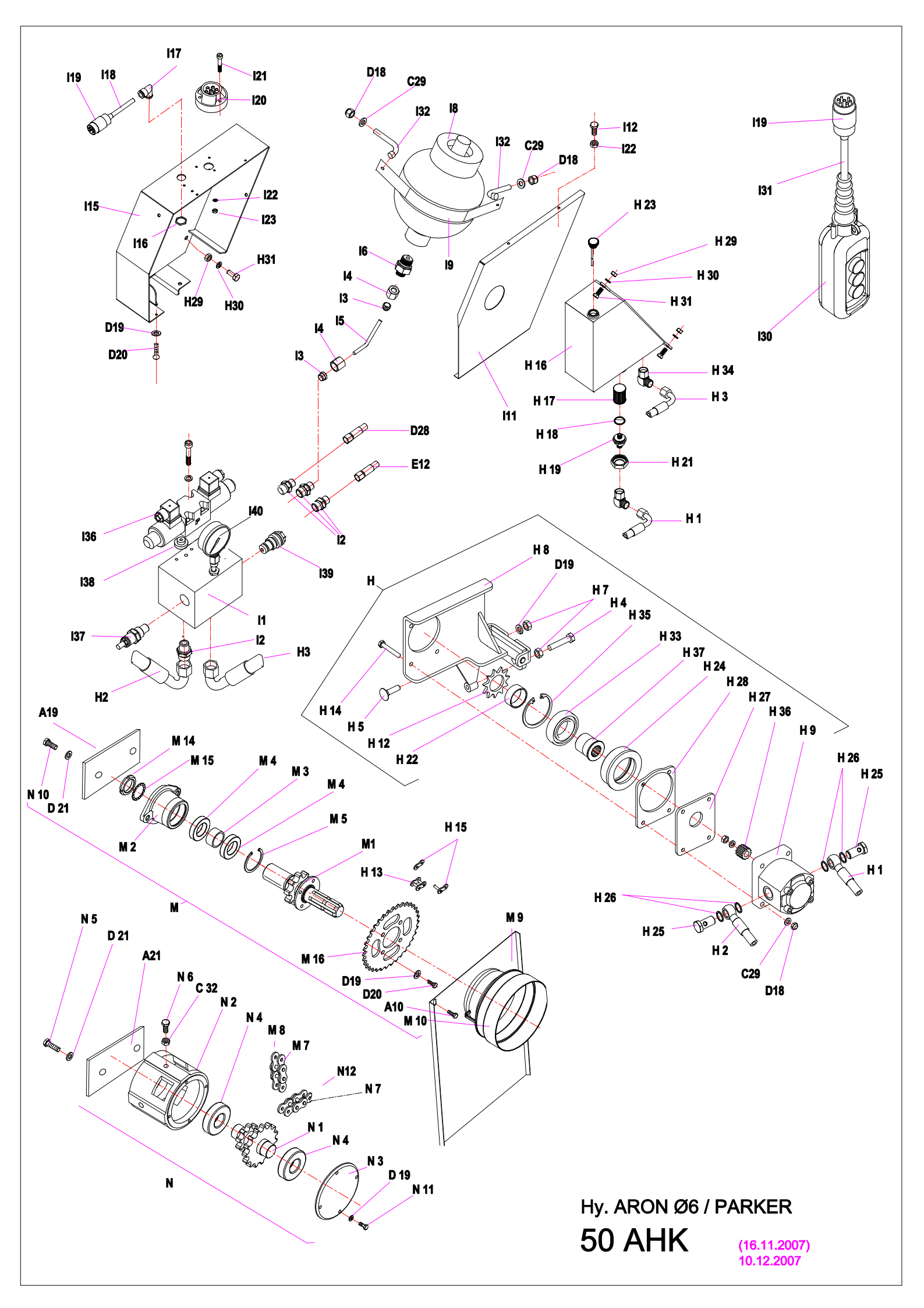

Hy. ARON Ø6 / PARKER

50 AHK

(16.11.2007)
10.12.2007

FORSTWINDE EGV 50 AHK — Ersatzteilliste — (ARON Æ6 / PARKER) — D

Pos	Art. No.:	Benennung:	Stück
A1	119.01.000	Rahmen mit Rückeschild	1
A2	114.12.000	Unterlenkerbolzen	2
A3	119.13.001	Oberlenkerbolzen	1
A4	119.18.000	Schutzgitter	1
A5	119.51.300	Dreieckschutz	1
A6	855.03.004	Klappsplint ∅ 8 mit Kette und Splint	1
A7	808.00.002	Leichtkette l= 200	1
A8	848.02.077	S-Haken ∅ 2 x 22	5
A9	811.03.008	Scheibe ∅ 8 DIN 9021	3
A10	815.81.001	Schraube M 8 x 16 GF DIN 7500D	3
A11	808.00.009	Leichtkette l= 750	2
A12	815.05.026	SK-Schraube M 10 x 25 DIN 933	6
A13	812.01.010	Federring B 10 DIN 127	6
A14	114.00.010	Bolzensbüchse	2
A15	815.05.009	SK-Schraube M 6 x 20 DIN 933	2
A16	815.01.034	SK-Schraube DIN 931	1
A17	855.01.005	Bolzensicherung ∅5 l= 139	2
A18	855.01.003	Bolzensicherung ∅5	1
A19	117.00.004	Platte	1
A20	815.81.004	Schraube M 6 x12 DIN 7500	3
A21	117.00.006	Platte	1
A22	813.12.007	Mutter M6	2
B1	117.00.001	Trommelachse	1
B2	116.02.100	Kettenrad	1
B3	122.04.100	Kupplung I	1
B4	122.04.200	Kupplung II	1
B5	119.05.000	Seiltrommel	1
B7	848.02.091	Druckfeder	1
B10	800.03.062	Rillenkugellager 6008.2Z DIN 625	3
B11	800.03.034	Rillenkugellager 6308 Z DIN 625	2
B12	803.02.068	Seeger-Ring 68 DIN 472	1
B13	114.50.001		1
C1	116.07.500	Bandbremse	1
C2	122.08.300	Bremsspannschraube	1
C4	119.00.008	Pendel	2
C5	122.00.011	Haltersbolzen	2
C6	122.00.015	Bremsbolzen ∅ 16	1
C7	811.01.012	Scheibe ∅ 12 DIN 125	3
C8	117.57.100	Bremszylinderhalter	1
C9	811.01.020	Scheibe 20 DIN 125	1
C10	122.07.555	Spannfeder 25 x 125	1
C11	848.02.082	Bremsdruckfeder	1
C12	815.21.039	Schraube M 12 x 30 DIN 933	2
C13	815.05.017	SK-Schraube M8 x 25 DIN 933	1
C14	813.01.008	SK-Mutter M8 DIN 934	2
C15	813.07.010	Sicherungsmutter M 10 DIN 985	1
C16	815.05.029	SK-Schraube M 10 x 40 DIN 933	1
C17	813.07.012	Sicherungsmutter M 12 DIN 985	2
C18	815.01.033	SK-Schraube M 10 x 50 DIN 931	1
C19	813.07.008	Sicherungsmutter M 8 DIN 985	1
C21	813.01.012	SK-Mutter M 12 DIN 934	2
C22	120.50.010	Abrückhebel	2
C24	812.01.016	Federring A 16 DIN 127	2
C25	813.01.016	SK-Mutter M 16 DIN 934	3
C26	122.00.020	Abrückbüchse	1
C27	122.00.019	Distanzrohr	1
C29	811.01.006	Scheibe ∅ 6 DIN 125	10
C30	122.00.024	Abrückbüchse	1
C32	813.21.012	Sicherungsmutter M 12 DIN 980 V	3
C33	848.02.006	Bremsfeder	2
D	119.53.010	Kupplungszylinder	1
D1	120.53.200	Zylindergahäuse	1
D2	119.53.001	Innenbuchse	1
D3	120.53.002	Kupplungskolben	1
D4	834.03.010	Stangendichtung T20 ∅ 97/85 x 9	1
D5	834.03.009	Stangendichtung T20 ∅ 65/77 x 9	1
D6	119.11.000	Trommelabdeckung	1
D7	119.18.100	Fuß	2
D8	120.15.501	Fußbolzen	2
D9	834.04.005	Abstraifer P7 ∅ 85/95	1
D10	122.00.006	Gelenkwellenhaken	1
D11	822.00.025	Spannstift ∅ 4 x 20 DIN 1481	1
D12	122.00.023	Mutter M 40 x 2	1
D13	122.00.022	Sicherungsstöpsel	1
D14	122.00.018	Deckel ∅ 110	1
D15	832.07027	O ring 62x 3	2
D16	855.02.003	Bolzensicherung ∅ 3	2
D17	815.05.008	SK-Schraube M 6 x 15 DIN 933	5
D18	813.07.006	Sicherungsmutter M 6 DIN 985	11
D19	812.01.008	Federring B 8 DIN 127	13
D20	815.05.013	SK-Schraube M 8 x 15 DIN 933	10
D21	812.01.012	Federring B 12 DIN 127	6
D22	815.05.074	SK-Schraube M 12 x 25 DIN 933	1
D23	815.05.018	SK-Schraube M 8 x 30 DIN 933	2
D25	802.00.012	Mutter KM12	1

Pos	Art. No.:	Benennung:	Stück
D27	859.04.004	Verschraubung M16K - M14R	1
D28	859.02.032	Kupplungsrohr ∅ 8 x 700	1
D29	812.07.020	Scheibe 20 DIN 6798 J	1
E	119.52.000	Bremszylinder	1
E1	135.06.100	Zylinderrohr	1
E2	135.06.002	Führungsmutter	1
E3	120.52.001	Kolbenstange	1
E4	135.06.003	Unterlagsscheibe	1
E5	832.03.005	O - Ring ∅ 29 x 2	1
E6	834.03.003	Stangendichtung T 20 ∅ 22	1
E7	834.04.003	Abstreifer ∅ 22	1
E10	815.05.015	SK-Schraube M8 x 20	1
E11	135.00.003	Überlaufschraube M 14 x 1.5	1
E12	859.02.017	Bremsrohr ∅ 8 x 700	1
E13	829.00.004	Cu - Dichtung ∅ 14	5
E14	119.56.000	Distanzrohr	2
E15	815.01.047	SK-Schraube M 10 x 70 DIN 931	2
E16	119.13.100	Bolzen	1
E17	859.07.004	Drosselrückschlagventil	1
E18	859.04.008	Verschraubung ∅10/1/4″	1
E19	823.00.005	Splint 3,2 x 20 DIN94	1
F	116.19.000	Seilrolle kpl.	1
F1	116.19.100	Seilrollengehäuse	1
F2	116.19.001	Seilrolle	2
F3	116.19.003	Seilrollenachse	1
F4	801.10.040	Gleitlager 40 x 44 x 30	2
F5	116.19.005	Anlaufscheibe 40x65x1,5	4
F7	116.19.200	Seilführung	3
F8	828.01.002	Schmiernippel AM 8 x 1 DIN 71412	5
F9	116.00.008	Seilrollenbolzen	1
F10	120.00.005	Sicherungsblech	1
F11	120.10.003	Unterlagsscheibe	1
F12	116.19.004	Führungbusche	2
F13	811.03.008	Scheibe 8 verz.	4
F14	030.12.105	Scheibe ∅ 26/∅ 14 x 3	2
F18	846.00.061	Schmiernippelkappe	3
G	114.13.900	Untere Seilrolle kpl.	1
G1	114.13.200	Gehäuse der unteren Seilrolle	1
G2	114.13.004	Bolzen der unteren Seilrolle	1
G3	822.00.037	Federstift ∅3 x 20	1
G4	848.02.093	Druckfeder ∅ 25 / ∅ 12,5 x 45	1
G5	148.16.600	Seilrollenhalter oben	1
G6	148.16.603	SK-Schraube	2
G7	114.13.810	Seilbegrenzung	1
G10	119.18.200	Platte	1
H	119.61.020	Pumpe mit Träger kpl.	1
H1	859.02.094	Saugrohr ∅ 8 x 430	1
H2	859.02.111	Druckrohr ∅ 8 x 350	1
H3	859.02.034	Rückrohr ∅ 8 x 730	1
H4	815.05.062	SK-Schraube M 8 x 40 DIN 933	1
H5	815.38.025	SK-Schraube M 8 x 30	2
H7	813.01.008	Mutter M 8	3
H8	119.61.200	Pumpenträger	1
H9	859.05.026	Pumpe	1
H12	120.61.022	Kettenrad z=11	1
H13	805.20.059	Rollenkette 1/2”, 59 Gl.	1
H14	815.01.058	SK-Schraube M 6 x 40 DIN 931	4
H15	806.01.404	Verbindungselement 1/2”	1
H16	119.57.200	Ölbehälter	1
H17	859.04.002	Saugfilter KLA ∅ 30 x 58	1
H18	832.04.023	O – Ring ∅ 28,3 x 2,4	1
H19	120.57.004	Behältermuffe	1
H21	120.57.002	Verbindungsmutter	1
H22	120.61.023	Distanzbüchse	1
H23	120.57.700	Deckel	1
H24	120.61.025	Implantant	1
H25	859.04.071	Schraube 3/8"	2
H26	829.00.020	Cu – Dichtung ∅ 21/∅ 17 (3/8")	4
H27	120.61.026	Platte T	1
H28	120.61.027	Platte V	1
H29	813.01.010	Mutter M10	4
H30	812.01.010	Federring A10	4
H31	815.05.055	SK-Schraube M 10 x 25 DIN 933	5
H33	800.03.008	Rillenkugellager 6006.2Z	1
H34	859.04.034	Vinkelverschraubung ∅ 10 – M16K	2
H35	803.02.055	Seger ring 55N	1
H36	860.00.060	Nabe	1
H37	120.61.021	Nabe	1
I1	859.01.031	Steuerungsblock ARON	1
I2	859.04.006	Verschraubung M16K - 1/4”R	8
I3	859.04.061	Keilring ∅ 10	4
I4	859.04.062	Mutter Ermeto ∅ 10 / M6	4
I5	120.59.614	Rohr ∅ 10 x 2	1

Pos	Art. No.:	Benennung:	Stück
I6	859.04.010	Verschraubung M16K – 1/2R	1
I8	859.06.011	Druckspeicher 0,75 l PARKER	1
I9	120.59.612	Speicherfassung	1
I11	120.59.610	Deckel	1
I12	815.15.021	Schlitzschraube M5 x 10	3
I13	304.00.010	Gummieinführung	1
I15	120.59.600	Steuerungskasten	1
I16	870.00.095	Mutter SM PG 16	1
I17	870.00.094	Kabelführung RWG PG 16	1
I18	870.00.065	Steuerleitung 7 x 1,5 Stahldrahtgefl.	2m
I19	870.00.048	Metallstecker ISO 1724	2
I20	870.00.049	Metallsteckdose ISO 1724	1
I21	815.14.004	Schlitzschraube M5 x 35	3
I22	812.01.005	Federring A5	3
I23	813.01.005	Mutter M5	6
I30	870.00.047	Schalterkonsole für EGV Hy	1
I31	870.00.083	Steuerleitung 3 x 0,75 - Stahldrahtgefl.	5,5m
I32	412.00.146	Gebogene Schraube M6 x 34	2
I35	120.68.000	Schalterkonsole für EGV Hy	1
I36	859.01.019	Steuerungsventil	1
I37	859.01.036	Regulator des Druckbegrenzers	1
I38	120.49.401	Blende	1
I39	859.01.035	Druckbegrenzer	1
I40	859.08.003	Manometer	1
J	117.13.200	Anhängekupplung	1
J1	117.13.210	Gehäuse der Anhängekupplung	1
J2	116.15.200	Bolzen der Anhängekupplung	1
J3	815.01.019	SK-Schraube M12 x 80 DIN 931	2
J4	813.07.012	Sicherungsmutter M 12 DIN 985	2
K6	810.06.011	Zugseile ∅ 11	1
K7	809.01.011	Einpressklammer ∅ 11	1
K8	860.01.002	Seilkausche ∅ 11 DIN 6899	1
K9	100.00.026	Kettenanschluß	1
K9	809.02.010	Parallelhaken P 10	1
K10	122.00.025	Scheibe 50/11,5	1
M	119.58.036	Zapfwelle I kpl.	1
M1	119.58.400	Zapfwelle I mit Kettenrad	1
M2	119.06.002	Zapfwellengehäuse I	1
M3	119.06.003	Distanzbüchse 40 x 7	1
M4	800.03.040	Rillenkugellager 6208.2Z DIN 625	2
M5	803.02.080	Seeger-Ring 80 DIN 472	1
M7	805.24.025	Rollkette 1" 16 B - 1, 25 Gl.	1
M8	806.01.509	Verbindungsglied 1" 16 B - 1 / K	1
M9	117.12.000	Rollkettendeckel kpl.	1
M10	116.12.001	Gelenkwellenschutz	1
M14	802.00.008	SK-Mutter KM - 8 DIN 5416	1
M15	801.00.008	Scheibe MB - 8 DIN 5416	1
M16	120.58.403	Kettenrad Z=37	1
N	119.07.000	Zapfwelle II kpl.	1
N1	117.07.100	Zapfwelle II mit Kettenräder	1
N2	119.07.001	Zapfwellengehäuse II	1
N3	117.07.002	Lagergehäuse	1
N4	800.03.035	Rillenkugellager 6308.2Z DIN 625	2
N5	815.05.094	SK-Schraube M12 x 45 DIN 933	2
N6	815.05.094	SK-Schraube M12 x 45 DIN 933	1
N7	805.25.057	Rollkette 1" 80HX, 57 Gl.	1
N8	117.00.003	Spannschraube	1
N9	813.021.016	Sicherungsmutter M 16	1
N10	811.01.016	Scheibe 16 DIN 125	1
N11	815.05.015	SK-Schraube M 8 x 20 DIN 933	5
N12	806.15.080	Verbindungsglied 1" 111(S)	1

(16.11.2007)
10.12.2007