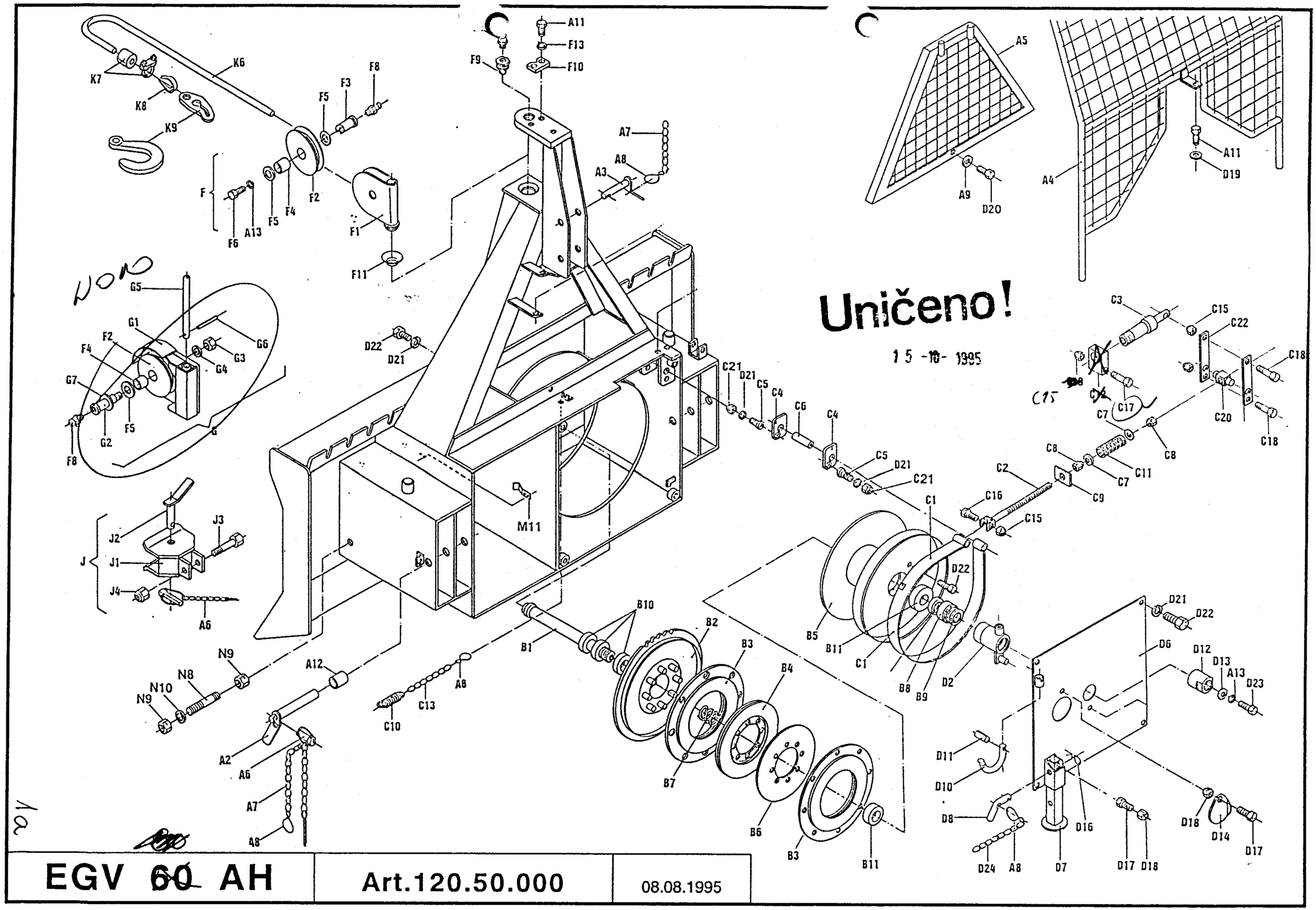


Uničeno!

15 -10- 1995

| EGV 60 AH | Art.120.50.000 | 08.08.1995 |
|---|---|---|

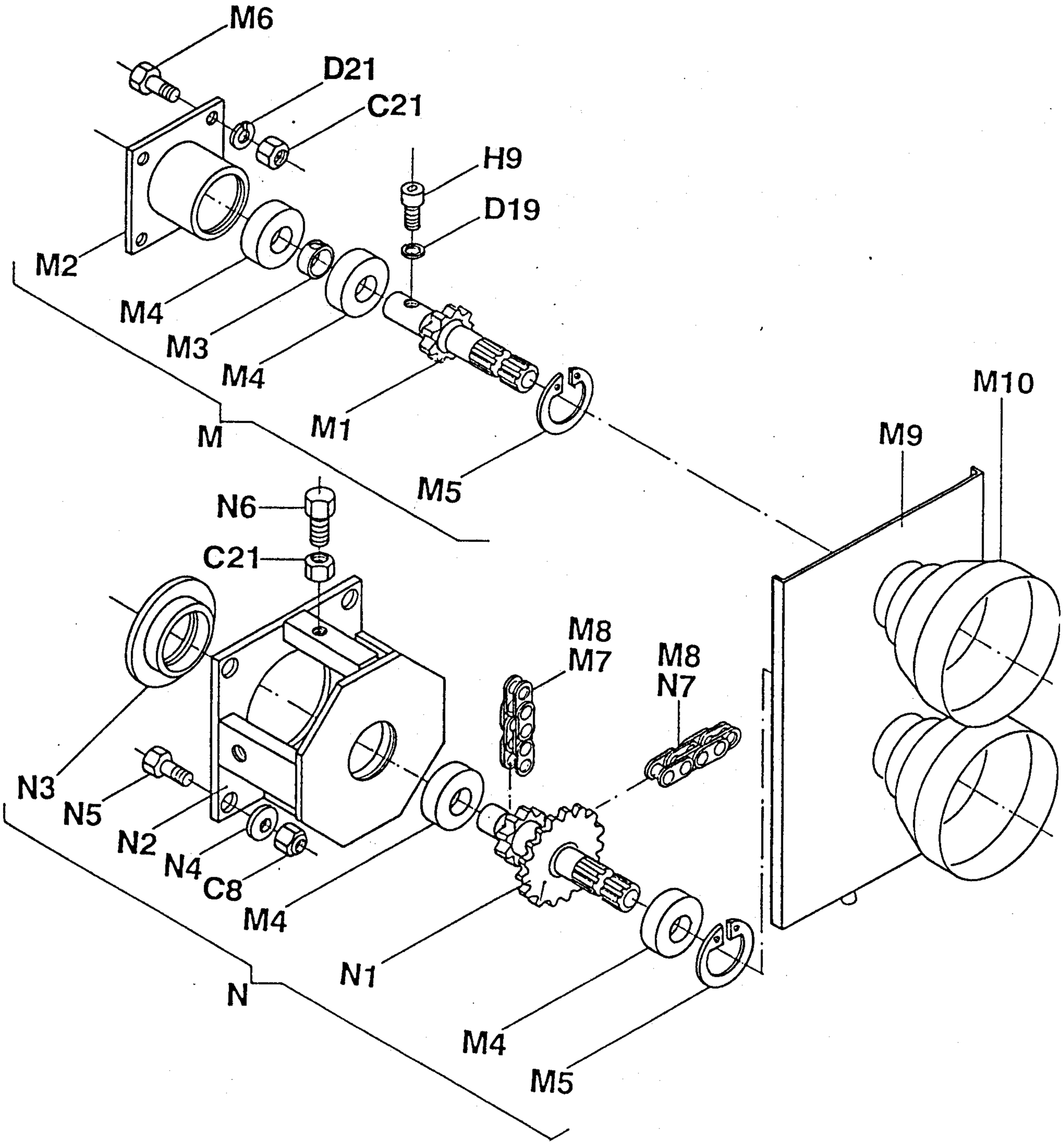
M6
D21
C21
H9
D19
M2
M4
M3
M4
M1
M
M5
M10
M9
N6
C21
M8
M7
M8
N7
N3
N5
N2
N4
C8
M4
N1
N
M4
M5

EGV 60AH

1b

# FORSTWINDE EGV 60 AH - Ersatzteilliste

| Pos. | Art.-Nr: | Benennung | | Stück |
|---|---|---|---|---|
| | | | | |
| A1 | 120.01.000 | Rahmen mit Rückeschild | | 1 |
| A2 | 122.12.000 | Unterlenkerbolzen | | 2 |
| A3 | 118.14.000 | Oberlenkerbolzen | | 1 |
| A4 | 120.18.000 | Schutzgitter | | 1 |
| A5 | 120.14.000 | Konsolengitter | | 1 |
| A6 | 855.03.004 | Klappsplint mit Kette und Splint ø8 | | 4 |
| A7 | 808.00.002 | Leichtkette l= 200 | | 3 |
| A8 | 848.02.077 | S-Haken ø2 x 22 | | 5 |
| A9 | 811.03.008 | Scheibe ø 8 | DIN 9021 | 2 |
| A11 | 815.01.015 | SK-Schraube M8 x 20 | DIN 931 | 3 |
| A12 | 118.00.009 | Bolzensbüchse | | 2 |
| A13 | 812.01.010 | Federring B 10 | DIN 127 | 2 |
| | | | | |
| | | | | |
| B1 | 120.00.001 | Trommelachse | | 1 |
| B2 | 120.02.000 | Kettenrad | | 1 |
| B3 | 122.04.100 | Kupplung I | | 2 |
| B4 | 122.04.200 | Kupplung II | | 1 |
| B5 | 116.05.000 | Seiltrommel | | 1 |
| B6 | 122.04.201 | Kupplungsplatte II | | 1 |
| B7 | 848.02.081 | Trommelsfeder | | 1 |
| B8 | 843.01.010 | Beschützungsreif | | 1 |
| B9 | 800.07.006 | Axial-Kugellager 51210 | DIN 711 | 1 |
| B10 | 800.03.063 | Rillenkugellager 6010.2Z | DIN 625 | 3 |
| B11 | 800.03.064 | Kugellager 6310.2Z | DIN 625 | 2 |
| | | | | |
| C1 | 120.07.000 | Bandbremse | | 1 |
| C2 | 120.08.000 | Bremsspannschraube | | 1 |
| C3 | | Bremsplunger | | 1 |
| C4 | 120.00.007 | Pendel | | 2 |
| C5 | 120.00.011 | Haltersbolzen | | 2 |
| C6 | 120.00.014 | Bremsbolzen ø16 | | 1 |
| C7 | 811.01.012 | Scheibe ø 12 | DIN 125 | 2 |
| C8 | 813.07.012 | Sichermutter M 12 | DIN 985 | 6 |
| C9 | 120.00.008 | Druckscheibe | | 1 |
| C10 | 848.02.003 | Spannfeder ø12 | | 1 |
| C11 | 848.02.071 | Bremsdruckfeder ø 18 x 75 | | 1 |
| ~~C12~~ | | ~~[illegible]~~ | | ~~1~~ |
| C13 | 808.00.001 | Leichtkette l= 150 | | 1 |
| C15 | 813.07.010 | Sichermutter M 10 | DIN 985 | 3 |
| C16 | 815.05.029 | SK-Schraube M10 x 40 | DIN 933 | 1 |
| C17 | 815.01.045 | SK-Schraube M8 x 70 | DIN 931 | 1 |
| C18 | | SK-Schraube M10 x 80 | DIN 931 | 2 |
| C19 | 813.07.008 | Sichermutter M 8 | DIN 985 | 2 |
| C20 | 122.08.104 | Schraubenhalter | | 1 |
| C21 | 813.01.012 | SK-Mutter M 12 | DIN 934 | 7 |
| C22 | | Abrückleiste | | 2 |
| | | | | |
| D1 | | | | |
| D2 | | Kupplungsplunger | | 1 |
| D3 | | | | |
| D4 | | | | |
| D5 | | | | |
| D6 | 120.11.000 | Trommelabdeckung | | 1 |
| D7 | 120.15.000 | Fuß | | 1 |
| D8 | 120.15.500 | Fußbolzen | | 1 |
| D9 | | | | |
| D10 | 122.00.006 | Gelenkwellenhaken | | 1 |
| D11 | 822.00.025 | Spannstift ø 4 x 20 | DIN 1481 | 1 |
| D12 | 120.00.002 | Mutter M 40 x 2 | | 1 |
| D13 | 120.00.003 | Mutterabdeckung | | 1 |
| D14 | 122.00.018 | Deckel ø110 | | 1 |
| D15 | 848.02.080 | Kupplungsfeder | | 1 |
| D16 | 855.02.005 | Bolzensicherung ø 2.5 | | 1 |
| D17 | 815.05.008 | SK-Schraube M6 x 15 | DIN 933 | 2 |
| D18 | 813.07.006 | Sichermutter M 6 | DIN 985 | 2 |
| D19 | 812.01.008 | Federring B 8 | DIN 127 | 3 |
| D20 | 815.05.013 | SK-Schraube M8 x 15 | DIN 933 | 1 |
| D21 | 812.01.012 | Federring B 12 | DIN 127 | 12 |
| D22 | 815.05.074 | SK-Schraube M12 x 25 | DIN 933 | 7 |
| D23 | 815.05.027 | SK-Schraube M10 x 30 | DIN 933 | 1 |
| D24 | 808.00.001 | Leichtkette l= 350 | | 1 |
| | | | | |
| F | 120.10.000 | Seilrolle kpl. | | 1 |
| F1 | 120.10.100 | Seilrollengehäuse | | 1 |
| F2 | 120.10.001 | Seilrolle | | 2 |
| F3 | 120.10.002 | Seilrollenachse | | 1 |
| F4 | 801.10.040 | Gleitlager 30 x 34 x 30 | | 2 |

# FORSTWINDE EGV 60 AH - Ersatzteilliste

| Pos. | Art.-Nr: | Benennung | | Stück |
|---|---|---|---|---|
| | | | | |
| F5 | 801.11.042 | Anlaufscheibe 32 x 54 x 1,5 | | 4 |
| F6 | 815.05.024 | SK-Schraube M10 x 20 | DIN 933 | 1 |
| F8 | 828.01.002 | Schmiernippel AM 8 x 1 | DIN 71412 | 3 |
| F9 | 120.00.004 | Seilrollenbolzen | | 1 |
| F10 | 120.00.005 | Sicherungsblech | | 1 |
| F11 | 120.10.003 | Unterlagsscheibe | | 1 |
| F12 | | | | |
| | | | | |
| | | | | |
| G | 120.13.000 | Untere Seilrolle kpl. | | 1 |
| G1 | 120.13.100 | Gehäuse der unteren Seilrolle | | 1 |
| G2 | 120.13.001 | Bolzen der unteren Seilrolle | | 1 |
| G3 | 813.02.030 | SK-Mutter M 30 niedrig | DIN 439 | 1 |
| G4 | 812.01.030 | Federring B 30 | DIN 127 | 1 |
| G5 | 120.00.009 | Achse der unteren Seilrolle | | 1 |
| G6 | 822.00.018 | Spannstift ø 6 x 45 | DIN 1481 | 1 |
| G7 | 120.13.002 | Scheibe ø 42 | | 1 |
| G8 | 120.13.003 | Seilsicherung | | 1 |
| | | | | |
| H | | | | |
| H1 | | | | |
| H2 | | | | |
| H3 | | | | |
| H4 | | | | |
| H5 | | | | |
| H6 | | | | |
| H7 | | | | |
| H8 | | | | |
| H9 | 815.21.043 | ISKT-Schraube M8 x 12 | DIN 912 | 1 |
| | | | | |
| J | 116.15.000 | Anhängekupplung | | 1 |
| J1 | 116.15.100 | Gehäuse der Anhängekupplung | | 1 |
| J2 | 116.15.200 | Bolzen der Anhängekupplung | | 1 |
| J3 | 815.01.044 | SK-Schraube M16 x 90 | DIN 931 | 1 |
| J4 | 813.07.016 | Sichermutter M 16 | DIN 985 | 1 |
| | | | | |
| K1 | | | | |
| K2 | | | | |
| K3 | | | | |
| K4 | | | | |
| K5 | | | | |
| K6 | 810.06.012 | Zugseile ø 12 | | 1 |
| K7 | 809.00.012 | Seilklammer ø 12 | DIN 1142 | 3 |
| K7 | 809.01.012 | Einpressklammer ø12 | | 1 |
| K8 | 860.01.003 | Seilkausche ø 12 | DIN 6899 | 1 |
| K9 | 106.00.026 | Kettenanschluß | | 1 |
| K9 | 809.02.010 | Parallelhaken P 10 | | 1 |
| | | | | |
| M | 118.06.000 | Zapfwelle I kpl. | | 1 |
| M1 | 118.06.100 | Zapfwelle I mit Kettenrad | | 1 |
| M2 | 118.06.200 | Zapfwellengehäuse I | | 1 |
| M3 | 118.06.001 | Distanzbüchse 40 x 16 | | 1 |
| M4 | 800.03.035 | Rillenkugellager 6308.2Z | DIN 625 | 4 |
| M5 | 803.02.090 | Seeger-Ring 90 | DIN 472 | 2 |
| M6 | 815.05.071 | SK-Schraube M12 x 30 | DIN 933 | 4 |
| M7 | 805.15.080 | Rollkette 1" 80 HX , 29 Gl. | | 1 |
| M8 | 806.15.080 | Verbindungsglied 1" 111(S) | | 2 |
| M9 | 120.12.100 | Rollkettendeckel geschw. | | 1 |
| M10 | 116.12.001 | Gelenkwellenschutz | | 1 |
| M11 | 118.00.010 | Deckelsfeder | | 2 |
| | | | | |
| N | 120.06.400 | Zapfwelle II kpl. | | 1 |
| N1 | 120.06.500 | Zapfwelle II mit Kettenräder | | 1 |
| N2 | 118.06.600 | Zapfwellengehäuse II | | 1 |
| N3 | 118.06.700 | Lagergehäuse | | 1 |
| N4 | 122.06.002 | Scheibe ø36 x 5 | | 4 |
| N5 | 815.05.061 | SK-Schraube M12 x 40 | DIN 933 | 4 |
| N6 | 815.05.075 | SK-Schraube M12 x 50 | DIN 933 | 1 |
| N7 | 805.15.080 | Rollkette 1" 80 HX , 65 Gl. | | 1 |
| N8 | 120.00.013 | Spannschraube | | 1 |
| N9 | 813.01.020 | SK.Mutter M 20 | DIN 934 | 2 |
| N10 | 811.01.020 | Scheibe ø 20 | DIN 911 | 1 |
| | | | | |
| | | | | |
| | | | | |

09.08.1995

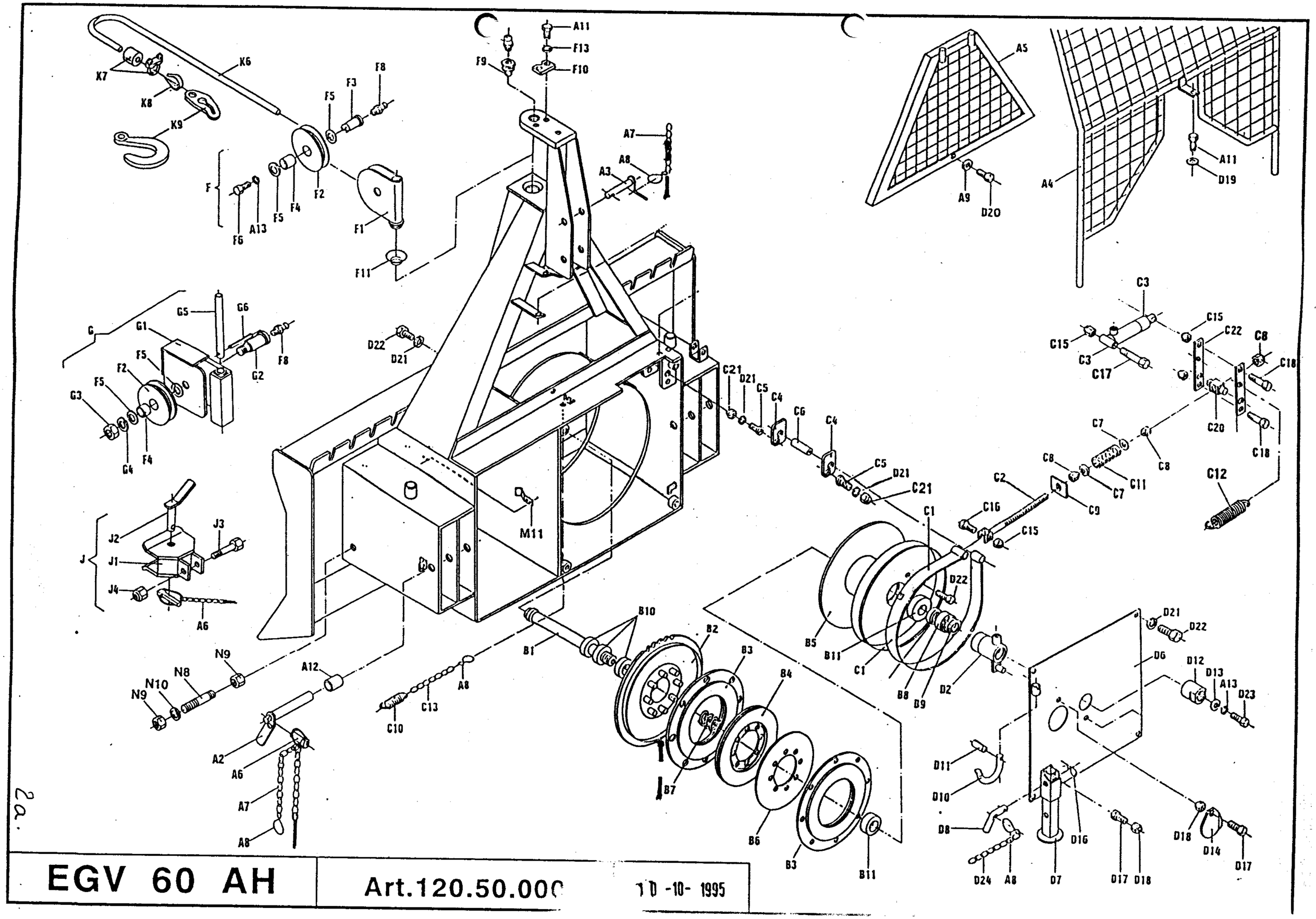


2a.

| EGV 60 AH | Art.120.50.000 | 10 -10- 1995 |
|---|---|---|

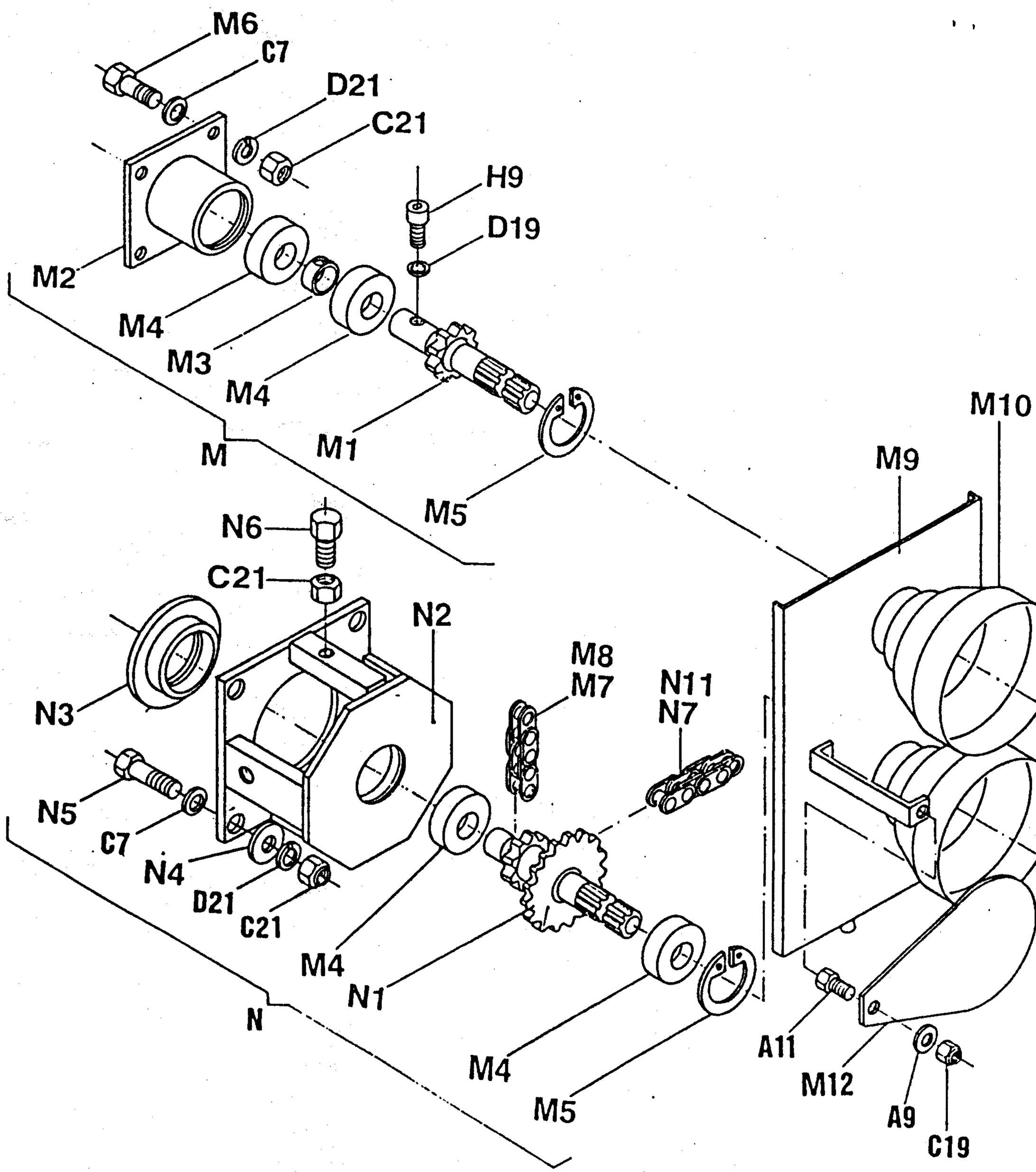
M6
C7
D21
C21
H9
D19
M2
M4
M3
M4
M1
M
M5
M10
M9
N6
C21
N2
N3
M8
M7
N11
N7
N5
C7
N4
D21
C21
M4
N1
N
M4
M5
A11
M12
A9
C19

EQV GOAH
2b

# FORSTWINDE EGV 60 AH - Ersatzteilliste

| Pos. | Art.-Nr: | Benennung | Stück |
|---|---|---|---|
| | | | |
| A1 | 120.01.000 | Rahmen mit Rückeschild | 1 |
| A2 | 122.12.000 | Unterlenkerbolzen | 2 |
| A3 | 118.14.000 | Oberlenkerbolzen | 1 |
| A4 | 120.18.000 | Schutzgitter | 1 |
| A5 | 120.14.000 | Konsolengitter | 1 |
| A6 | 855.03.004 | Klappsplint mit Kette und Splint ø8 | 4 |
| A7 | 808.00.002 | Leichtkette l= 200 | 3 |
| A8 | 848.02.077 | S-Haken ø2 x 22 | 5 |
| A9 | 811.03.008 | Scheibe ø 8 DIN 9021 | 2 |
| A11 | 815.01.015 | SK-Schraube M8 x 20 DIN 931 | 3 |
| A12 | 118.00.009 | Bolzenbüchse | 2 |
| A13 | 812.01.010 | Federring/ B 10 DIN 127 | 2 |
| | | | |
| | | | |
| B1 | 120.00.001 | Trommelachse | 1 |
| B2 | 120.02.000 | Kettenrad | 1 |
| B3 | 122.04.100 | Kupplung I | 2 |
| B4 | 122.04.200 | Kupplung II | 1 |
| B5 | 120.05.000 | Seiltrommel | 1 |
| B6 | 122.04.201 | Kupplungsplatte II | 1 |
| B7 | 848.02.081 | Trommelsfeder | 1 |
| B8 | 843.01.010 | Beschützungsreif | 1 |
| B9 | 800.07.006 | Axial-Kugellager 51210 DIN 711 | 1 |
| B10 | 800.03.063 | Rillenkugellager 6010.2Z DIN 625 | 3 |
| B11 | 800.03.064 | Kugellager 6310.2Z DIN 625 | 2 |
| | | | |
| C1 | 120.07.000 | Bandbremse | 1 |
| C2 | 120.08.000 | Bremsspannschraube | 1 |
| C3 | 120.52.000 | Bremsplunger | 1 |
| C4 | 120.00.007 | Pendel | 2 |
| C5 | 120.00.011 | Haltersbolzen | 2 |
| C6 | 120.00.014 | Bremsbolzen ø16 | 1 |
| C7 | 811.01.012 | Scheibe ø 12 DIN 125 | 10 |
| C8 | 813.07.012 | Sichermutter M 12 DIN 985 | 3 |
| C9 | 120.00.008 | Druckscheibe | 1 |
| C10 | 848.02.003 | Spannfeder ø12 | 1 |
| C11 | 848.02.071 | Bremsdruckfeder ø 18 x 75 | 1 |
| C12 | 848.02.006 | Bremsfeder | 2 |
| C13 | 808.00.001 | Leichtkette l= 150 | 1 |
| C15 | 813.07.010 | Sichermutter M 10 DIN 985 | 3 |
| C16 | 815.05.029 | SK-Schraube M10 x 40 DIN 933 | 4 |
| C17 | 815.01.047 | SK-Schraube M10 x 70 DIN 931 | 1 |
| C18 | 815.01.007 | SK-Schraube M10 x 80 DIN 931 | 2 |
| C19 | 813.07.008 | Sichermutter M 8 DIN 985 | 1 |
| C20 | 122.08.104 | Schraubenhalter | 1 |
| C21 | 813.01.012 | SK-Mutter M 12 DIN 934 | 11 |
| C22 | 120.50.010 | Abrückleiste | 2 |
| | | | |
| | | | |
| | 120.51.000 | Kupplungszylinder | 1 |
| D3 | | | |
| D4 | | | |
| D5 | | | |
| D6 | 120.01.000 | Trommelabdeckung | 1 |
| D7 | 120.15.000 | Fuß | 1 |
| D8 | 120.15.500 | Fußbolzen | 1 |
| D9 | | | |
| D10 | 122.00.006 | Gelenkwellenhaken | 1 |
| D11 | 822.00.025 | Spannstift ø 4 x 20 DIN 1481 | 1 |
| D12 | 120.00.002 | Mutter M 40 x 2 | 1 |
| D13 | 120.00.003 | Mutterabdeckung | 1 |
| D14 | 122.00.018 | Deckel ø110 | 1 |
| D15 | | | |
| D16 | 855.02.005 | Bolzensicherung ø 2,5 | 1 |
| D17 | 815.05.008 | SK-Schraube M6 x 15 DIN 933 | 2 |
| D18 | 813.07.006 | Sichermutter M 6 DIN 985 | 2 |
| D19 | 812.01.008 | Federring B 8 DIN 127 | 3 |
| D20 | 815.05.013 | SK-Schraube M8 x 15 DIN 933 | 1 |
| D21 | 812.01.012 | Federring B 12 DIN 127 | 14 |
| D22 | 815.05.074 | SK-Schraube M12 x 25 DIN 933 | 7 |
| D23 | 815.05.027 | SK-Schraube M10 x 30 DIN 933 | 1 |
| D24 | 808.00.001 | Leichtkette l= 350 | 1 |
| | | | |
| F | 120.10.000 | Seilrolle kpl. | 1 |
| F1 | 120.10.100 | Seilrollengehäuse | 1 |
| F2 | 120.10.001 | Seilrolle | 2 |

# FORSTWINDE E[illegible]60 AH - Ersatzteilliste

| Pos. | Art.-Nr: | Bene[illegible]ung | Stück |
|---|---|---|---|
| | | | |
| F3 | 120.10.002 | Seilrollenachse | 1 |
| F4 | 801.10.040 | Gleitlager 30 x 34 x 30 | 2 |
| F5 | 801.11.042 | Anlaufscheibe 32 x 54 x 1,5 | 4 |
| F6 | 815.05.024 | SK-Schraube M10 x 20 DIN 933 | 1 |
| F8 | 828.01.002 | Schmiernippel AM 8 x 1 DIN 71412 | 3 |
| F9 | 120.00.004 | Seilrollenbolzen | 1 |
| F10 | 120.00.005 | Sicherungsblech | 1 |
| F11 | 120.10.003 | Unterlagsscheibe | 1 |
| | | | |
| G | 120.13.000 | Untere Seilrolle kpl. | 1 |
| G1 | 120.13.100 | Gehäuse der unteren Seilrolle | 1 |
| G2 | 120.13.001 | Bolzen der unteren Seilrolle | 1 |
| G3 | 813.02.030 | SK-Mutter M 30 niedrig DIN 439 | 1 |
| G4 | 812.01.030 | Federring B 30 DIN 127 | 1 |
| G5 | 120.00.009 | Achse der unteren Seilrolle | 1 |
| G6 | 822.00.018 | Spannstift ø 6 x 45 DIN 1481 | 1 |
| | | | |
| | | | |
| | | | |
| H | | | |
| H1 | | | |
| H2 | | | |
| H3 | | | |
| H4 | | | |
| H5 | | | |
| H6 | | | |
| H7 | | | |
| H8 | | | |
| H9 | | | |
| | | | |
| J | 116.15.000 | Anhängekupplung | 1 |
| J1 | 116.15.100 | Gehäuse der Anhängekupplung | 1 |
| J2 | 116.15.200 | Bolzen der Anhängekupplung | 1 |
| J3 | 815.01.044 | SK-Schraube M16 x 90 DIN 931 | 1 |
| J4 | 813.07.016 | Sichermutter M 16 DIN 985 | 1 |
| | | | |
| K1 | | | |
| K2 | | | |
| K3 | | | |
| K4 | | | |
| K5 | | | |
| K6 | 810.06.012 | Zugseile ø 12 | 1 |
| K7 | 809.00.012 | Seilklammer ø 12 DIN 1142 | 3 |
| K7 | 809.01.012 | Einpressklammer ø12 | 1 |
| K8 | 860.01.003 | Seilkausche ø 12 DIN 6899 | 1 |
| K9 | 106.00.026 | Kettenanschluß | 1 |
| K9 | 809.02.010 | Parallelhaken P 10 | 1 |
| | | | |
| M | 118.06.000 | Zapfwelle I kpl. | 1 |
| M1 | 118.06.100 | Zapfwelle I mit Kettenrad | 1 |
| M2 | 118.06.200 | Zapfwellengehäuse I | 1 |
| M3 | 118.06.001 | Distanzbüchse 40 x 16 | 1 |
| M4 | 800.03.035 | Rillenkugellager 6308.2Z DIN 625 | 4 |
| M5 | 803.02.090 | Seeger-Ring 90 DIN 472 | 2 |
| M6 | 815.05.071 | SK-Schraube M12 x 30 DIN 933 | 4 |
| M7 | 805.15.080 | Rollkette 1" 80 HX , 29 Gl. | 1 |
| M8 | 806.15.080 | Verbindungsglied 1" 111(S) | 2 |
| M9 | 120.12.100 | Rollkettendeckel geschw. | 1 |
| M10 | 116.12.001 | Gelenkwellenschutz | 1 |
| M11 | 118.00.010 | Deckelsfeder | 2 |
| | | | |
| N | 120.06.400 | Zapfwelle II kpl. | 1 |
| N1 | 120.06.500 | Zapfwelle II mit Kettenräder | 1 |
| N2 | 118.06.600 | Zapfwellengehäuse II | 1 |
| N3 | 118.06.700 | Lagergehäuse | 1 |
| N4 | 122.06.002 | Scheibe ø36 x 5 | 4 |
| N5 | 815.05.039 | SK-Schraube M12 x 35 DIN 933 | 4 |
| N6 | 815.05.075 | SK-Schraube, M12 x 50 DIN 933 | 1 |
| N7 | 805.15.080 | Rollkette 1" 80 HX , 65 Gl. | 1 |
| N8 | 120.00.013 | Spannschraube | 1 |
| N9 | 813.01.020 | SK.Mutter M 20 DIN 934 | 2 |
| N10 | 811.01.020 | Scheibe ø 20 DIN 911 | 1 |
| | | | |
| | | | |

12.10.1995