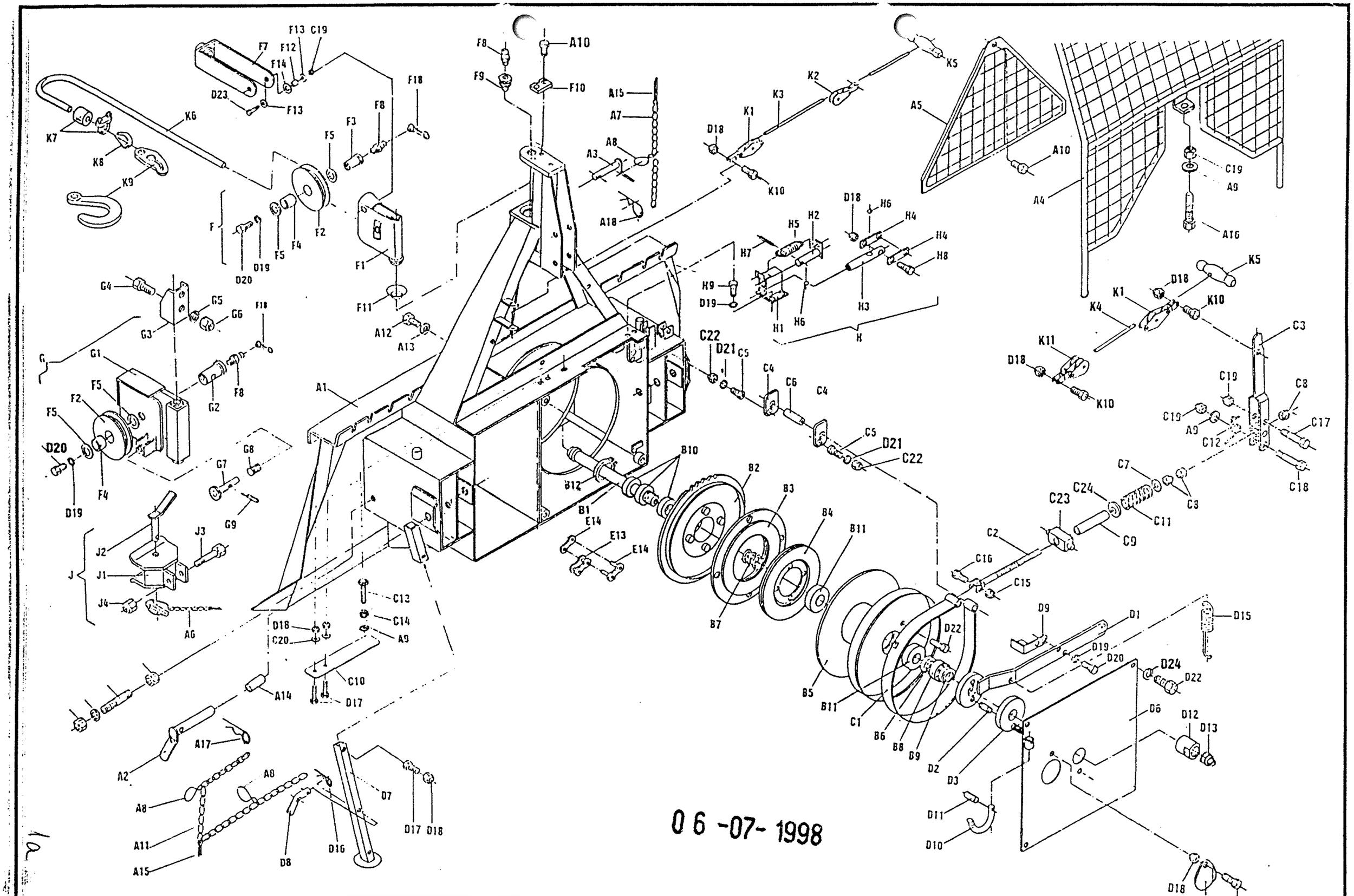

06 -07- 1998

1a

EGV 40 A2	Art.117.00.000	Fabr.Nr.;Serial N° 0001 → 214/1	4.11.1997

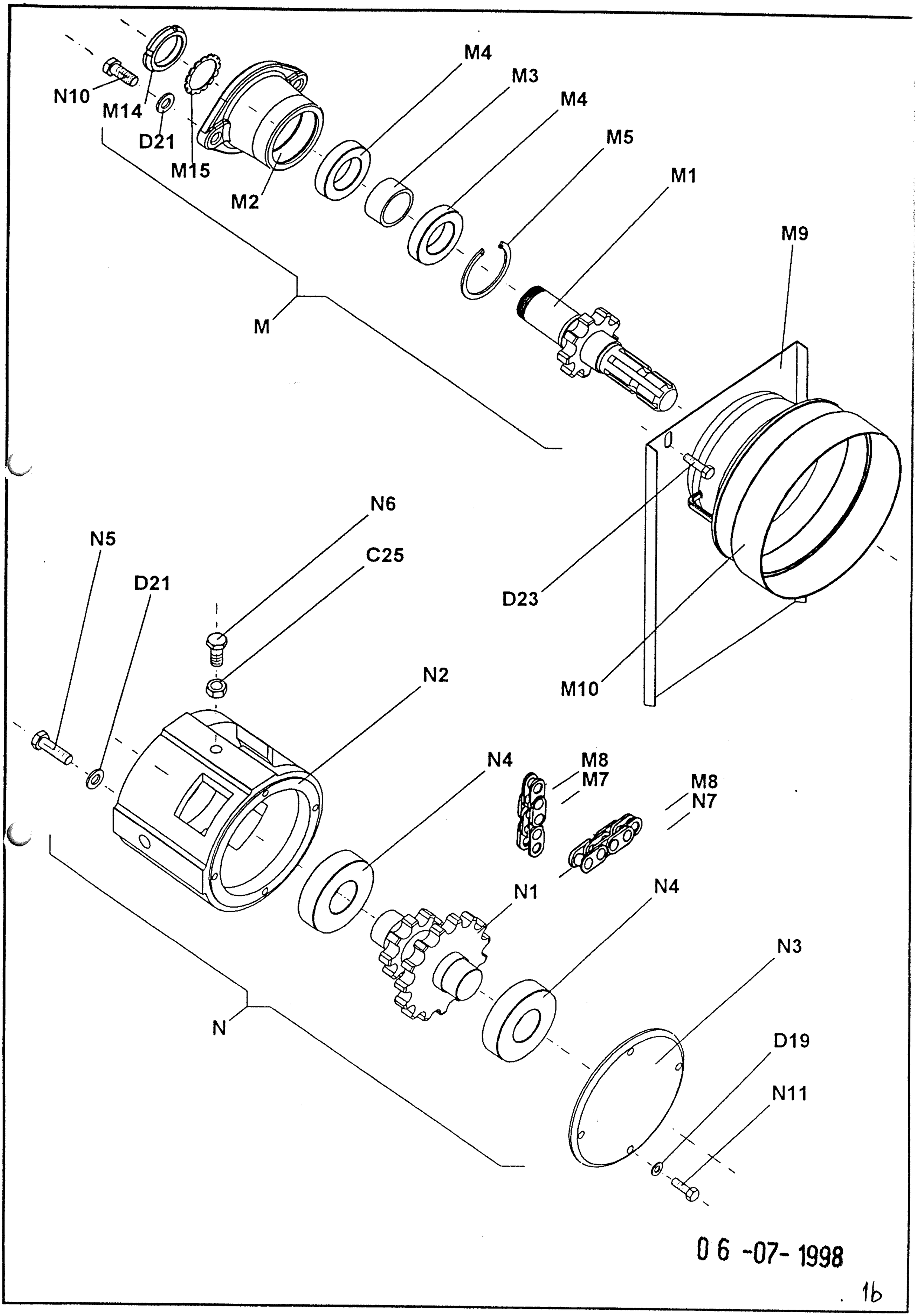
N10
M14
D21
M15
M2
M4
M3
M4
M5
M1
M
M9
D23
M10
N6
C25
N5
D21
N2
N4
M8
M7
M8
N7
N1
N4
N3
N
D19
N11

06 -07- 1998

1b

FORSTWINDE EGV 40 A2

Poz.	Art. - Nr :	Bennenung:		Stück
A1	117.01.000	Rahmen mit Rückeschild		1
A2	114.13.000	Unterlenkerbolzen		2
A3	122.13.000	Oberlenkerbolzen		1
A4	122.18.000	Schutzgitter		1
A5	122.21.000	Dreieckschutz		1
A6	855.03.004	Klappsplint ∅ 8 mit Kette und Splint		2
A7	808.00.002	Leichtkette l= 200		2
A8	848.02.077	S-Haken ∅ 2 x 22		5
A9	811.03.008	Scheibe ∅ 8	DIN 9021	3
A10	815.81.001	Schraube M 8 x 16 GF	DIN 7500D	4
A11	808.00.009	Leichtkette l= 750		2
A12	815.05.026	SK-Schraube M 10 x 25	DIN 933	2
A13	812.01.010	Federring B 10	DIN 127	4
A14	114.00.010	Bolzensbüchse		2
A15	823.00.005	Splint ∅ 3,2 x 20	DIN 94	4
A16	815.01.034	SK-Schraube	DIN 931	1
A17	855.01.005	Bolzensicherung ∅5 l= 130		2
A18	855.01.003	Bolzensicherung ∅5		1
A19	117.00.004	Platte		2
B1	117.00.001	Trommelachse		1
B2	116.02.100	Kettenrad		1
B3	122.04.100	Kupplung I		1
B4	122.04.200	Kupplung II		1
B5	116.05.000	Seiltrommel		1
B6	116.00.002	Distanzbüchse ∅ 40 x 10		1
B7	848.02.083	Druckfeder		1
B8	843.01.009	Beschützungsreif		1
B9	800.07.002	Axial-Kugellager 51108	DIN 711	1
B10	800.03.062	Rillenkugellager 6008.2Z	DIN 625	3
B11	800.03.034	Rillenkugellager 6308 Z	DIN 625	2
B12	803.02.068	Seeger-Ring 68	DIN 472	1
C1	116.07.500	Bandbremse		1
C2	122.08.300	Bremsspannschraube		1
C3	122.08.100	Bremshebel		1
C4	122.00.007	Pendel		2
C5	122.00.011	Haltersbolzen		2
C6	122.00.015	Bremsbolzen ∅ 16		1
C7	811.01.012	Scheibe ∅ 12	DIN 125	1
C8	813.07.012	Sicherungsmutter M 12	DIN 985	6
C9	122.00.019	Distanzrohr		1
C10	122.07.555	Spannfeder 25 x 125		1
C11	848.02.082	Bremsdruckfeder		1
C12	848.02.075	Spiralfeder		1
C13	815.05.017	SK-Schraube M8 x 25	DIN 933	1
C14	813.01.008	SK-Mutter M 8	DIN 934	1
C15	813.07.010	Sicherungsmutter M 10	DIN 985	1
C16	815.05.029	SK-Schraube M 10 x 40	DIN 933	1
C17	815.01.003	SK-Schraube M 8 x 60	DIN 931	1
C18	815.01.045	SK-Schraube M 8 x 70	DIN 931	1
C19	813.07.008	Sicherungsmutter M 8	DIN 985	3
C20	811.01.006	Scheibe ∅ 6	DIN 125	2
C22	813.01.012	SK-Mutter M 12	DIN 934	2
C23	122.00.020	Abrückbüchse		1
C24	811.01.020	Scheibe ∅ 20	DIN 125	1
D1	116.03.000	Kupplungshebel		1
D2	122.00.016	Kupplungsbolzen		3
D3	116.20.100	Druckplatte mit bolzen		1
D6	116.11.000	Trommelabdeckung		1
D7	116.18.100	Fuß		2
D8	120.15.500	Fußbolzen		2
D9	122.19.000	Druckwinkel		1
D10	122.00.006	Gelenkwellenhaken		1
D11	822.00.025	Spannstift ∅ 4 x 20	DIN 1481	1
D12	117.00.005	Mutter M 40 x 2		1
D13	122.00.022	Sicherungsstöpsel		1
D14	122.00.018	Deckel ∅ 110		1
D15	848.02.079	Kupplungsfeder		1
D16	855.02.003	Bolzensicherung ∅ 3		2
D17	815.05.008	SK-Schraube M 6 x 15	DIN 933	5
D18	813.07.006	Sicherungsmutter M 6	DIN 985	8
D19	812.01.008	Federring B 8	DIN 127	10
D20	815.05.013	SK-Schraube M 8 x 15	DIN 933	4
D21	812.01.012	Federring B 12	DIN 127	6
D22	815.05.074	SK-Schraube M 12 x 25	DIN 933	5
D23	815.05.018	SK-Schraube M 8 x 30	DIN 933	2
D24	812.20.001	Federring C 12,5	DIN 74361	4
F	116.19.000	Seilrolle kpl.		1
F1	116.19.100	Seilrollengehäuse		1
F2	116.19.001	Seilrolle		2

Ersatzteilliste

Pos.	Art. - Nr :	Bennenung:		Stück
F3	116.19.003	Seilrollenachse		1
F4	801.10.040	Gleitlager 40 x 44 x 30		2
F5	116.19.005	Anlaufscheibe 40 x 65 x 1,5		4
F7	116.19.200	Seilführung		3
F8	828.01.002	Schmiernippel AM 8 x 1	DIN 71412	3
F9	116.00.008	Seilrollenbolzen		1
F10	120.00.005	Sicherungsblech		1
F11	120.10.003	Unterlagsscheibe		1
F12	116.19.004	Führungbusche		2
F13	811.03.008	Scheibe 8 verz.		4
F14	030.12.105	Scheibe ∅ 26/∅ 14 x 3		2
F18	846.00.061	Schmiernippelkappe		3
G	114.13.900	Untere Seilrolle kpl.		1
G1	114.13.200	Gehäuse der unteren Seilrolle		1
G2	114.13.004	Bolzen der unteren Seilrolle		1
G3	118.16.500	Seilrollenhalter oben		1
G4	815.01.052	SK-Schraube M 16 x 40	DIN 933	2
G5	812.01.016	Federring A 16	DIN 127	2
G6	813.01.016	SK-Mutter M 16	DIN 934	3
G7	114.13.910	Seilbegrenzung		1
G8	848.02.090	Druckfeder ∅18,5 x 46		1
G9	822.00.037	Federstift ∅3 x 20		1
H	120.17.000	Blocksystem		1
H1	116.17.100	Klinkengehäuse		1
H2	120.08.200	Klinkenstange		1
H3	120.00.016	Leitstange		1
H4	116.00.006	Abrückleiste		2
H5	848.02.076	Spannfeder		1
H6	804.00.005	Lagerkugel ∅ 8		2
H7	822.00.016	Spannstift ∅ 6 x 36	DIN 1481	1
H8	815.01.002	SK-Schraube M 6 x 35	DIN 931	1
H9	815.21.043	ISKT-Schraube M 8 x 12	DIN 912	2
J	116.15.000	Anhängekupplung		1
J1	116.15.100	Gehäuse der Anhängekupplung		1
J2	116.15.200	Bolzen der Anhängekupplung		1
J3	815.01.044	SK-Schraube M16 x 90	DIN 931	1
J4	813.07.016	Sicherungsmutter M 16	DIN 985	2
K1	107.13.000	Einfache Strickrolle mit Ohr		2
K2	127.07.000	Einfache Drehstrickrolle		1
K3	846.00.052	Kupplungschnur ∅ 6 - schwarz		1
K4	846.00.022	Bremsschnur ∅ 6 - weiß		1
K5	847.00.002	Zuggriff ∅ 30 x 125		2
K6	810.06.011	Zugseile ∅ 11		1
K7	809.00.011	Seilklammer ∅ 11	DIN 1142	3
K7	809.01.011	Einpressklammer ∅ 11		1
K8	860.01.002	Seilkausche ∅ 11	DIN 6899	1
K9	100.00.026	Kettenanschluß		1
K9	809.02.008	Parallelhaken P 10		1
K10	815.05.009	SK-Schraube M6 x 20	DIN 933	4
K11	100.15.000	Doppelte Drehstrickrolle		1
M	117.06.000	Zapfwelle I kpl.		1
M1	117.06.100	Zapfwelle I mit Kettenrad		1
M2	117.06.002	Zapfwellengehäuse I		1
M3	117.06.001	Distanzbüchse 40 x 34		1
M4	800.03.062	Rillenkugellager 6008.2Z	DIN 625	2
M5	803.02.068	Seeger-Ring 68	DIN 472	1
M7	805.01.009	Rollkette 1" 16 B - 1, 23 Gl.		0.584 m
M8	806.01.509	Verbindungsglied 1" 16 B - 1 / K		2
M9	117.12.000	Rollkettendeckel kpl.		1
M10	116.12.001	Gelenkwellenschutz		1
M12	120.00.015	Wellenabdeckung		1
M14	802.00.008	SK-Mutter KM - 8	DIN 5416	1
M15	801.00.008	Scheibe MB - 8	DIN 5416	1
N	117.07.000	Zapfwelle II kpl.		1
N1	117.07.100	Zapfwelle II mit Kettenräder		1
N2	117.07.001	Zapfwellengehäuse II		1
N3	117.07.002	Lagergehäuse		1
N4	800.03.235	Rillenkugellager 6308.2Z	DIN 625	2
N5	815.05.061	SK-Schraube M12 x 40	DIN 933	2
N6	815.05.039	SK-Schraube M12 x 35	DIN 933	1
N7	805.01.009	Rollkette 1" 16 B - 1, 57 Gl.		1.447 m
N8	117.00.003	Spannschraube		1
N9	811.01.016	Scheibe 16	DIN 125	1
N10	815.05.071	SK-Schraube M12 x 30	DIN 933	1
N11	815.05.015	SK-Schraube M 8 x 20	DIN 933	4

06 -07- 1998

3. 11. 1997

1.

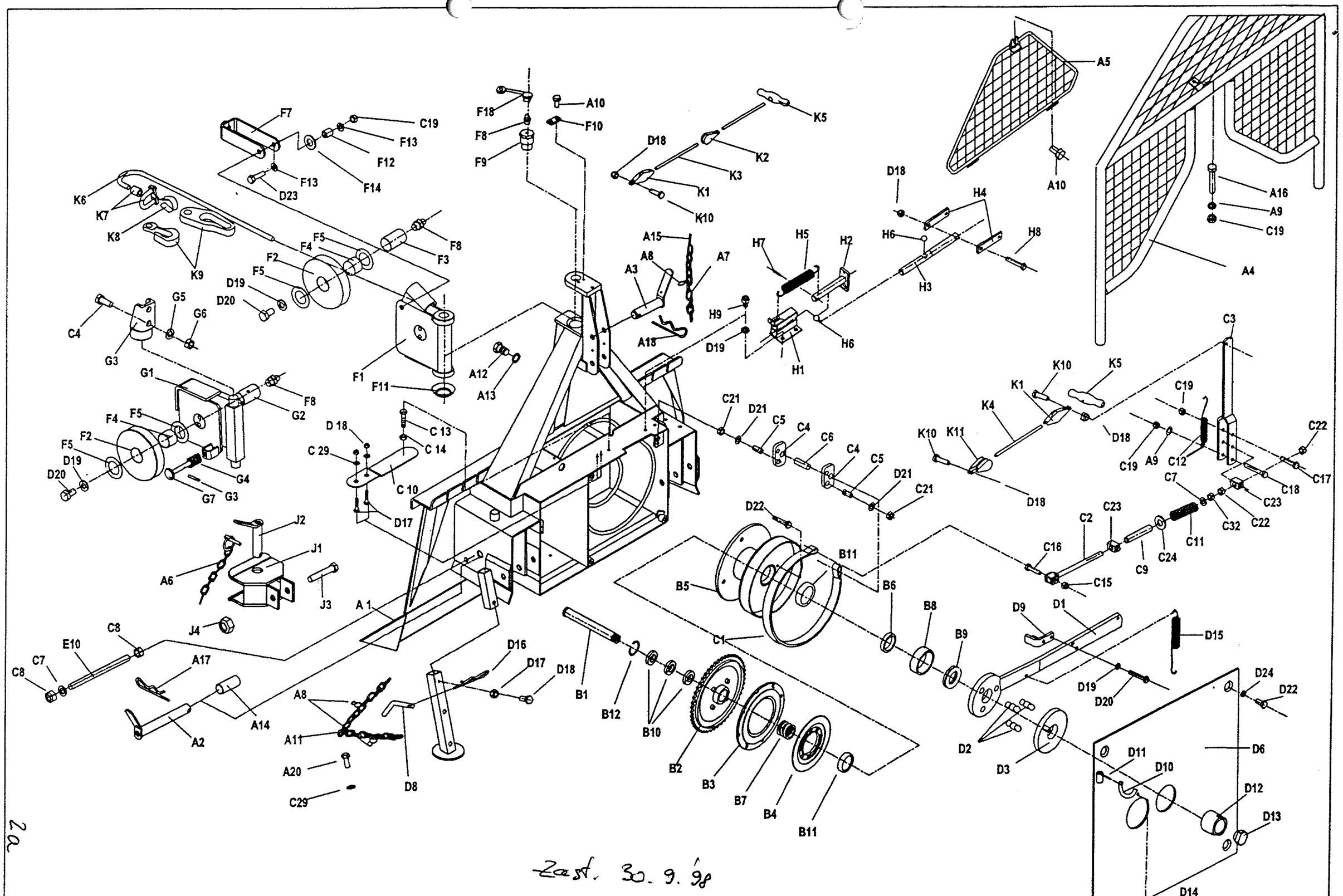

EGV 40 A2	Art.117.00.000	Fabr.Nr.Serial N° ~~0001-214/1 -> 0472~~	~~3.02.1999~~

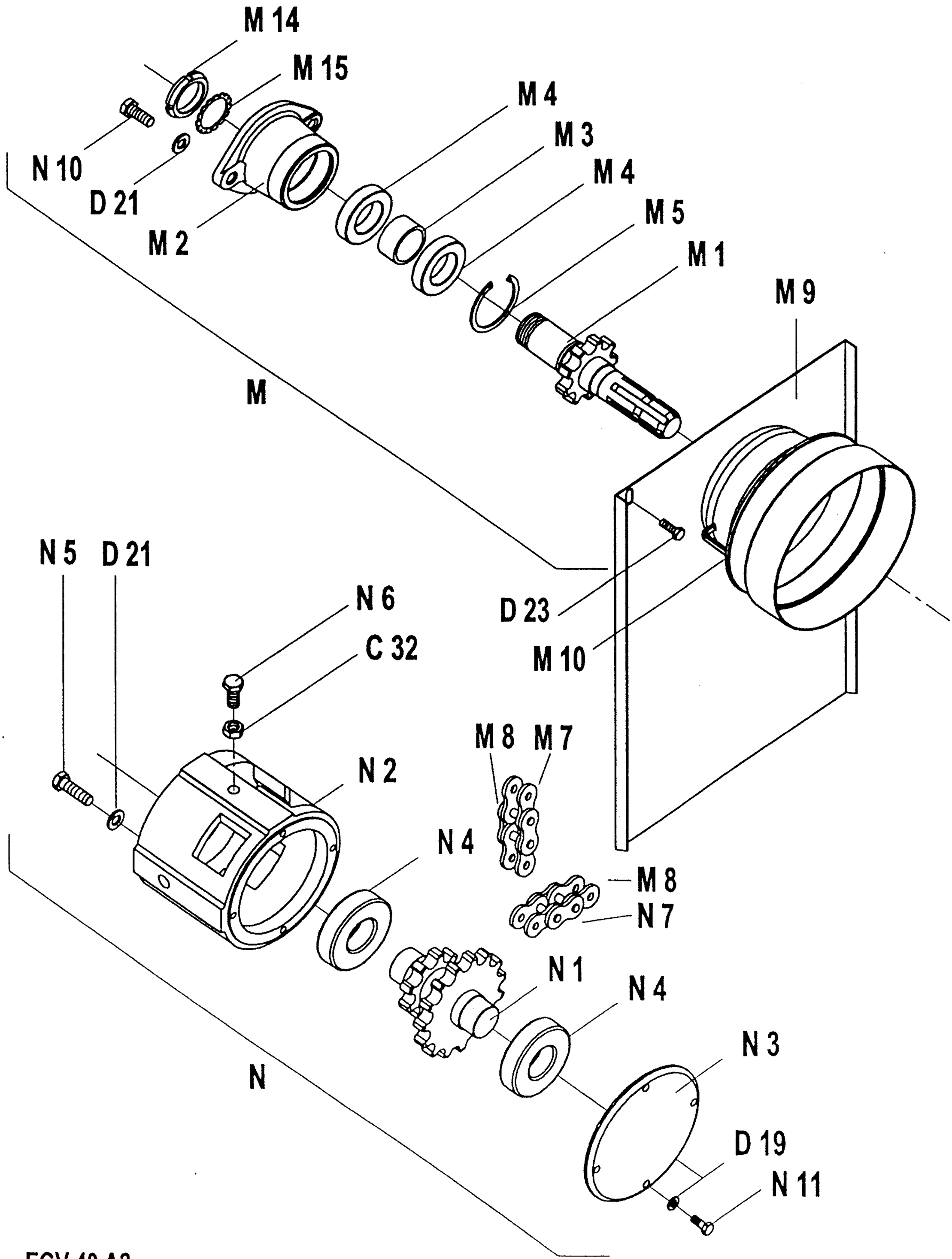
M 14
M 15
M 4
M 3
M 4
M 5
M 1
M 9
N 10
D 21
M 2
M
N 5
D 21
N 6
C 32
D 23
M 10
M 8
M 7
N 2
N 4
M 8
N 7
N 1
N 4
N 3
N
D 19
N 11

EGV 40 A2

FORSTWINDE EGV 40 A2

Poz.	Art. - Nr :	Bennenung:		Stück
A1	117.01.000	Rahmen mit Rückeschild		1
A2	114.13.000	Unterlenkerbolzen		2
A3	122.13.000	Oberlenkerbolzen		1
A4	122.18.000	Schutzgitter		1
A5	122.21.000	Dreieckschutz		1
A6	855.03.004	Klappsplint Ø 8 mit Kette und Splint		2
A7	808.00.002	Leichtkette l= 200		2
A8	848.02.077	S-Haken Ø 2 x 22		5
A9	811.03.008	Scheibe Ø 8	DIN 9021	3
A10	815.81.001	Schraube M 8 x 16 GF	DIN 7500D	4
A11	808.00.009	Leichtkette l= 750		2
A12	815.05.026	SK-Schraube M 10 x 25	DIN 933	2
A13	812.01.010	Federring B 10	DIN 127	4
A14	114.00.010	Bolzensbüchse		2
A15	823.00.019	Splint Ø 5 x 25	DIN 94	4
A16	815.01.034	SK-Schraube	DIN 931	1
A17	855.01.005	Bolzensicherung Ø5 l= 130		2
A18	855.01.003	Bolzensicherung Ø5		1
A19	117.00.004	Platte		2
B1	117.00.001	Trommelachse		1
B2	116.02.100	Kettenrad		1
B3	122.04.100	Kupplung I		1
B4	122.04.200	Kupplung II		1
B5	116.05.000	Seiltrommel		1
B6	116.00.002	Distanzbüchse Ø 40 x 10		1
B7	848.02.083	Druckfeder		1
B8	843.01.009	Beschützungsreif		1
B9	800.07.002	Axial-Kugellager 51108	DIN 711	1
B10	800.03.062	Rillenkugellager 6008.2Z	DIN 625	3
B11	800.03.034	Rillenkugellager 6308 Z	DIN 625	2
B12	803.02.068	Seeger-Ring 68	DIN 472	1
C1	116.07.500	Bandbremse		1
C2	122.08.300	Bremsspannschraube		1
C3	122.08.100	Bremshebel		1
C4	122.00.007	Pendel		2
C5	122.00.011	Haltersbolzen		2
C6	122.00.015	Bremsbolzen Ø 16		1
C7	811.01.012	Scheibe Ø 12	DIN 125	1
C8	813.07.012	Sicherungsmutter M 12	DIN 985	3
C9	122.00.019	Distanzrohr		1
C10	122.07.555	Spannfeder 25 x 125		1
C11	848.02.082	Bremsdruckfeder		1
C12	848.02.075	Spiralfeder		1
C13	815.05.017	SK-Schraube M8 x 25	DIN 933	1
C14	813.01.008	SK-Mutter M 8	DIN 934	1
C15	813.07.010	Sicherungsmutter M 10	DIN 985	1
C16	815.05.029	SK-Schraube M 10 x 40	DIN 933	1
C17	815.01.003	SK-Schraube M 8 x 60	DIN 931	1
C18	815.01.045	SK-Schraube M 8 x 70	DIN 931	1
C19	813.07.008	Sicherungsmutter M 8	DIN 985	3
C20	811.01.006	Scheibe Ø 6	DIN 125	2
C22	813.01.012	SK-Mutter M 12	DIN 934	5
C23	122.00.020	Abrückbüchse		1
C24	811.01.020	Scheibe Ø 20	DIN 125	1
C32	813.21.012	Sichermutter M 12	DIN 980V	3
D1	116.03.000	Kupplungshebel		1
D2	122.00.016	Kupplungsbolzen		3
D3	116.20.100	Druckplatte mit bolzen		1
D6	116.11.000	Trommelabdeckung		1
D7	116.18.100	Fuß		2
D8	120.15.500	Fußbolzen		2
D9	122.19.000	Druckwinkel		1
D10	122.00.006	Gelenkwellenhaken		1
D11	822.00.025	Spannstift Ø 4 x 20	DIN 1481	1
D12	117.00.005	Mutter M 40 x 2		1
D13	122.00.022	Sicherungsstöpsel		1
D14	122.00.018	Deckel Ø 110		1
D15	848.02.079	Kupplungsfeder		1
D16	855.02.003	Bolzensicherung Ø 3		2
D17	815.05.008	SK-Schraube M 6 x 15	DIN 933	5
D18	813.07.006	Sicherungsmutter M 6	DIN 985	8
D19	812.01.008	Federring B 8	DIN 127	10
D20	815.05.013	SK-Schraube M 8 x 15	DIN 933	4
D21	812.01.012	Federring B 12	DIN 127	6
D22	815.05.074	SK-Schraube M 12 x 25	DIN 933	5
D23	815.05.018	SK-Schraube M 8 x 30	DIN 933	2
D24	812.20.001	Federring C 12,5	DIN 74361	4
F	116.19.000	Seilrolle kpl.		1
F1	116.19.100	Seilrollengehäuse		1
F2	116.19.001	Seilrolle		2

Ersatzteilliste

Pos.	Art. - Nr :	Bennenung:		Stück
F3	116.19.003	Seilrollenachse		1
F4	801.10.040	Gleitlager 40 x 44 x 30		2
F5	116.19.005	Anlaufscheibe 40 x 65 x 1,5		4
F7	116.19.200	Seilführung		3
F8	828.01.002	Schmiernippel AM 8 x 1	DIN 71412	3
F9	116.00.008	Seilrollenbolzen		1
F10	120.00.005	Sicherungsblech		1
F11	120.10.003	Unterlagsscheibe		1
F12	116.19.004	Führungbusche		2
F13	811.03.008	Scheibe 8 verz.		4
F14	030.12.105	Scheibe Ø 26/Ø 14 x 3		2
F18	846.00.061	Schmiernippelkappe		3
G	114.13.900	Untere Seilrolle kpl.		1
G1	114.13.200	Gehäuse der unteren Seilrolle		1
G2	114.13.004	Bolzen der unteren Seilrolle		1
G3	118.16.500	Seilrollenhalter oben		1
G4	815.01.052	SK-Schraube M 16 x 40	DIN 933	2
G5	812.01.016	Federring A 16	DIN 127	2
G6	813.01.016	SK-Mutter M 16	DIN 934	3
G7	114.13.810	Seilbegrenzung		1
G8	848.02.093	Druckfeder Ø 25 / Ø 12,5 x 45		1
G9	822.00.037	Federstift Ø3 x 20		1
H	120.17.000	Blocksystem		1
H1	116.17.100	Klinkengehäuse		1
H2	120.08.200	Klinkenstange		1
H3	120.00.016	Leitstange		1
H4	116.00.006	Abrückleiste		2
H5	848.02.076	Spannfeder		1
H6	804.00.005	Lagerkugel Ø 8		2
H7	822.00.016	Spannstift Ø 6 x 36	DIN 1481	1
H8	815.01.002	SK-Schraube M 6 x 35	DIN 931	1
H9	815.21.043	ISKT-Schraube M 8 x 12	DIN 912	2
J	116.15.000	Anhängekupplung		1
J1	116.15.100	Gehäuse der Anhängekupplung		1
J2	116.15.200	Bolzen der Anhängekupplung		1
J3	815.01.044	SK-Schraube M16 x 90	DIN 931	1
J4	813.07.016	Sicherungsmutter M 16	DIN 985	2
K1	107.13.000	Einfache Strickrolle mit Ohr		2
K2	127.07.000	Einfache Drehstrickrolle		1
K3	846.00.052	Kupplungschnur Ø 6 - schwarz		1
K4	846.00.022	Bremsschnur Ø 6 - weiß		1
K5	847.00.002	Zuggriff Ø 30 x 125		2
K6	810.06.011	Zugseile Ø 11		1
K7	809.00.011	Seilklammer Ø 11	DIN 1142	3
K7	809.01.011	Einpressklammer Ø 11		1
K8	860.01.002	Seilkausche Ø 11	DIN 6899	1
K9	100.00.026	Kettenanschluß		1
K9	809.02.008	Parallelhaken P 10		1
K10	815.05.009	SK-Schraube M6 x 20	DIN 933	4
K11	100.15.000	Doppelte Drehstrickrolle		1
M	117.06.000	Zapfwelle I kpl.		1
M1	117.06.100	Zapfwelle I mit Kettenrad		1
M2	117.06.002	Zapfwellengehäuse I		1
M3	117.06.001	Distanzbüchse 40 x 34		1
M4	800.03.062	Rillenkugellager 6008.2Z	DIN 625	2
M5	803.02.068	Seeger-Ring 68	DIN 472	1
M7	805.01.009	Rollkette 1" 16 B - 1, 23 Gl.		0.584m
M8	806.01.509	Verbindungsglied 1" 16 B - 1 / K		2
M9	117.12.000	Rollkettendeckel kpl.		1
M10	116.12.001	Gelenkwellenschutz		1
M12	120.00.015	Wellenabdeckung		1
M14	802.00.008	SK-Mutter KM - 8	DIN 5416	1
M15	801.00.008	Scheibe MB - 8	DIN 5416	1
N	117.07.000	Zapfwelle II kpl.		1
N1	117.07.100	Zapfwelle II mit Kettenräder		1
N2	117.07.001	Zapfwellengehäuse II		1
N3	117.07.002	Lagergehäuse		1
N4	800.03.235	Rillenkugellager 6308.2Z	DIN 625	2
N5	815.05.061	SK-Schraube M12 x 40	DIN 933	2
N6	815.05.039	SK-Schraube M12 x 35	DIN 933	1
N7	805.01.009	Rollkette 1" 16 B - 1, 57 Gl.		1.447m
N8	117.00.003	Spannschraube		1
N9	811.01.016	Scheibe 16	DIN 125	1
N10	815.05.071	SK-Schraube M12 x 80	DIN 933	1
N11	815.05.015	SK-Schraube M 8 x 20	DIN 933	4

30-09-1998

7. 1998

Uničeno!

2.

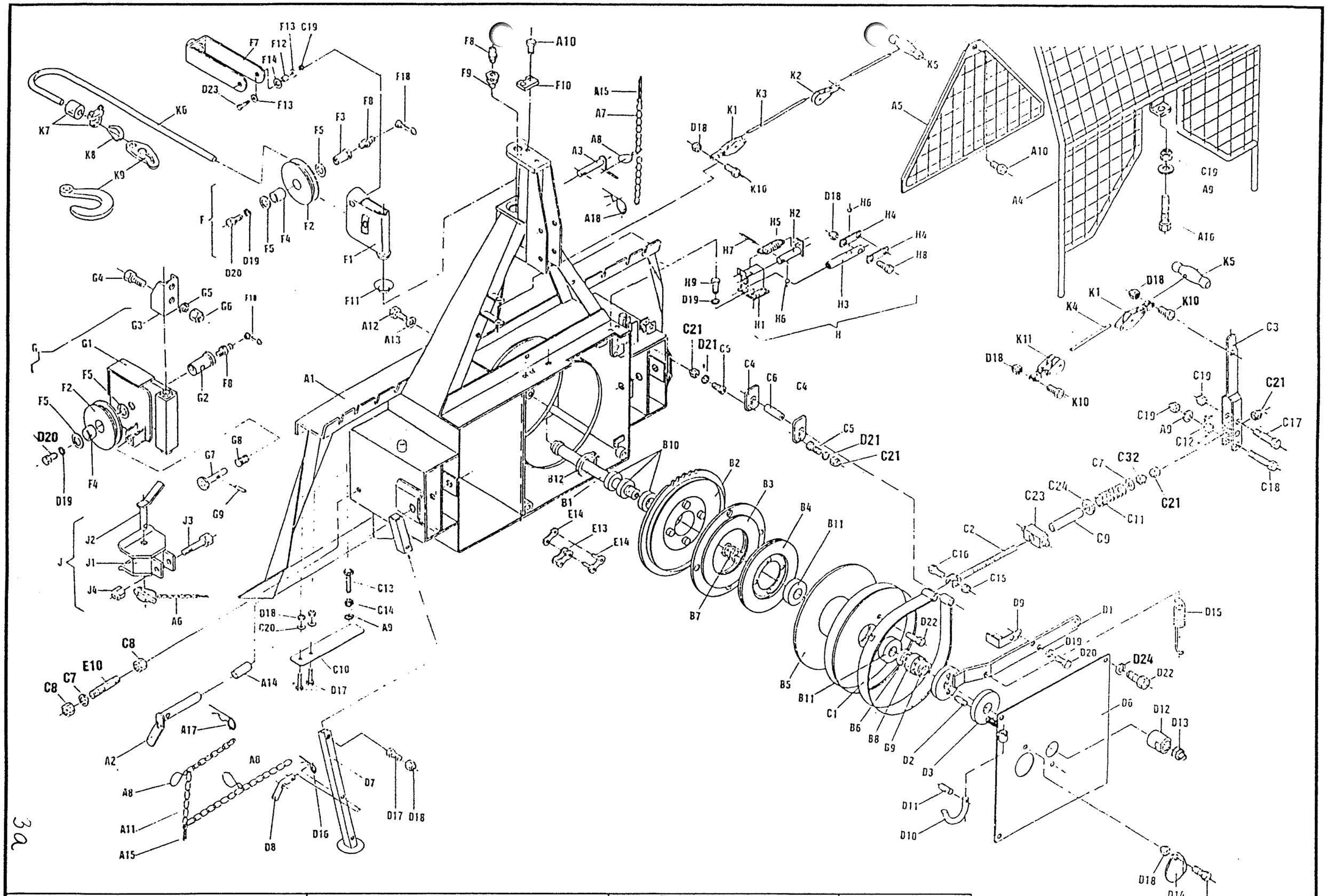

EGV 40 A2	Art.117.00.000	Fabr.Nr.;Serial N° 0001 → 214/1	06.07.1998

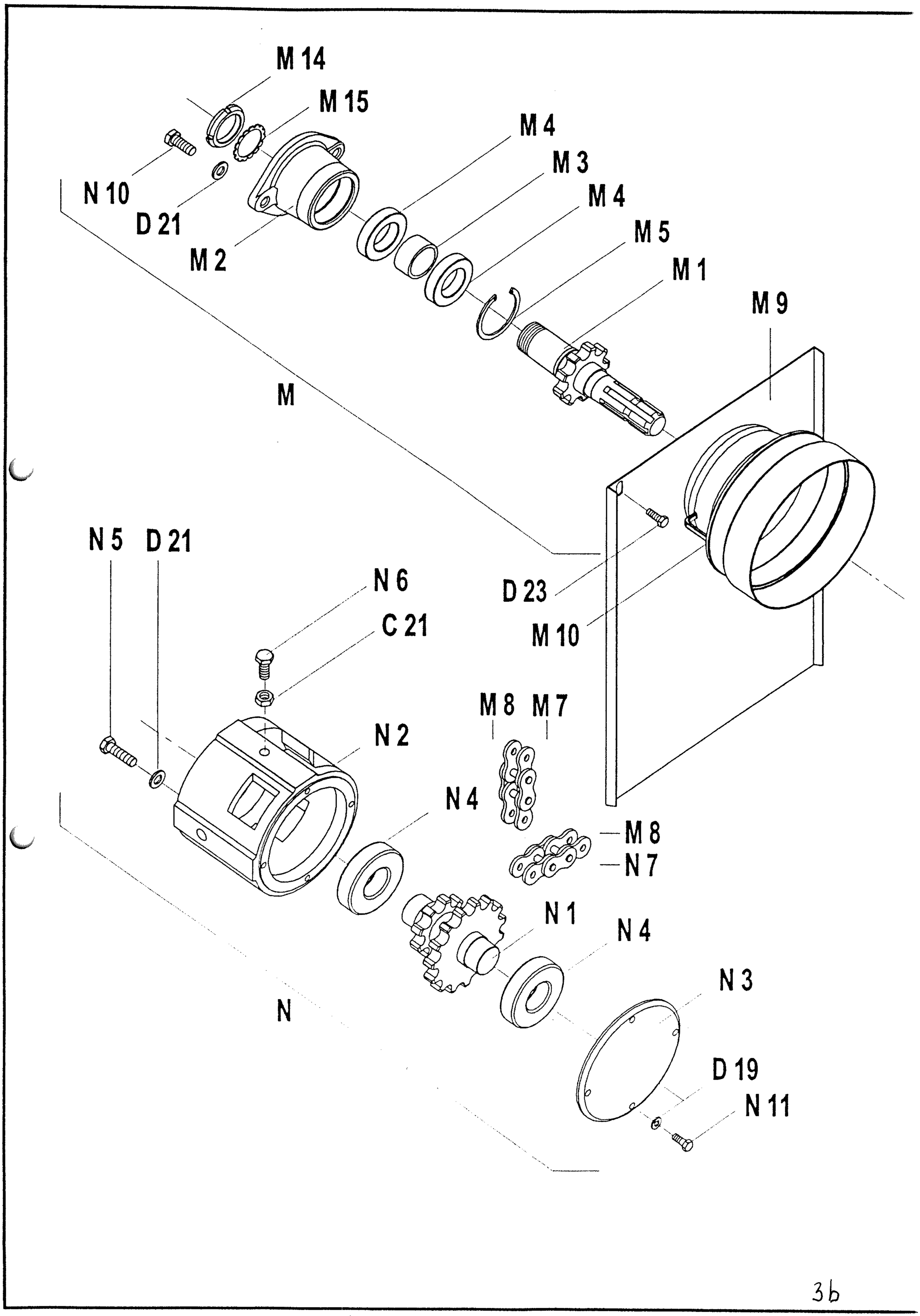
M 14
M 15
M 4
M 3
M 4
M 5
M 1
M 9
N 10
D 21
M 2
M
N 5
D 21
N 6
C 21
D 23
M 10
M 8
M 7
N 2
N 4
M 8
N 7
N 1
N 4
N 3
N
D 19
N 11

FORSTWINDE EGV 40 A2

Poz.	Art. - Nr :	Bennenung:		Stück
A1	117.01.000	Rahmen mit Rückeschild		1
A2	114.13.000	Unterlenkerbolzen		2
A3	122.13.000	Oberlenkerbolzen		1
A4	122.18.000	Schutzgitter		1
A5	122.21.000	Dreieckschutz		1
A6	855 03 004	Klappsplint Ø 8 mit Kette und Splint		2
A7	808.00.002	Leichtkette l= 200		2
A8	848.02.077	S-Haken Ø 2 x 22		5
A9	811.03.008	Scheibe Ø 8	DIN 9021	3
A10	815.81.001	Schraube M 8 x 16 GF	DIN 7500D	4
A11	808 00.009	Leichtkette l= 750		2
A12	815.05 026	SK-Schraube M 10 x 25	DIN 933	2
A13	812 01.010	Federring B 10	DIN 127	4
A14	114.00 010	Bolzensbüchse		2
A15	823.00 019	Splint Ø 5 x 25	DIN 94	4
A16	815 01.034	SK-Schraube	DIN 931	1
A17	855.01.005	Bolzensicherung Ø5 l= 130		2
A18	855 01.003	Bolzensicherung Ø5		1
A19	117.00 004	Platte		2
B1	117.00.001	Trommelachse		1
B2	116.02.100	Kettenrad		1
B3	122.04.100	Kupplung I		1
B4	122.04.200	Kupplung II		1
B5	119.05.000	Seiltrommel		1
B6	116 00.011	Distanzbüchse Ø 40 x 14		1
B7	848.02.083	Druckfeder		1
B8	843.01.009	Beschützungsreif		1
B9	800.07.002	Axial-Kugellager 51108	DIN 711	1
B10	800.03 062	Rillenkugellager 6008 2Z	DIN 625	3
B11	800.03.034	Rillenkugellager 6308 Z	DIN 625	2
B12	803.02.068	Seeger-Ring 68	DIN 472	1
C1	116.07.500	Bandbremse		1
C2	122.08 300	Bremsspannschraube		1
C3	122.08.100	Bremshebel		1
C4	122.00.007	Pendel		2
C5	122.00 011	Haltersbolzen		2
C6	122.00 015	Bremsbolzen Ø 16		1
C7	811.01.012	Scheibe Ø 12	DIN 125	1
C8	813.07.012	Sicherungsmutter M 12	DIN 985	3
C9	122.00.019	Distanzrohr		1
C10	122.07.555	Spannfeder 25 x 125		1
C11	848 02.082	Bremsdruckfeder		1
C12	848 02.075	Spiralfeder		1
C13	815.05.017	SK-Schraube M8 x 25	DIN 933	1
C14	813.01.008	SK-Mutter M 8	DIN 934	1
C15	813.07.010	Sicherungsmutter M 10	DIN 985	1
C16	815.05.029	SK-Schraube M 10 x 40	DIN 933	1
C17	815.01.003	SK-Schraube M 8 x 60	DIN 931	1
C18	815 01.045	SK-Schraube M 8 x 70	DIN 931	1
C19	813 07.008	Sicherungsmutter M 8	DIN 985	3
C20	811.01.006	Scheibe Ø 6	DIN 125	2
C22	813 01.012	SK-Mutter M 12	DIN 934	5
C23	122.00.020	Abrückbüchse		1
C24	811.01.020	Scheibe Ø 20	DIN 125	1
C32	813.21.012	Sichermutter M 12	DIN 980V	3
D1	116 03.000	Kupplungshebel		1
D2	122 00.016	Kupplungsbolzen		3
D3	116 20.100	Druckplatte mit bolzen		1
D6	116.11 000	Trommelabdeckung		1
D7	116.18 100	Fuß		2
D8	120.15 500	Fußbolzen		2
D9	122.19 000	Druckwinkel		1
D10	122 00 006	Gelenkwellenhaken		1
D11	822 00 025	Spannstift Ø 4 x 20	DIN 1481	1
D12	117.00 005	Mutter M 40 x 2		1
D13	122 00 022	Sicherungsstöpsel		1
D14	122 00 018	Deckel Ø 110		1
D15	848 02 079	Kupplungsfeder		1
D16	855 02 003	Bolzensicherung Ø 3		2
D17	815 05 008	SK-Schraube M 6 x 15	DIN 933	5
D18	813 07.006	Sicherungsmutter M 6	DIN 985	8
D19	812 01.008	Federring B 8	DIN 127	10
D20	815 05 013	SK-Schraube M 8 x 15	DIN 933	4
D21	812 01.012	Federring B 12	DIN 127	6
D22	815 05 074	SK-Schraube M 12 x 25	DIN 933	5
D23	815 05 018	SK-Schraube M 8 x 30	DIN 933	2
D24	812 20.001	Federring C 12,5	DIN 74361	4
F	116 19 000	Seilrolle kpl.		1
F1	116.19.100	Seilrollengehäuse		1
F2	116 19 001	Seilrolle		2

Ersatzteilliste

Pos.	Art. - Nr :	Bennenung:		Stück
F3	116.19.003	Seilrollenachse		1
F4	801.10 040	Gleitlager 40 x 44 x 30		2
F5	116.19.005	Anlaufscheibe 40 x 65 x 1,5		4
F7	116.19.200	Seilführung		3
F8	828 01.002	Schmiernippel AM 8 x 1	DIN 71412	3
F9	116.00.008	Seilrollenbolzen		1
F10	120.00.005	Sicherungsblech		1
F11	120 10.003	Unterlagsscheibe		1
F12	116.19.004	Führungbusche		2
F13	811.03.008	Scheibe 8 verz.		4
F14	030 12.105	Scheibe Ø 26/Ø 14 x 3		2
F18	846 00.061	Schmiernippelkappe		3
G	114.13.900	Untere Seilrolle kpl.		1
G1	114.13.200	Gehäuse der unteren Seilrolle		1
G2	114.13.004	Bolzen der unteren Seilrolle		1
G3	118.16 500	Seilrollenhalter oben		1
G4	815.01.052	SK-Schraube M 16 x 40	DIN 933	2
G5	812.01.016	Federring A 16	DIN 127	2
G6	813.01.016	SK-Mutter M 16	DIN 934	3
G7	114.13 810	Seilbegrenzung		1
G8	848 02.093	Druckfeder Ø 25 / Ø 12,5 x 45		1
G9	822 00 037	Federstift Ø3 x 20		1
H	120.17.000	Blocksystem		1
H1	116.17.100	Klinkengehäuse		1
H2	120 08.200	Klinkenstange		1
H3	120.00.016	Leitstange		1
H4	116 00.006	Abrückleiste		2
H5	848.02 076	Spannfeder		1
H6	804.00 005	Lagerkugel Ø 8		2
H7	822.00.016	Spannstift Ø 6 x 36	DIN 1481	1
H8	815.01 002	SK-Schraube M 6 x 35	DIN 931	1
H9	815 21.043	ISKT-Schraube M 8 x 12	DIN 912	2
J	116.15.000	Anhängekupplung		1
J1	116.15.100	Gehäuse der Anhängekupplung		1
J2	116.15.200	Bolzen der Anhängekupplung		1
J3	815.01.044	SK-Schraube M16 x 90	DIN 931	1
J4	813.07.016	Sicherungsmutter M 16	DIN 985	2
K1	107.13.000	Einfache Strickrolle mit Ohr		2
K2	127.07.000	Einfache Drehstrickrolle		1
K3	846 00 052	Kupplungschnur Ø 6 - schwarz		1
K4	846.00.022	Bremsschnur Ø 6 - weiß		1
K5	847.00.002	Zuggriff Ø 30 x 125		2
K6	810.06.011	Zugseile Ø 11		1
K7	809.00.011	Seilklammer Ø 11	DIN 1142	3
K7	809.01.011	Einpressklammer Ø 11		1
K8	860.01.002	Seilkausche Ø 11	DIN 6899	1
K9	100 00 026	Kettenanschluß		1
K9	809 02 008	Parallelhaken P 10		1
K10	815.05 009	SK-Schraube M6 x 20	DIN 933	4
K11	100.15.000	Doppelte Drehstrickrolle		1
M	117.06 000	Zapfwelle I kpl.		1
M1	117.06.100	Zapfwelle I mit Kettenrad		1
M2	117.06 002	Zapfwellengehäuse I		1
M3	117.06 001	Distanzbüchse 40 x 34		1
M4	800 03 062	Rillenkugellager 6008.2Z	DIN 625	2
M5	803.02.068	Seeger-Ring 68	DIN 472	1
M7	805.01.009	Rollkette 1" 16 B - 1, 23 Gl		0 584m
M8	806.01.509	Verbindungsglied 1" 16 B - 1 / K		2
M9	117.12.000	Rollkettendeckel kpl		1
M10	116.12.001	Gelenkwellenschutz		1
M12	120 00 015	Wellenabdeckung		1
M14	802 00 008	SK-Mutter KM - 8	DIN 5416	1
M15	801 00 008	Scheibe MB - 8	DIN 5416	1
N	117.07 000	Zapfwelle II kpl		1
N1	117 07 100	Zapfwelle II mit Kettenrader		1
N2	117 07 001	Zapfwellengehäuse II		1
N3	117 07.002	Lagergehäuse		1
N4	800 03 235	Rillenkugellager 6308 2Z	DIN 625	2
N5	815 05 061	SK-Schraube M12 x 40	DIN 933	2
N6	815 05 039	SK-Schraube M12 x 35	DIN 933	1
N7	805 01 009	Rollkette 1" 16 B - 1, 57 Gl		1 447m
N8	117.00 003	Spannschraube		1
N9	811.01.016	Scheibe 16	DIN 125	1
N10	815.05.071	SK-Schraube M12 x 30	DIN 933	1
N11	815 05.015	SK-Schraube M 8 x 20	DIN 933	4

30. 09. 1998

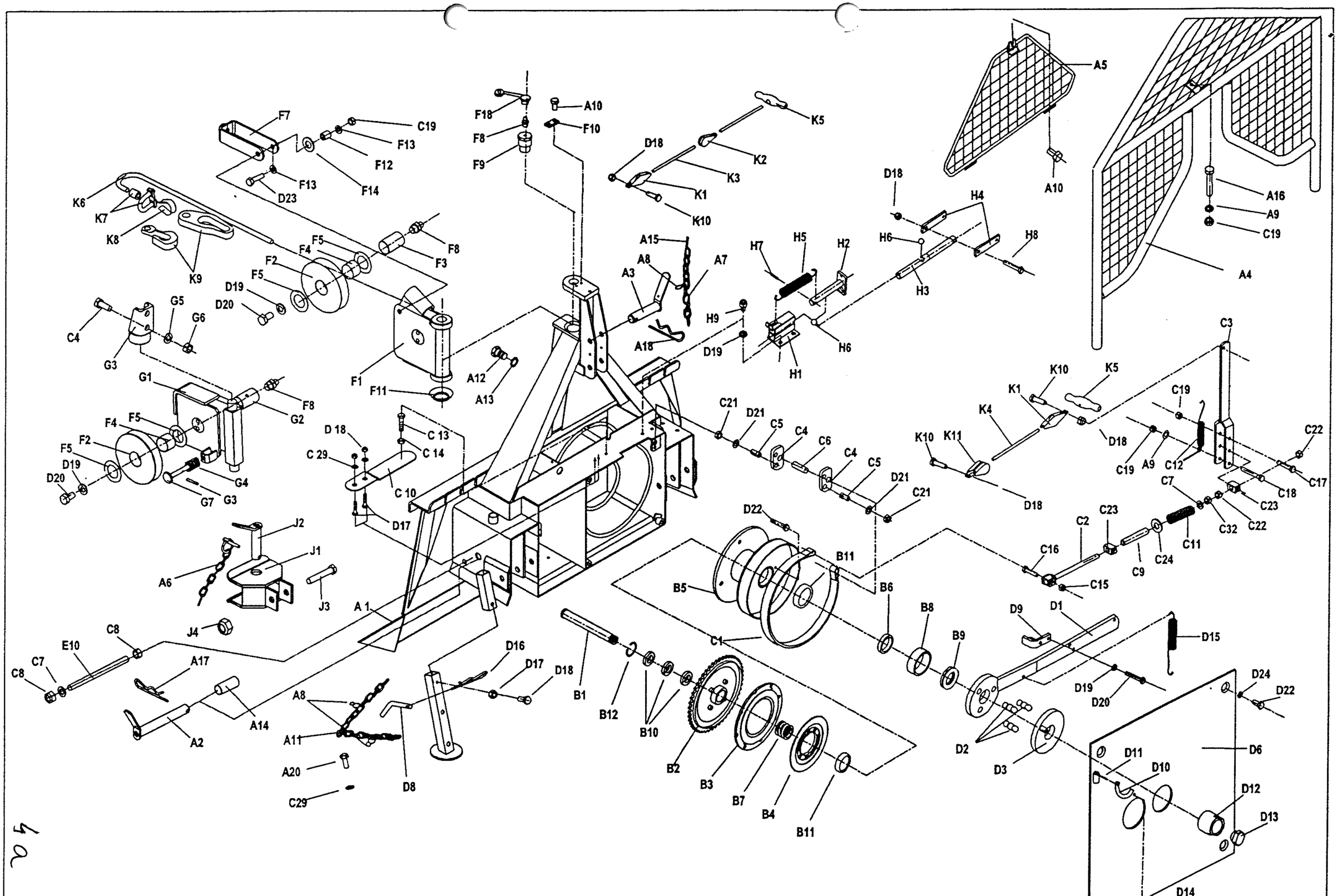

EGV 40 A2	Art.117.00.000	Fabr.Nr.Serial N° 0001-214/1 → 0472	3.02.1999

4a

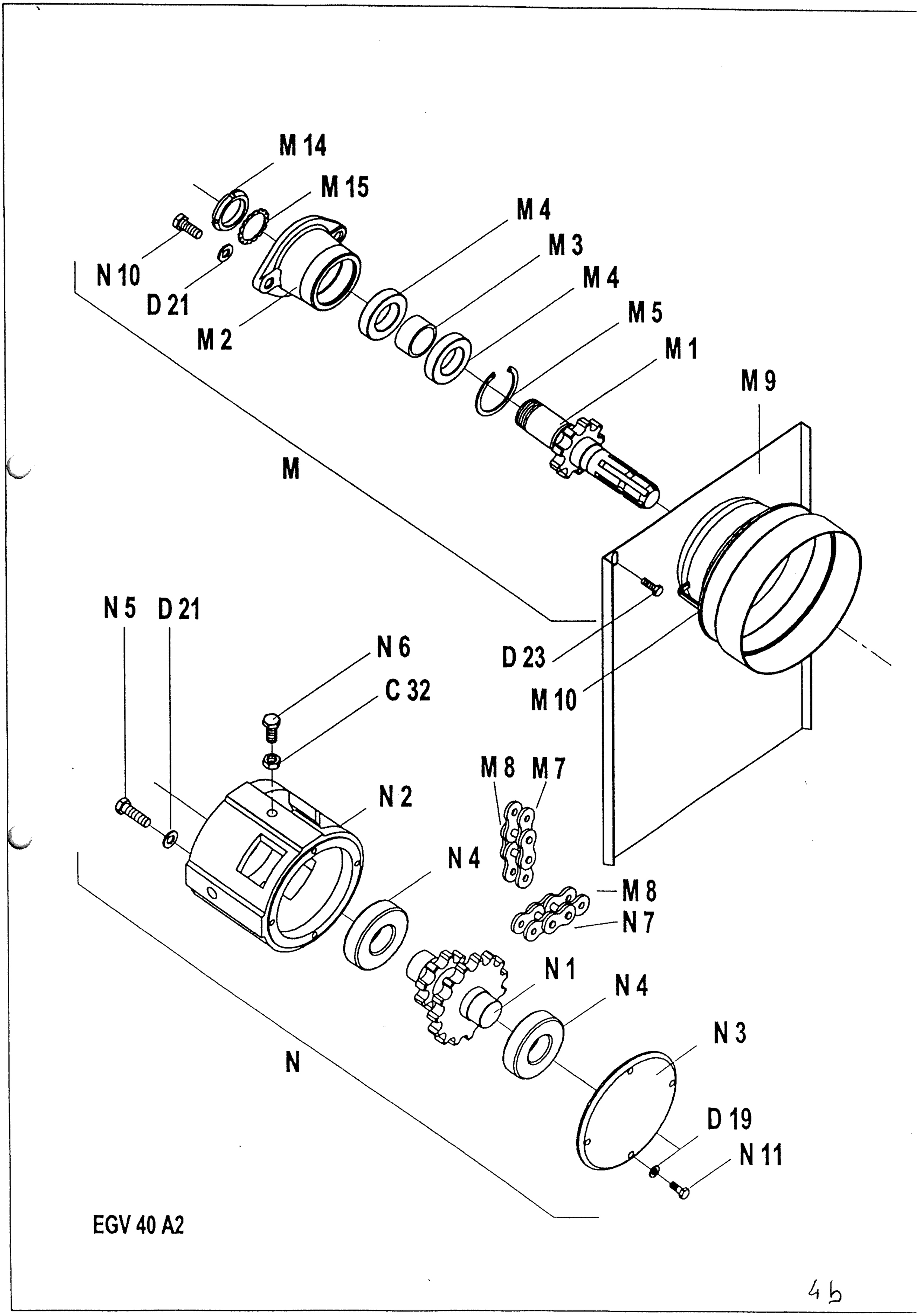
M 14
M 15
M 4
M 3
M 4
M 5
M 1
M 9
N 10
D 21
M 2
M
N 5
D 21
N 6
C 32
D 23
M 10
M 8
M 7
N 2
N 4
M 8
N 7
N 1
N 4
N 3
N
D 19
N 11
EGV 40 A2
4b

FORSTWINDE EGV 40 A2

Poz.	Art. - Nr :	Bennenung:		Stück
A1	117.01.000	Rahmen mit Rückeschild		1
A2	114.12.000	Unterlenkerbolzen		2
A3	122.13.000	Oberlenkerbolzen		1
A4	122.18.000	Schutzgitter		1
A5	122.21.000	Dreieckschutz		1
A6	855.03.004	Klappsplint Ø 8 mit Kette und Splint		2
A7	808.00.002	Leichtkette l= 200		2
A8	848.02.077	S-Haken Ø 2 x 22		5
A9	811.03.008	Scheibe Ø 8	DIN 9021	3
A10	815.81.001	Schraube M 8 x 16 GF	DIN 7500D	4
A11	808.00.009	Leichtkette l= 750		2
A12	815.05.026	SK-Schraube M 10 x 25	DIN 933	2
A13	812.01.010	Federring B 10	DIN 127	4
A14	114.00.010	Bolzensbüchse		2
A15	823.00.019	Splint Ø 5 x 25	DIN 94	2
A16	815.01.034	SK-Schraube	DIN 931	1
A17	855.01.005	Bolzensicherung Ø5 l= 130		2
A18	855.01.003	Bolzensicherung Ø5		1
A19	117.00.004	Platte		2
A20	815.81.004	SK Schraube M6 x12		2
B1	117.00.001	Trommelachse		1
B2	116.02.100	Kettenrad		1
B3	122.04.100	Kupplung I		1
B4	122.04.200	Kupplung II		1
B5	119.05.000	Seiltrommel		1
B6	116.00.011	Distanzbüchse Ø 40 x 14		1
B7	848.02.083	Druckfeder		1
B8	843.01.012	Beschützungsreif		1
B9	800.07.002	Axial-Kugellager 51108	DIN 711	1
B10	800.03.062	Rillenkugellager 6008.2Z	DIN 625	3
B11	800.03.034	Rillenkugellager 6308 Z	DIN 625	2
B12	803.02.068	Seeger-Ring 68	DIN 472	1
C1	116.07.500	Bandbremse		1
C2	122.08.300	Bremsspannschraube		1
C3	122.08.100	Bremshebel		1
C4	122.00.007	Pendel		2
C5	122.00.011	Haltersbolzen		2
C6	122.00.015	Bremsbolzen Ø 16		1
C7	811.01.012	Scheibe Ø 12	DIN 125	1
C8	813.07.012	Sicherungsmutter M 12	DIN 985	3
C9	122.00.019	Distanzrohr		1
C10	122.07.555	Spannfeder 25 x 125		1
C11	848.02.082	Bremsdruckfeder		1
C12	848.02.075	Spiralfeder		1
C13	815.05.017	SK-Schraube M8 x 25	DIN 933	1
C14	813.01.008	SK-Mutter M 8	DIN 934	1
C15	813.07.010	Sicherungsmutter M 10	DIN 985	1
C16	815.05.029	SK-Schraube M 10 x 40	DIN 933	1
C17	815.01.003	SK-Schraube M 8 x 60	DIN 931	1
C18	815.01.045	SK-Schraube M 8 x 70	DIN 931	1
C19	813.07.008	Sicherungsmutter M 8	DIN 985	3
C20	811.01.006	Scheibe Ø 6	DIN 125	2
C22	813.01.012	SK-Mutter M 12	DIN 934	4
C23	122.00.020	Abrückbüchse		1
C24	811.01.020	Scheibe Ø 20	DIN 125	1
C32	813.21.012	Sichermutter M 12	DIN 980V	4
D1	116.03.000	Kupplungshebel		1
D2	122.00.016	Kupplungsbolzen		3
D3	116.20.100	Druckplatte mit bolzen		1
D6	116.11.000	Trommelabdeckung		1
D7	116.18.100	Fuß		2
D8	120.15.501	Fußbolzen		2
D9	122.19.000	Druckwinkel		1
D10	122.00.006	Gelenkwellenhaken		1
D11	822.00.025	Spannstift Ø 4 x 20	DIN 1481	1
D12	117.00.005	Mutter M 40 x 2		1
D13	122.00.022	Sicherungsstöpsel		1
D14	122.00.018	Deckel Ø 110		1
D15	848.02.079	Kupplungsfeder		1
D16	855.02.003	Bolzensicherung Ø 3		2
D17	815.05.008	SK-Schraube M 6 x 15	DIN 933	5
D18	813.07.006	Sicherungsmutter M 6	DIN 985	8
D19	812.01.008	Federring B 8	DIN 127	10
D20	815.05.013	SK-Schraube M 8 x 15	DIN 933	4
D21	812.01.012	Federring B 12	DIN 127	6
D22	815.05.074	SK-Schraube M 12 x 25	DIN 933	5
D23	815.05.018	SK-Schraube M 8 x 30	DIN 933	2
D24	812.20.001	Federring C 12,5	DIN 74361	4
F	116.19.000	Seilrolle kpl.		1
F1	116.19.100	Seilrollengehäuse		1
F2	116.19.001	Seilrolle		2
F3	116.19.003	Seilrollenachse		1

Ersatzteilliste

Pos.	Art. - Nr :	Bennenung:		Stück
F4	801.10.040	Gleitlager 40 x 44 x 30		2
F5	116.19.005	Anlaufscheibe 40 x 65 x 1,5		4
F7	116.19.200	Seilführung		3
F8	828.01.002	Schmiernippel AM 8 x 1	DIN 71412	3
F9	116.00.008	Seilrollenbolzen		1
F10	120.00.005	Sicherungsblech		1
F11	120.10.003	Unterlagsscheibe		1
F12	116.19.004	Führungbusche		2
F13	811.03.008	Scheibe 8 verz.		4
F14	030.12.105	Scheibe Ø 26/Ø 14 x 3		2
F18	846.00.061	Schmiernippelkappe		3
G	114.13.900	Untere Seilrolle kpl.		1
G1	114.13.200	Gehäuse der unteren Seilrolle		1
G2	114.13.004	Bolzen der unteren Seilrolle		1
G3	118.16.500	Seilrollenhalter oben		1
G4	815.01.052	SK-Schraube M 16 x 40	DIN 933	2
G5	812.01.016	Federring A 16	DIN 127	2
G6	813.01.016	SK-Mutter M 16	DIN 934	3
G7	114.13.810	Seilbegrenzung		1
G8	848.02.093	Druckfeder Ø 25 / Ø 12,5 x 45		1
G9	822.00.037	Federstift Ø3 x 20		1
H	120.17.000	Blocksystem		1
H1	116.17.100	Klinkengehäuse		1
H2	120.08.200	Klinkenstange		1
H3	120.00.016	Leitstange		1
H4	116.00.006	Abrückleiste		2
H5	848.02.076	Spannfeder		1
H6	804.00.005	Lagerkugel Ø 8		2
H7	822.00.016	Spannstift Ø 6 x 36	DIN 1481	1
H8	815.01.002	SK-Schraube M 6 x 35	DIN 931	1
H9	815.21.043	ISKT-Schraube M 8 x 12	DIN 912	2
J	116.15.000	Anhängekupplung		1
J1	116.15.100	Gehäuse der Anhängekupplung		1
J2	116.15.200	Bolzen der Anhängekupplung		1
J3	815.01.044	SK-Schraube M16 x 90	DIN 931	1
J4	813.07.016	Sicherungsmutter M 16	DIN 985	2
K1	107.13.000	Einfache Strickrolle mit Ohr		2
K2	127.07.000	Einfache Drehstrickrolle		1
K3	846.00.052	Kupplungschnur Ø 6 - schwarz		1
K4	846.00.022	Bremsschnur Ø 6 - weiß		1
K5	847.00.002	Zuggriff Ø 30 x 125		2
K6	810.06.011	Zugseile Ø 11		1
K7	809.00.011	Seilklammer Ø 11	DIN 1142	3
K7	809.01.011	Einpressklammer Ø 11		1
K8	860.01.002	Seilkausche Ø 11	DIN 6899	1
K9	100.00.026	Kettenanschluß		1
K9	809.02.008	Parallelhaken P 10		1
K10	815.05.009	SK-Schraube M6 x 20	DIN 933	4
K11	100.15.000	Doppelte Drehstrickrolle		1
M	119.06.600	Zapfwelle I kpl.		1
M1	119.06.100	Zapfwelle I mit Kettenrad		1
M2	119.06.002	Zapfwellengehäuse I		1
M3	119.06.003	Distanzbüchse 40 x 17		1
M4	800.03.040	Rillenkugellager 6208.2Z	DIN 625	2
M5	803.02.080	Seeger-Ring 80	DIN 472	1
M7	805.01.009	Rollkette 1" 16 B - 1, 25 Gl.		0.635m
M8	806.01.509	Verbindungsglied 1" 16 B - 1 / K		2
M9	117.12.000	Rollkettendeckel kpl.		1
M10	116.12.001	Gelenkwellenschutz		1
M12	120.00.015	Wellenabdeckung		1
M14	802.00.008	SK-Mutter KM - 8	DIN 5416	1
M15	801.00.008	Scheibe MB - 8	DIN 5416	1
N	119.07.000	Zapfwelle II kpl.		1
N1	117.07.100	Zapfwelle II mit Kettenräder		1
N2	119.07.001	Zapfwellengehäuse II		1
N3	117.07.002	Lagergehäuse		1
N4	800.03.235	Rillenkugellager 6308.2Z	DIN 625	2
N5	815.05.061	SK-Schraube M12 x 40	DIN 933	2
N6	815.05.075	SK-Schraube M12 x 50	DIN 933	1
N7	805.01.009	Rollkette 1" 16 B - 1, 57 Gl.		1.447m
N8	117.00.003	Spannschraube		1
N9	811.01.016	Scheibe 16	DIN 125	1
N10	815.05.071	SK-Schraube M12 x 30	DIN 933	1
N11	815.05.015	SK-Schraube M 8 x 20	DIN 933	4

22.2.2000

13-03-2001

4

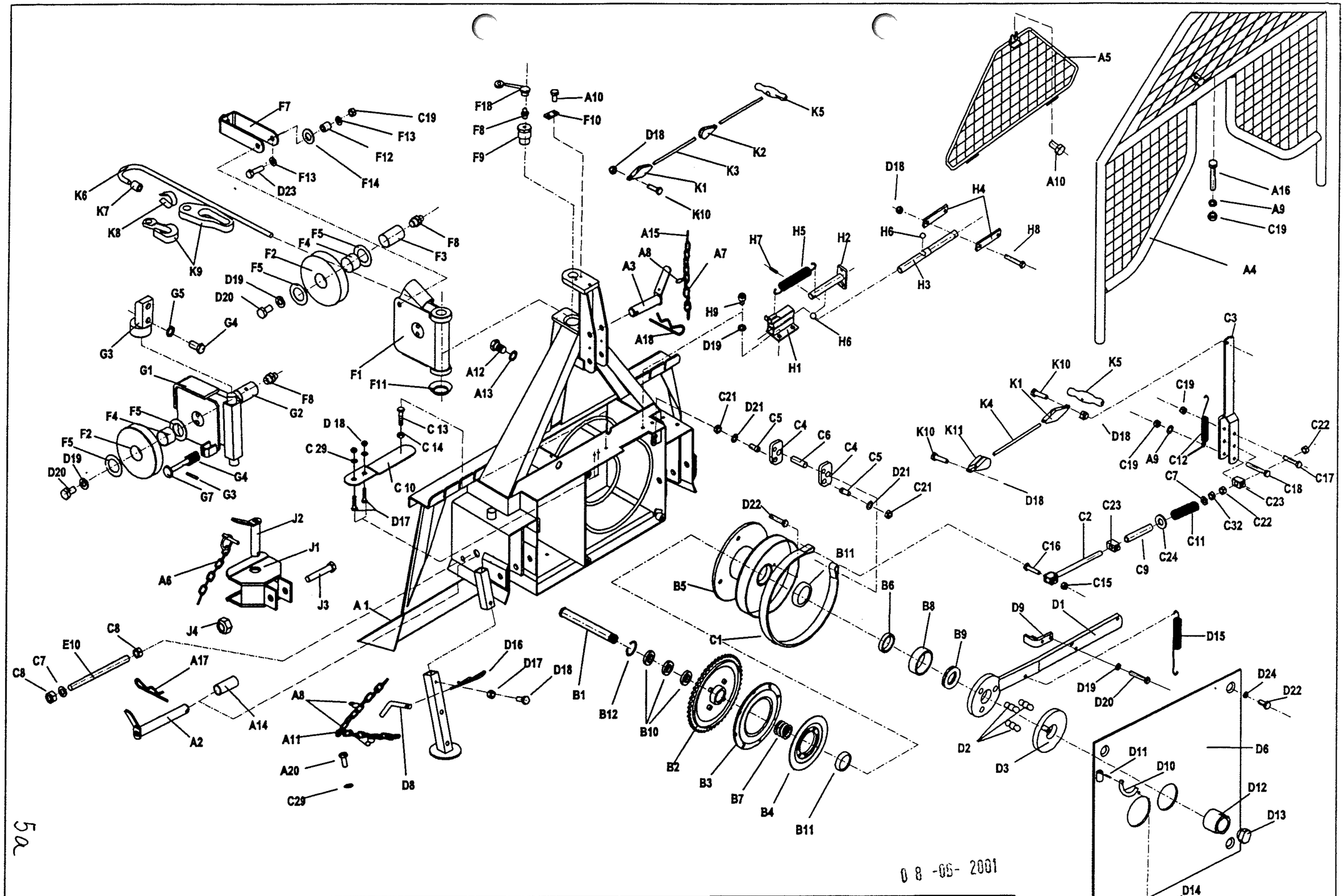

EGV 40 A2	Art.117.00.000	Fabr.Nr.Serial N° 0473-213/49 – 0572	19. 03. 2001

5a

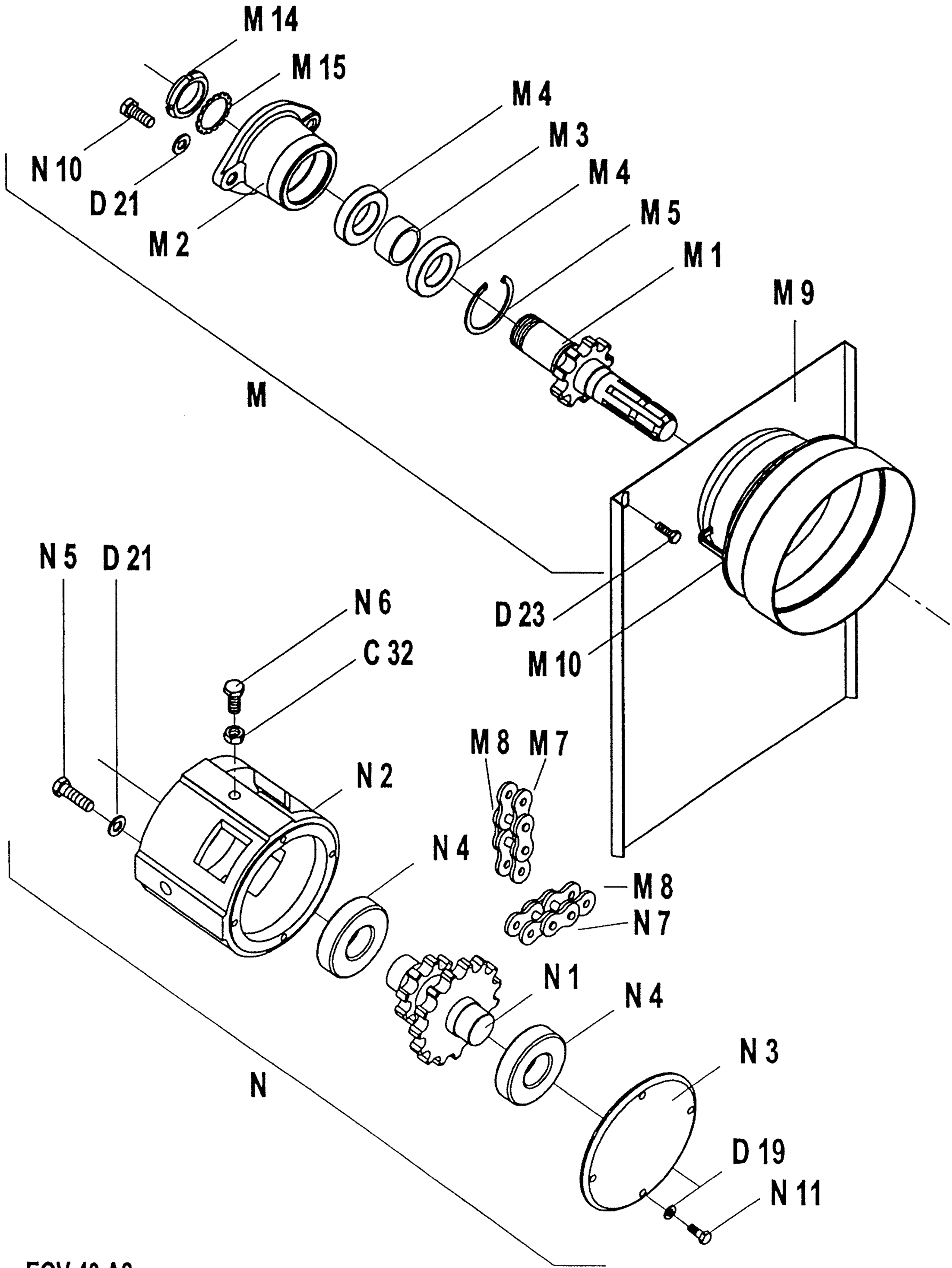
M 14
M 15
M 4
M 3
M 4
M 5
M 1
M 9
N 10
D 21
M 2
M
N 5
D 21
N 6
C 32
D 23
M 10
M 8
M 7
N 2
N 4
M 8
N 7
N 1
N 4
N 3
N
D 19
N 11
EGV 40 A2

FORSTWINDE EGV 40 A2

Poz.	Art. - Nr :	Bennenung:		Stück
A1	117.01.000	Rahmen mit Rückeschild		1
A2	114.12.000	Unterlenkerbolzen		2
A3	122.13.000	Oberlenkerbolzen		1
A4	122.18.000	Schutzgitter		1
A5	122.21.000	Dreieckschutz		1
A6	855.03.004	Klappsplint Ø 8 mit Kette und Splint		2
A7	808.00.002	Leichtkette l= 200		2
A8	848.02.077	S-Haken Ø 2 x 22		5
A9	811.03.008	Scheibe Ø 8	DIN 9021	3
A10	815.81.001	Schraube M 8 x 16 GF	DIN 7500D	4
A11	808.00.009	Leichtkette l= 750		2
A12	815.05.026	SK-Schraube M 10 x 25	DIN 933	2
A13	812.01.010	Federring B 10	DIN 127	4
A14	114.00.010	Bolzensbüchse		2
A15	823.00.019	Splint Ø 5 x 25	DIN 94	2
A16	815.01.034	SK-Schraube	DIN 931	1
A17	855.01.005	Bolzensicherung Ø5 l= 130		2
A18	855.01.003	Bolzensicherung Ø5		1
A19	117.00.004	Platte		2
A20	815.81.004	SK Schraube M6 x12		2
B1	117.00.001	Trommelachse		1
B2	116.02.100	Kettenrad		1
B3	122.04.100	Kupplung I		1
B4	122.04.200	Kupplung II		1
B5	119.05.000	Seiltrommel		1
B6	116.00.011	Distanzbüchse Ø 40 x 14		1
B7	848.02.083	Druckfeder		1
B8	843.01.012	Beschützungsreif		1
B9	800.07.002	Axial-Kugellager 51108	DIN 711	1
B10	800.03.062	Rillenkugellager 6008.2Z	DIN 625	3
B11	800.03.034	Rillenkugellager 6308 Z	DIN 625	2
B12	803.02.068	Seeger-Ring 68	DIN 472	1
C1	116.07.500	Bandbremse		1
C2	122.08.300	Bremsspannschraube		1
C3	122.08.100	Bremshebel		1
C4	122.00.007	Pendel		2
C5	122.00.011	Haltersbolzen		2
C6	122.00.015	Bremsbolzen Ø 16		1
C7	811.01.012	Scheibe Ø 12	DIN 125	1
C8	813.07.012	Sicherungsmutter M 12	DIN 985	3
C9	122.00.019	Distanzrohr		1
C10	122.07.555	Spannfeder 25 x 125		1
C11	848.02.082	Bremsdruckfeder		1
C12	848.02.075	Spiralfeder		1
C13	815.05.017	SK-Schraube M8 x 25	DIN 933	1
C14	813.01.008	SK-Mutter M 8	DIN 934	1
C15	813.07.010	Sicherungsmutter M 10	DIN 985	1
C16	815.05.029	SK-Schraube M 10 x 40	DIN 933	1
C17	815.01.003	SK-Schraube M 8 x 60	DIN 931	1
C18	815.01.045	SK-Schraube M 8 x 70	DIN 931	1
C19	813.07.008	Sicherungsmutter M 8	DIN 985	3
C20	811.01.006	Scheibe Ø 6	DIN 125	2
C22	813.01.012	SK-Mutter M 12	DIN 934	4
C23	122.00.020	Abrückbüchse		1
C24	811.01.020	Scheibe Ø 20	DIN 125	1
C32	813.21.012	Sichermutter M 12	DIN 980V	4
D1	116.03.000	Kupplungshebel		1
D2	122.00.016	Kupplungsbolzen		3
D3	116.20.100	Druckplatte mit bolzen		1
D6	116.11.000	Trommelabdeckung		1
D7	116.18.100	Fuß		2
D8	120.15.501	Fußbolzen		2
D9	122.19.000	Druckwinkel		1
D10	122.00.006	Gelenkwellenhaken		1
D11	822.00.025	Spannstift Ø 4 x 20	DIN 1481	1
D12	117.00.005	Mutter M 40 x 2		1
D13	122.00.022	Sicherungsstöpsel		1
D14	122.00.018	Deckel Ø 110		1
D15	848.02.079	Kupplungsfeder		1
D16	855.02.003	Bolzensicherung Ø 3		2
D17	815.05.008	SK-Schraube M 6 x 15	DIN 933	5
D18	813.07.006	Sicherungsmutter M 6	DIN 985	8
D19	812.01.008	Federring B 8	DIN 127	10
D20	815.05.013	SK-Schraube M 8 x 15	DIN 933	4
D21	812.01.012	Federring B 12	DIN 127	6
D22	815.05.074	SK-Schraube M 12 x 25	DIN 933	5
D23	815.05.018	SK-Schraube M 8 x 30	DIN 933	2
D24	812.20.001	Federring C 12,5	DIN 74361	4
F	116.19.000	Seilrolle kpl.		1
F1	116.19.100	Seilrollengehäuse		1
F2	116.19.001	Seilrolle		2
F3	116.19.003	Seilrollenachse		1

Ersatzteilliste

Pos.	Art. - Nr :	Bennenung:		Stück
F4	801.10.040	Gleitlager 40 x 44 x 30		2
F5	116.19.005	Anlaufscheibe 40 x 65 x 1,5		4
F7	116.19.200	Seilführung		3
F8	828.01.002	Schmiernippel AM 8 x 1	DIN 71412	5
F9	116.00.008	Seilrollenbolzen		1
F10	120.00.005	Sicherungsblech		1
F11	120.10.003	Unterlagsscheibe		1
F12	116.19.004	Führungbusche		2
F13	811.03.008	Scheibe 8 verz.		4
F14	030.12.105	Scheibe Ø 26/Ø 14 x 3		2
F18	846.00.061	Schmiernippelkappe		5
G	114.13.900	Untere Seilrolle kpl.		1
G1	114.13.200	Gehäuse der unteren Seilrolle		1
G2	114.13.004	Bolzen der unteren Seilrolle		1
G3	122.01.600	Seilrollenhalter oben		1
G4	122.01.603	SK-Schraube M12		2
G5	812.01.016	Federring A 16	DIN 127	2
G6	813.01.016	SK-Mutter M 16	DIN 934	1
G7	114.13.810	Seilbegrenzung		1
G8	848.02.093	Druckfeder Ø 25 / Ø 12,5 x 45		1
G9	822.00.037	Federstift Ø3 x 20		1
H	120.17.000	Blocksystem		1
H1	116.17.100	Klinkengehäuse		1
H2	120.08.200	Klinkenstange		1
H3	120.00.016	Leitstange		1
H4	116.00.006	Abrückleiste		2
H5	848.02.076	Spannfeder		1
H6	804.00.005	Lagerkugel Ø 8		2
H7	822.00.016	Spannstift Ø 6 x 36	DIN 1481	1
H8	815.01.002	SK-Schraube M 6 x 35	DIN 931	1
H9	815.21.043	ISKT-Schraube M 8 x 12	DIN 912	2
J	116.15.000	Anhängekupplung		1
J1	116.15.100	Gehäuse der Anhängekupplung		1
J2	116.15.200	Bolzen der Anhängekupplung		1
J3	815.01.044	SK-Schraube M16 x 90	DIN 931	1
J4	813.07.016	Sicherungsmutter M 16	DIN 985	2
K1	107.13.000	Einfache Strickrolle mit Ohr		2
K2	127.07.000	Einfache Drehstrickrolle		1
K3	846.00.052	Kupplungschnur Ø 6 - schwarz		1
K4	846.00.022	Bremsschnur Ø 6 - weiß		1
K5	847.00.002	Zuggriff Ø 30 x 125		2
K6	810.06.011	Zugseile Ø 11		1
K7	809.00.011	Seilklammer Ø 11	DIN 1142	3
K7	809.01.011	Einpressklammer Ø 11		1
K8	860.01.002	Seilkausche Ø 11	DIN 6899	1
K9	100.00.026	Kettenanschluß		1
K9	809.02.008	Parallelhaken P 10		1
K10	815.05.009	SK-Schraube M6 x 20	DIN 933	4
K11	100.15.000	Doppelte Drehstrickrolle		1
M	119.06.600	Zapfwelle I kpl.		1
M1	119.06.100	Zapfwelle I mit Kettenrad		1
M2	119.06.002	Zapfwellengehäuse I		1
M3	119.06.003	Distanzbüchse 40 x 17		1
M4	800.03.040	Rillenkugellager 6208.2Z	DIN 625	2
M5	803.02.080	Seeger-Ring 80	DIN 472	1
M7	805.01.009	Rollkette 1" 16 B - 1, 25 Gl.		0.635m
M8	806.01.509	Verbindungsglied 1" 16 B - 1 / K		2
M9	117.12.000	Rollkettendeckel kpl.		1
M10	116.12.001	Gelenkwellenschutz		1
M12	120.00.015	Wellenabdeckung		1
M14	802.00.008	SK-Mutter KM - 8	DIN 5416	1
M15	801.00.008	Scheibe MB - 8	DIN 5416	1
N	119.07.000	Zapfwelle II kpl.		1
N1	117.07.100	Zapfwelle II mit Kettenräder		1
N2	119.07.001	Zapfwellengehäuse II		1
N3	117.07.002	Lagergehäuse		1
N4	800.03.235	Rillenkugellager 6308.2Z	DIN 625	2
N5	815.05.061	SK-Schraube M12 x 40	DIN 933	2
N6	815.05.075	SK-Schraube M12 x 50	DIN 933	1
N7	805.01.009	Rollkette 1" 16 B - 1, 57 Gl.		1.447m
N8	117.00.003	Spannschraube		1
N9	811.01.016	Scheibe 16	DIN 125	1
N10	815.05.071	SK-Schraube M12 x 30	DIN 933	1
N11	815.05.015	SK-Schraube M 8 x 20	DIN 933	4

19. 03. 2001

D 8 -06- 2001

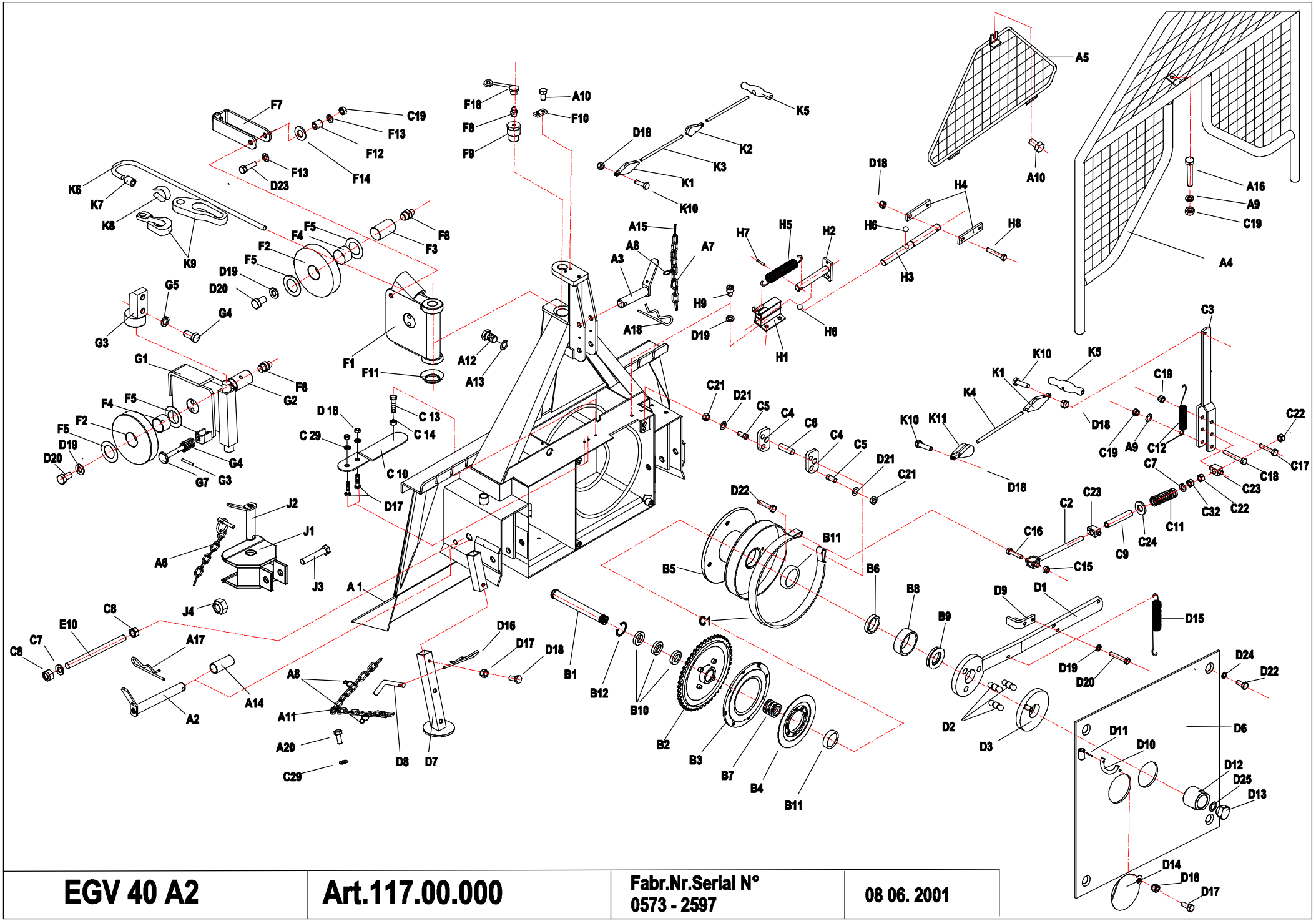

EGV 40 A2	Art.117.00.000	Fabr.Nr.Serial N° 0573 - 2597	08 06. 2001

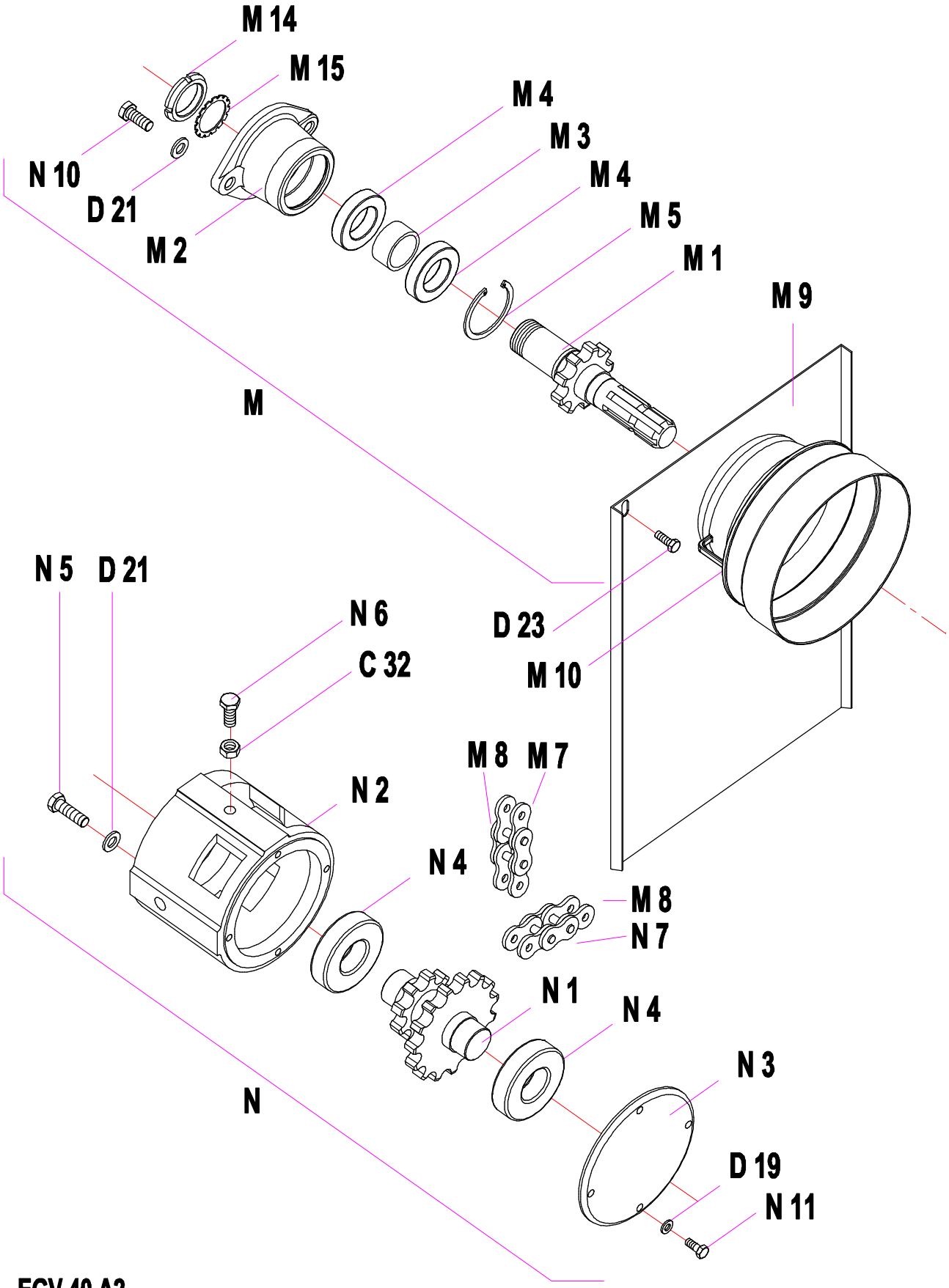

EGV 40 A2

08.06.2001

FORSTWINDE EGV 40 A2 — Ersatzteilliste

Poz.	Art. - Nr :	Bennenung:		Stück
A1	117.01.000	Rahmen mit Rückeschild		1
A2	114.12.000	Unterlenkerbolzen		2
A3	122.13.000	Oberlenkerbolzen		1
A4	122.18.000	Schutzgitter		1
A5	122.21.000	Dreieckschutz		1
A6	855.03.004	Klappsplint ∅ 8 mit Kette und Splint		2
A7	808.00.002	Leichtkette l= 200		2
A8	848.02.077	S-Haken ∅ 2 x 22		5
A9	811.03.008	Scheibe ∅ 8	DIN 9021	3
A10	815.81.001	Schraube M 8 x 16 GF	DIN 7500D	4
A11	808.00.009	Leichtkette l= 750		2
A12	815.05.026	SK-Schraube M 10 x 25	DIN 933	2
A13	812.01.010	Federring B 10	DIN 127	4
A14	114.00.010	Bolzensbüchse		2
A15	823.00.019	Splint ∅ 5 x 25	DIN 94	2
A16	815.01.034	SK-Schraube	DIN 931	1
A17	855.01.005	Bolzensicherung ∅5 l= 130		2
A18	855.01.003	Bolzensicherung ∅5		1
A19	117.00.004	Platte		2
A20	815.81.004	SK Schraube M6 x12		2
B1	117.00.001	Trommelachse		1
B2	116.02.100	Kettenrad		1
B3	122.04.100	Kupplung I		1
B4	122.04.200	Kupplung II		1
B5	119.05.000	Seiltrommel		1
B6	116.00.011	Distanzbüchse ∅ 40 x 14		1
B7	848.02.083	Druckfeder		1
B8	843.01.012	Beschützungsreif		1
B9	800.07.002	Axial-Kugellager 51108	DIN 711	1
B10	800.03.062	Rillenkugellager 6008.2Z	DIN 625	3
B11	800.03.034	Rillenkugellager 6308 Z	DIN 625	2
B12	803.02.068	Seeger-Ring 68	DIN 472	1
C1	116.07.500	Bandbremse		1
C2	122.08.300	Bremsspannschraube		1
C3	122.08.100	Bremshebel		1
C4	122.00.007	Pendel		2
C5	122.00.011	Haltersbolzen		2
C6	122.00.015	Bremsbolzen ∅ 16		1
C7	811.01.012	Scheibe ∅ 12	DIN 125	1
C8	813.07.012	Sicherungsmutter M 12	DIN 985	3
C9	122.00.019	Distanzrohr		1
C10	122.07.555	Spannfeder 25 x 125		1
C11	848.02.082	Bremsdruckfeder		1
C12	848.02.075	Spiralfeder		1
C13	815.05.017	SK-Schraube M8 x 25	DIN 933	1
C14	813.01.008	SK-Mutter M 8	DIN 934	1
C15	813.07.010	Sicherungsmutter M 10	DIN 985	1
C16	815.05.029	SK-Schraube M 10 x 40	DIN 933	1
C17	815.01.003	SK-Schraube M 8 x 60	DIN 931	1
C18	815.01.045	SK-Schraube M 8 x 70	DIN 931	1
C19	813.07.008	Sicherungsmutter M 8	DIN 985	3
C20	811.01.006	Scheibe ∅ 6	DIN 125	2
C22	813.01.012	SK-Mutter M 12	DIN 934	4
C23	122.00.020	Abrückbüchse		1
C24	811.01.020	Scheibe ∅ 20	DIN 125	1
C32	813.21.012	Sichermutter M 12	DIN 980V	4
D1	116.03.000	Kupplungshebel		1
D2	122.00.016	Kupplungsbolzen		3
D3	116.20.100	Druckplatte mit bolzen		1
D6	116.11.000	Trommelabdeckung		1
D7	116.18.100	Fuß		2
D8	120.15.501	Fußbolzen		2
D9	122.19.000	Druckwinkel		1
D10	122.00.006	Gelenkwellenhaken		1
D11	822.00.025	Spannstift ∅ 4 x 20	DIN 1481	1
D12	122.00.023	Mutter M 40 x 2		1
D13	122.00.022	Sicherungsstöpsel		1
D14	122.00.018	Deckel ∅ 110		1
D15	848.02.079	Kupplungsfeder		1
D16	855.02.003	Bolzensicherung ∅ 3		2
D17	815.05.008	SK-Schraube M 6 x 15	DIN 933	5
D18	813.07.006	Sicherungsmutter M 6	DIN 985	8
D19	812.01.008	Federring B 8	DIN 127	10
D20	815.05.013	SK-Schraube M 8 x 15	DIN 933	4
D21	812.01.012	Federring B 12	DIN 127	6
D22	815.05.074	SK-Schraube M 12 x 25	DIN 933	5
D23	815.05.018	SK-Schraube M 8 x 30	DIN 933	2
D24	812.20.001	Federring C 12,5	DIN 74361	4
D25	812.07.020	Scheibe 20	DIN 6798 J	1
F	116.19.000	Seilrolle kpl.		1
F1	116.19.100	Seilrollengehäuse		1
F2	116.19.001	Seilrolle		2
F3	116.19.003	Seilrollenachse		1

Pos.	Art. - Nr :	Bennenung:		Stück
F4	801.10.040	Gleitlager 40 x 44 x 30		2
F5	116.19.005	Anlaufscheibe 40 x 65 x 1,5		4
F7	116.19.200	Seilführung		3
F8	828.01.002	Schmiernippel AM 8 x 1	DIN 71412	5
F9	116.00.008	Seilrollenbolzen		1
F10	120.00.005	Sicherungsblech		1
F11	120.10.003	Unterlagsscheibe		1
F12	116.19.004	Führungbusche		2
F13	811.03.008	Scheibe 8 verz.		4
F14	030.12.105	Scheibe ∅ 26/∅ 14 x 3		2
F18	846.00.061	Schmiernippelkappe		5
G	114.13.900	Untere Seilrolle kpl.		1
G1	114.13.200	Gehäuse der unteren Seilrolle		1
G2	114.13.004	Bolzen der unteren Seilrolle		1
G3	122.01.600	Seilrollenhalter oben		1
G4	122.01.603	SK-Schraube M12		2
G5	812.01.016	Federring A 16	DIN 127	2
G6	813.01.016	SK-Mutter M 16	DIN 934	1
G7	114.13.810	Seilbegrenzung		1
G8	848.02.093	Druckfeder ∅ 25 / ∅ 12,5 x 45		1
G9	822.00.037	Federstift ∅3 x 20		1
H	120.17.000	Blocksystem		1
H1	116.17.100	Klinkengehäuse		1
H2	120.08.200	Klinkenstange		1
H3	120.00.016	Leitstange		1
H4	116.00.006	Abrückleiste		2
H5	848.02.076	Spannfeder		1
H6	804.00.005	Lagerkugel ∅ 8		2
H7	822.00.016	Spannstift ∅ 6 x 36	DIN 1481	1
H8	815.01.002	SK-Schraube M 6 x 35	DIN 931	1
H9	815.21.043	ISKT-Schraube M 8 x 12	DIN 912	2
J	116.15.000	Anhängekupplung		1
J1	116.15.100	Gehäuse der Anhängekupplung		1
J2	116.15.200	Bolzen der Anhängekupplung		1
J3	815.01.044	SK-Schraube M16 x 90	DIN 931	1
J4	813.07.016	Sicherungsmutter M 16	DIN 985	2
K1	107.13.000	Einfache Strickrolle mit Ohr		2
K2	127.07.000	Einfache Drehstrickrolle		1
K3	846.00.052	Kupplungschnur ∅ 6 - schwarz		1
K4	846.00.022	Bremsschnur ∅ 6 - weiß		1
K5	847.00.002	Zuggriff ∅ 30 x 125		2
K6	810.06.011	Zugseile ∅ 11		1
K7	809.00.011	Seilklammer ∅ 11	DIN 1142	3
K7	809.01.011	Einpressklammer ∅ 11		1
K8	860.01.002	Seilkausche ∅ 11	DIN 6899	1
K9	100.00.026	Kettenanschluß		1
K9	809.02.008	Parallelhaken P 10		1
K10	815.05.009	SK-Schraube M6 x 20	DIN 933	4
K11	100.15.000	Doppelte Drehstrickrolle		1
M	119.06.600	Zapfwelle I kpl.		1
M1	119.06.100	Zapfwelle I mit Kettenrad		1
M2	119.06.002	Zapfwellengehäuse I		1
M3	119.06.003	Distanzbüchse 40 x 17		1
M4	800.03.040	Rillenkugellager 6208.2Z	DIN 625	2
M5	803.02.080	Seeger-Ring 80	DIN 472	1
M7	805.01.009	Rollkette 1" 16 B - 1, 25 Gl.		0.635m
M8	806.01.509	Verbindungsglied 1" 16 B - 1 / K		2
M9	117.12.000	Rollkettendeckel kpl.		1
M10	116.12.001	Gelenkwellenschutz		1
M12	120.00.015	Wellenabdeckung		1
M14	802.00.008	SK-Mutter KM - 8	DIN 5416	1
M15	801.00.008	Scheibe MB - 8	DIN 5416	1
N	119.07.000	Zapfwelle II kpl.		1
N1	117.07.100	Zapfwelle II mit Kettenräder		1
N2	119.07.001	Zapfwellengehäuse II		1
N3	117.07.002	Lagergehäuse		1
N4	800.03.235	Rillenkugellager 6308.2Z	DIN 625	2
N5	815.05.061	SK-Schraube M12 x 40	DIN 933	2
N6	815.05.075	SK-Schraube M12 x 50	DIN 933	1
N7	805.01.009	Rollkette 1" 16 B - 1, 57 Gl.		1.447m
N8	117.00.003	Spannschraube		1
N9	811.01.016	Scheibe 16	DIN 125	1
N10	815.05.071	SK-Schraube M12 x 30	DIN 933	1
N11	815.05.015	SK-Schraube M 8 x 20	DIN 933	4

08. 06. 2001

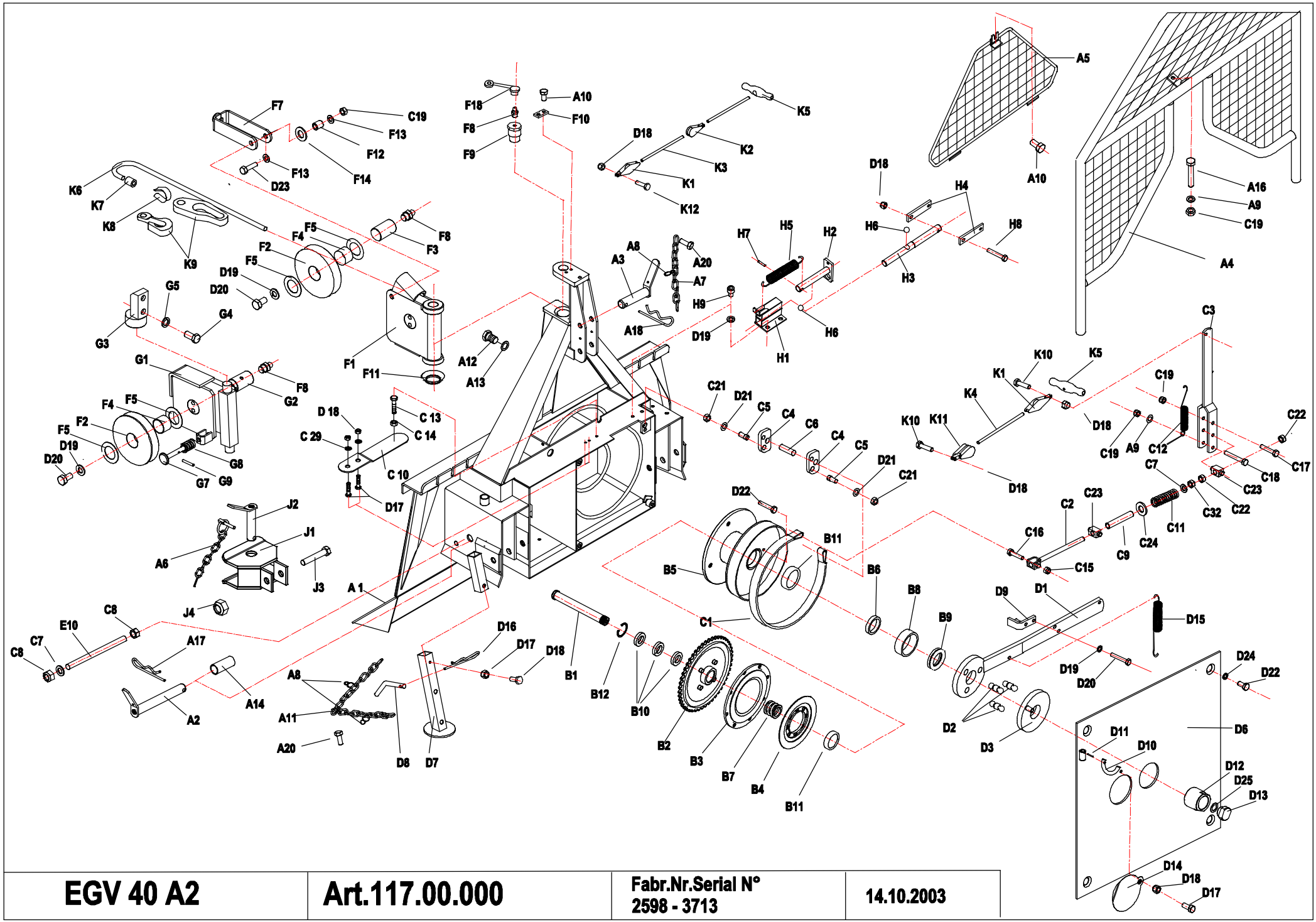

EGV 40 A2	Art.117.00.000	Fabr.Nr.Serial N° 2598 - 3713	14.10.2003

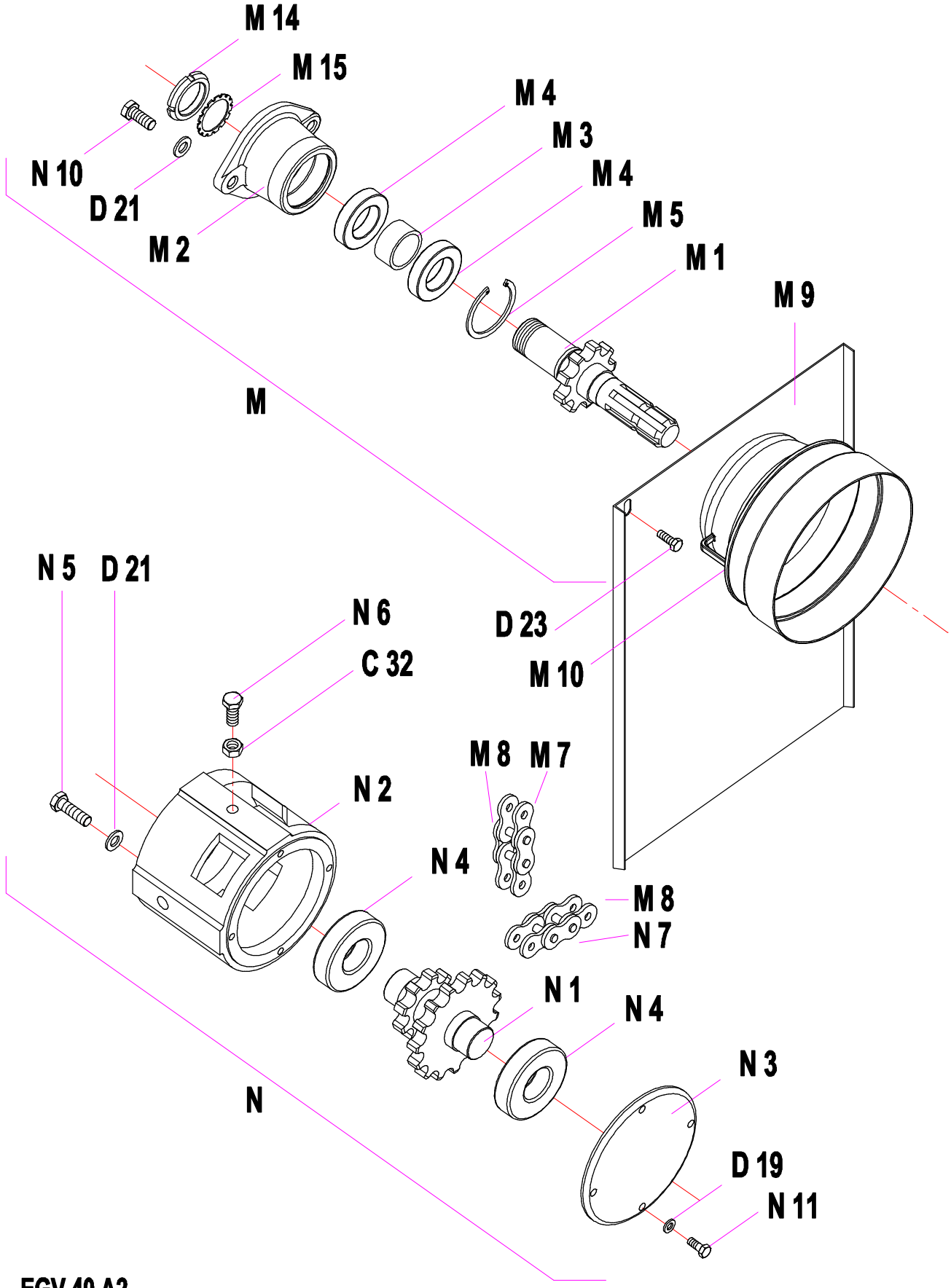

EGV 40 A2

14.10.2003

FORSTWINDE EGV 40 A2 — Ersatzteilliste

Poz.	Art. - Nr :	Bennenung:		Stück
A1	117.01.000	Rahmen mit Rückeschild		1
A2	114.12.000	Unterlenkerbolzen		2
A3	122.13.000	Oberlenkerbolzen		1
A4	122.18.000	Schutzgitter		1
A5	122.21.000	Dreieckschutz		1
A6	855.03.004	Klappsplint ∅ 8 mit Kette und Splint		2
A7	808.00.002	Leichtkette l= 200		2
A8	848.02.077	S-Haken ∅ 2 x 22		5
A9	811.03.008	Scheibe ∅ 8	DIN 9021	3
A10	815.81.001	Schraube M 8 x 16 GF	DIN 7500D	4
A11	808.00.009	Leichtkette l= 750		2
A12	815.05.026	SK-Schraube M 10 x 25	DIN 933	2
A13	812.01.010	Federring B 10	DIN 127	4
A14	114.00.010	Bolzensbüchse		2
A16	815.01.034	SK-Schraube	DIN 931	1
A17	855.01.005	Bolzensicherung ∅5 l= 130		2
A18	855.01.003	Bolzensicherung ∅5		1
A19	117.00.004	Platte		2
A20	815.81.004	SK Schraube M6 x12		2
B1	117.00.001	Trommelachse		1
B2	116.02.100	Kettenrad		1
B3	122.04.100	Kupplung I		1
B4	122.04.200	Kupplung II		1
B5	119.05.000	Seiltrommel		1
B6	116.00.011	Distanzbüchse ∅ 40 x 14		1
B7	848.02.091	Druckfeder		1
B8	843.01.012	Beschützungsreif		1
B9	800.07.002	Axial-Kugellager 51108	DIN 711	1
B10	800.03.062	Rillenkugellager 6008.2Z	DIN 625	3
B11	800.03.034	Rillenkugellager 6308 Z	DIN 625	2
B12	803.02.068	Seeger-Ring 68	DIN 472	1
C1	116.07.500	Bandbremse		1
C2	122.08.300	Bremsspannschraube		1
C3	122.08.100	Bremshebel		1
C4	122.00.007	Pendel		2
C5	122.00.011	Haltersbolzen		2
C6	122.00.015	Bremsbolzen ∅ 16		1
C7	811.01.012	Scheibe ∅ 12	DIN 125	1
C8	813.07.012	Sicherungsmutter M 12	DIN 985	3
C9	122.00.019	Distanzrohr		1
C10	122.07.555	Spannfeder 25 x 125		1
C11	848.02.082	Bremsdruckfeder		1
C12	848.02.075	Spiralfeder		1
C13	815.05.017	SK-Schraube M8 x 25	DIN 933	1
C14	813.01.008	SK-Mutter M 8	DIN 934	1
C15	813.07.010	Sicherungsmutter M 10	DIN 985	1
C16	815.05.029	SK-Schraube M 10 x 40	DIN 933	1
C17	815.01.003	SK-Schraube M 8 x 60	DIN 931	1
C18	815.01.045	SK-Schraube M 8 x 70	DIN 931	1
C19	813.07.008	Sicherungsmutter M 8	DIN 985	3
C20	811.01.006	Scheibe ∅ 6	DIN 125	2
C22	813.01.012	SK-Mutter M 12	DIN 934	4
C23	122.00.020	Abrückbüchse		1
C24	811.01.020	Scheibe ∅ 20	DIN 125	1
C32	813.21.012	Sichermutter M 12	DIN 980V	4
D1	116.03.000	Kupplungshebel		1
D2	122.00.016	Kupplungsbolzen		3
D3	116.20.100	Druckplatte mit bolzen		1
D6	116.11.000	Trommelabdeckung		1
D7	116.18.100	Fuß		2
D8	120.15.501	Fußbolzen		2
D9	122.19.000	Druckwinkel		1
D10	122.00.006	Gelenkwellenhaken		1
D11	822.00.025	Spannstift ∅ 4 x 20	DIN 1481	1
D12	122.00.023	Mutter M 40 x 2		1
D13	122.00.022	Sicherungsstöpsel		1
D14	122.00.018	Deckel ∅ 110		1
D15	848.02.079	Kupplungsfeder		1
D16	855.02.003	Bolzensicherung ∅ 3		2
D17	815.05.008	SK-Schraube M 6 x 15	DIN 933	5
D18	813.07.006	Sicherungsmutter M 6	DIN 985	8
D19	812.01.008	Federring B 8	DIN 127	10
D20	815.05.013	SK-Schraube M 8 x 15	DIN 933	4
D21	812.01.012	Federring B 12	DIN 127	6
D22	815.05.074	SK-Schraube M 12 x 25	DIN 933	5
D23	815.05.018	SK-Schraube M 8 x 30	DIN 933	2
D24	812.20.001	Federring C 12,5	DIN 74361	4
D25	812.07.020	Scheibe 20	DIN 6798 J	1
E10	117.00.003	Schraube M 16		1
F	116.19.000	Seilrolle kpl.		1
F1	116.19.100	Seilrollengehäuse		1
F2	116.19.001	Seilrolle		2
F3	116.19.003	Seilrollenachse		1

Pos.	Art. - Nr :	Bennenung:		Stück
F4	801.10.040	Gleitlager 40 x 44 x 30		2
F5	116.19.005	Anlaufscheibe 40 x 65 x 1,5		4
F7	116.19.200	Seilführung		3
F8	828.01.002	Schmiernippel AM 8 x 1	DIN 71412	5
F9	116.00.008	Seilrollenbolzen		1
F10	120.00.005	Sicherungsblech		1
F11	120.10.003	Unterlagsscheibe		1
F12	116.19.004	Führungbusche		2
F13	811.03.008	Scheibe 8 verz.		4
F14	030.12.105	Scheibe ∅ 26/∅ 14 x 3		2
F18	846.00.061	Schmiernippelkappe		5
G	114.13.900	Untere Seilrolle kpl.		1
G1	114.13.200	Gehäuse der unteren Seilrolle		1
G2	114.13.004	Bolzen der unteren Seilrolle		1
G3	122.01.600	Seilrollenhalter oben		1
G4	122.01.603	SK-Schraube M12		2
G5	812.01.016	Federring A 16	DIN 127	2
G6	813.01.016	SK-Mutter M 16	DIN 934	1
G7	114.13.810	Seilbegrenzung		1
G8	848.02.093	Druckfeder ∅ 25 / ∅ 12,5 x 45		1
G9	822.00.037	Federstift ∅3 x 20		1
H	120.17.000	Blocksystem		1
H1	116.17.100	Klinkengehäuse		1
H2	120.08.200	Klinkenstange		1
H3	120.00.016	Leitstange		1
H4	116.00.006	Abrückleiste		2
H5	848.02.076	Spannfeder		1
H6	804.00.005	Lagerkugel ∅ 8		2
H7	822.00.016	Spannstift ∅ 6 x 36	DIN 1481	1
H8	815.01.002	SK-Schraube M 6 x 35	DIN 931	1
H9	815.21.043	ISKT-Schraube M 8 x 12	DIN 912	2
J	116.15.000	Anhängekupplung		1
J1	116.15.100	Gehäuse der Anhängekupplung		1
J2	116.15.200	Bolzen der Anhängekupplung		1
J3	815.01.044	SK-Schraube M16 x 90	DIN 931	1
J4	813.07.016	Sicherungsmutter M 16	DIN 985	2
K1	107.13.000	Einfache Strickrolle mit Ohr		2
K2	127.07.000	Einfache Drehstrickrolle		1
K3	846.00.052	Kupplungschnur ∅ 6 - schwarz		1
K4	846.00.022	Bremsschnur ∅ 6 - weiß		1
K5	847.00.002	Zuggriff ∅ 30 x 125		2
K6	810.06.011	Zugseile ∅ 11		1
K7	809.00.011	Seilklammer ∅ 11	DIN 1142	3
K7	809.01.011	Einpressklammer ∅ 11		1
K8	860.01.002	Seilkausche ∅ 11	DIN 6899	1
K9	100.00.026	Kettenanschluß		1
K9	809.02.008	Parallelhaken P 10		1
K10	815.05.009	SK-Schraube M6 x 20	DIN 933	2
K11	100.15.000	Doppelte Drehstrickrolle		1
K12	815.05.046	SK-Schraube M6 x 25	DIN 933	2
M	119.06.600	Zapfwelle I kpl.		1
M1	119.06.100	Zapfwelle I mit Kettenrad		1
M2	119.06.002	Zapfwellengehäuse I		1
M3	119.06.003	Distanzbüchse 40 x 17		1
M4	800.03.040	Rillenkugellager 6208.2Z	DIN 625	2
M5	803.02.080	Seeger-Ring 80	DIN 472	1
M7	805.24.025	Rollkette 1" 16 B - 1, 25 Gl.		1
M8	806.01.509	Verbindungsglied 1" 16 B - 1 / K		2
M9	117.12.001	Rollkettendeckel kpl.		1
M10	116.12.001	Gelenkwellenschutz		1
M12	120.00.015	Wellenabdeckung		1
M14	802.00.008	SK-Mutter KM - 8	DIN 5416	1
M15	801.00.008	Scheibe MB - 8	DIN 5416	1
N	119.07.000	Zapfwelle II kpl.		1
N1	117.07.100	Zapfwelle II mit Kettenräder		1
N2	119.07.001	Zapfwellengehäuse II		1
N3	117.07.002	Lagergehäuse		1
N4	800.03.235	Rillenkugellager 6308.2Z	DIN 625	2
N5	815.05.061	SK-Schraube M12 x 40	DIN 933	2
N6	815.05.094	SK-Schraube M12 x 50	DIN 933	1
N7	805.24.057	Rollkette 1" 16 B - 1, 57 Gl.		1
N8	117.00.003	Spannschraube		1
N9	811.01.016	Scheibe 16	DIN 125	1
N10	815.05.071	SK-Schraube M12 x 30	DIN 933	1
N11	815.05.015	SK-Schraube M 8 x 20	DIN 933	4

14.10.2003

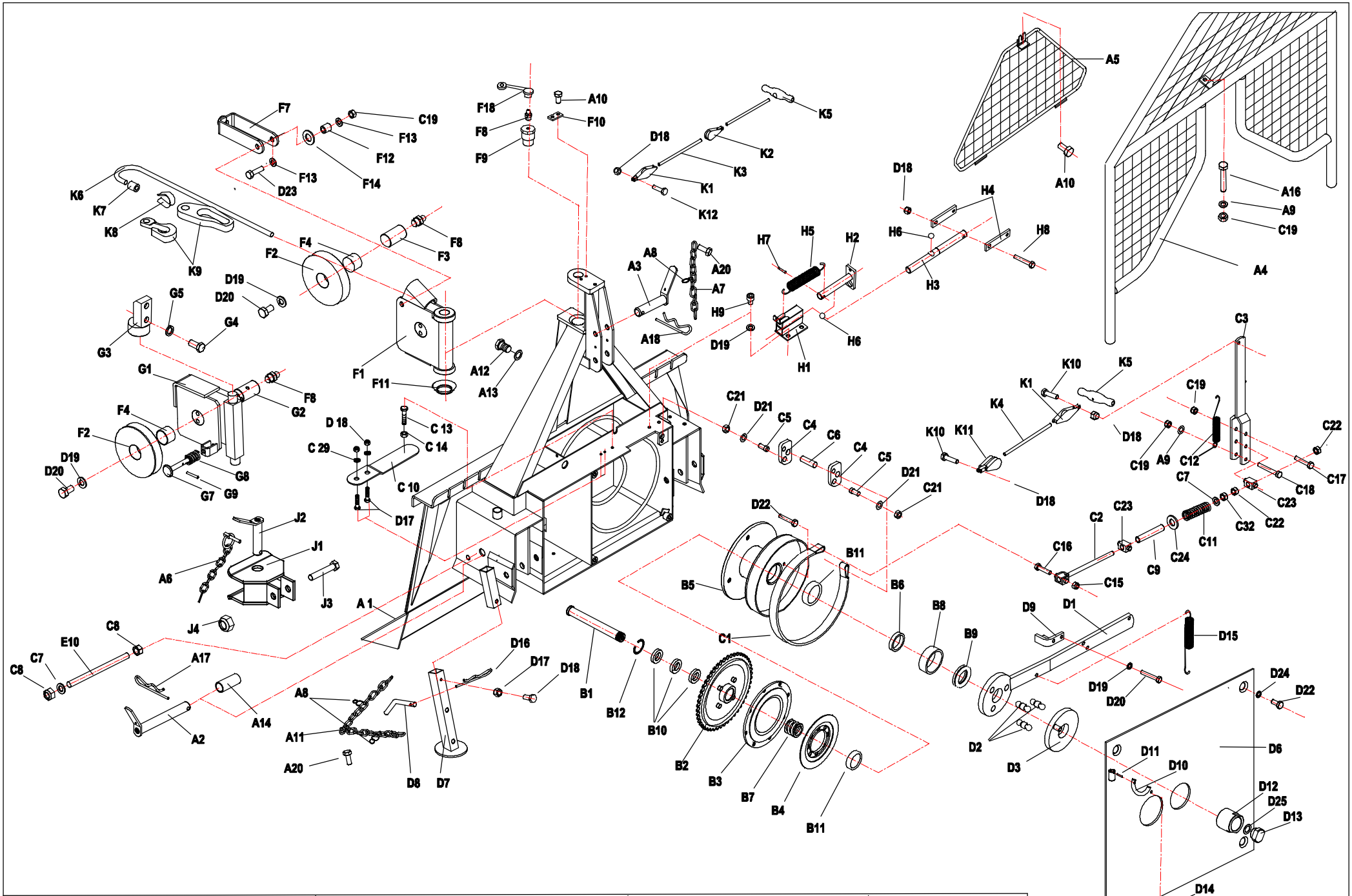

EGV 40 A2	**Art.117.00.000**	**Fabr.Nr.Serial N°** **3714 - 3853**	**17.06.2004**

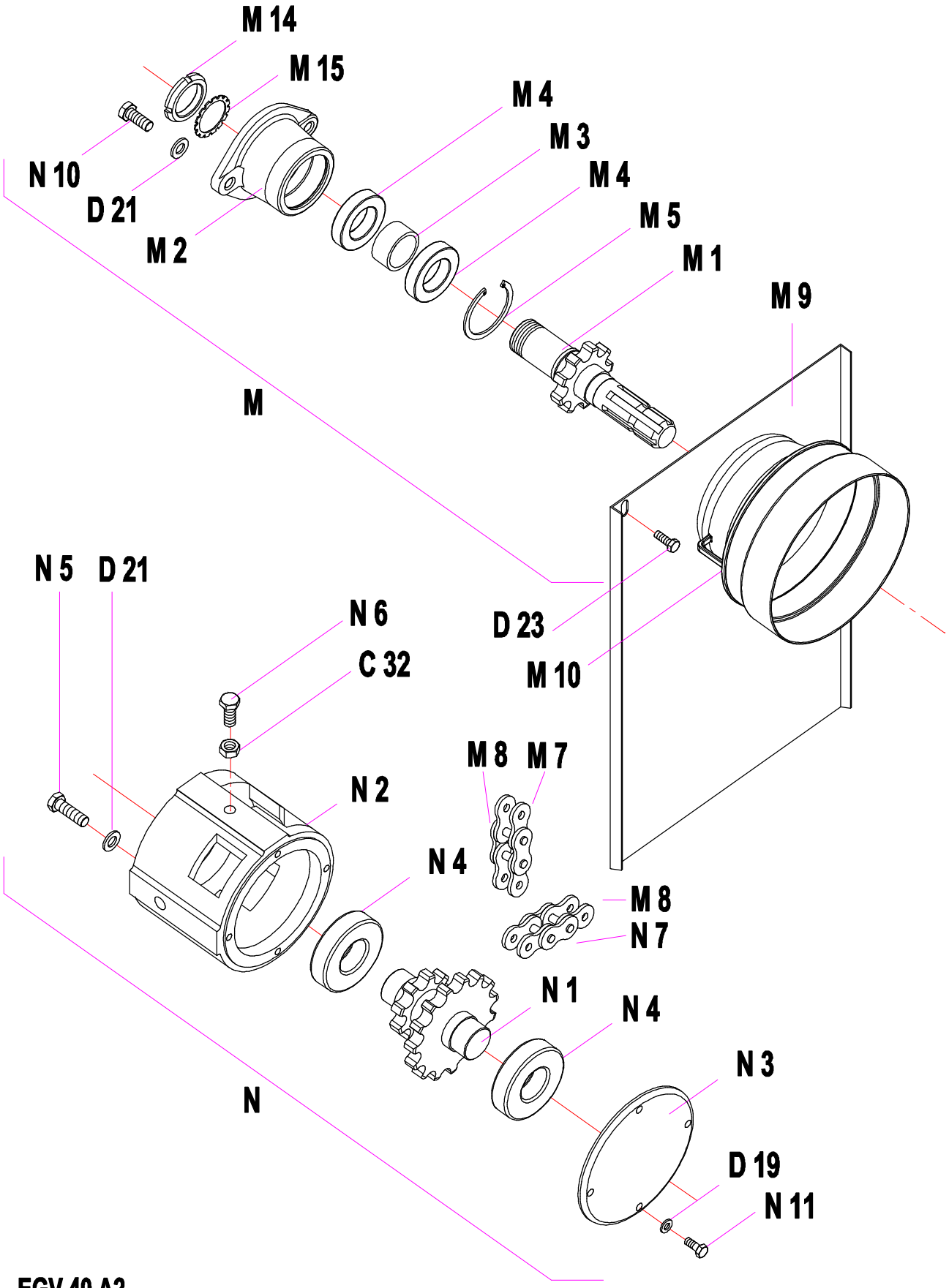

EGV 40 A2

17.06.2004

FORSTWINDE EGV 40 A2 — Ersatzteilliste

Poz.	Art. - Nr :	Bennenung:		Stück
A1	117.01.000	Rahmen mit Rückeschild		1
A2	114.12.000	Unterlenkerbolzen		2
A3	122.13.000	Oberlenkerbolzen		1
A4	122.18.000	Schutzgitter		1
A5	122.21.000	Dreieckschutz		1
A6	855.03.004	Klappsplint ∅ 8 mit Kette und Splint		2
A7	808.00.002	Leichtkette l= 200		2
A8	848.02.077	S-Haken ∅ 2 x 22		5
A9	811.03.008	Scheibe ∅ 8	DIN 9021	3
A10	815.81.001	Schraube M 8 x 16 GF	DIN 7500D	4
A11	808.00.009	Leichtkette l= 750		2
A12	815.05.026	SK-Schraube M 10 x 25	DIN 933	2
A13	812.01.010	Federring B 10	DIN 127	4
A14	114.00.010	Bolzensbüchse		2
A16	815.01.034	SK-Schraube	DIN 931	1
A17	855.01.005	Bolzensicherung ∅5 l= 130		2
A18	855.01.003	Bolzensicherung ∅5		1
A19	117.00.004	Platte		2
A20	815.81.004	SK Schraube M6 x12		2
B1	117.00.001	Trommelachse		1
B2	116.02.100	Kettenrad		1
B3	122.04.100	Kupplung I		1
B4	122.04.200	Kupplung II		1
B5	119.05.000	Seiltrommel		1
B6	116.00.011	Distanzbüchse ∅ 40 x 14		1
B7	848.02.091	Druckfeder		1
B8	843.01.012	Beschützungsreif		1
B9	800.07.002	Axial-Kugellager 51108	DIN 711	1
B10	800.03.062	Rillenkugellager 6008.2Z	DIN 625	3
B11	800.03.034	Rillenkugellager 6308 Z	DIN 625	2
B12	803.02.068	Seeger-Ring 68	DIN 472	1
C1	116.07.500	Bandbremse		1
C2	122.08.300	Bremsspannschraube		1
C3	122.08.100	Bremshebel		1
C4	122.00.007	Pendel		2
C5	122.00.011	Haltersbolzen		2
C6	122.00.015	Bremsbolzen ∅ 16		1
C7	811.01.012	Scheibe ∅ 12	DIN 125	1
C8	813.07.012	Sicherungsmutter M 12	DIN 985	3
C9	122.00.019	Distanzrohr		1
C10	122.07.555	Spannfeder 25 x 125		1
C11	848.02.082	Bremsdruckfeder		1
C12	848.02.075	Spiralfeder		1
C13	815.05.017	SK-Schraube M8 x 25	DIN 933	1
C14	813.01.008	SK-Mutter M 8	DIN 934	1
C15	813.07.010	Sicherungsmutter M 10	DIN 985	1
C16	815.05.029	SK-Schraube M 10 x 40	DIN 933	1
C17	815.01.003	SK-Schraube M 8 x 60	DIN 931	1
C18	815.01.045	SK-Schraube M 8 x 70	DIN 931	1
C19	813.07.008	Sicherungsmutter M 8	DIN 985	3
C20	811.01.006	Scheibe ∅ 6	DIN 125	2
C22	813.01.012	SK-Mutter M 12	DIN 934	4
C23	122.00.020	Abrückbüchse		1
C24	811.01.020	Scheibe ∅ 20	DIN 125	1
C32	813.21.012	Sichermutter M 12	DIN 980V	4
D1	116.03.000	Kupplungshebel		1
D2	122.00.016	Kupplungsbolzen		3
D3	116.20.100	Druckplatte mit bolzen		1
D6	116.11.000	Trommelabdeckung		1
D7	116.18.100	Fuß		2
D8	120.15.501	Fußbolzen		2
D9	122.19.000	Druckwinkel		1
D10	122.00.006	Gelenkwellenhaken		1
D11	822.00.025	Spannstift ∅ 4 x 20	DIN 1481	1
D12	122.00.023	Mutter M 40 x 2		1
D13	122.00.022	Sicherungsstöpsel		1
D14	122.00.018	Deckel ∅ 110		1
D15	848.02.079	Kupplungsfeder		1
D16	855.02.003	Bolzensicherung ∅ 3		2
D17	815.05.008	SK-Schraube M 6 x 15	DIN 933	5
D18	813.07.006	Sicherungsmutter M 6	DIN 985	8
D19	812.01.008	Federring B 8	DIN 127	10
D20	815.05.013	SK-Schraube M 8 x 15	DIN 933	4
D21	812.01.012	Federring B 12	DIN 127	6
D22	815.05.074	SK-Schraube M 12 x 25	DIN 933	5
D23	815.05.018	SK-Schraube M 8 x 30	DIN 933	2
D24	812.20.001	Federring C 12,5	DIN 74361	4
D25	812.07.020	Scheibe 20	DIN 6798 J	1
E10	117.00.003	Schraube M 16		1
F	116.19.000	Seilrolle kpl.		1
F1	116.19.100	Seilrollengehäuse		1
F2	116.19.001	Seilrolle		2
F3	116.19.003	Seilrollenachse		1

Pos.	Art. - Nr :	Bennenung:		Stück
F4	801.10.040	Gleitlager 40 x 44 x 30		2
F7	116.19.200	Seilführung		3
F8	828.01.002	Schmiernippel AM 8 x 1	DIN 71412	5
F9	116.00.008	Seilrollenbolzen		1
F10	120.00.005	Sicherungsblech		1
F11	120.10.003	Unterlagsscheibe		1
F12	116.19.004	Führungbusche		2
F13	811.03.008	Scheibe 8 verz.		4
F14	030.12.105	Scheibe ∅ 26/∅ 14 x 3		2
F18	846.00.061	Schmiernippelkappe		5
G	114.13.900	Untere Seilrolle kpl.		1
G1	114.13.200	Gehäuse der unteren Seilrolle		1
G2	114.13.004	Bolzen der unteren Seilrolle		1
G3	122.01.600	Seilrollenhalter oben		1
G4	122.01.603	SK-Schraube M12		2
G5	812.01.016	Federring A 16	DIN 127	2
G6	813.01.016	SK-Mutter M 16	DIN 934	1
G7	114.13.810	Seilbegrenzung		1
G8	848.02.093	Druckfeder ∅ 25 / ∅ 12,5 x 45		1
G9	822.00.037	Federstift ∅3 x 20		1
H	120.17.000	Blocksystem		1
H1	116.17.100	Klinkengehäuse		1
H2	120.08.200	Klinkenstange		1
H3	120.00.016	Leitstange		1
H4	116.00.006	Abrückleiste		2
H5	848.02.076	Spannfeder		1
H6	804.00.005	Lagerkugel ∅ 8		2
H7	822.00.016	Spannstift ∅ 6 x 36	DIN 1481	1
H8	815.01.002	SK-Schraube M 6 x 35	DIN 931	1
H9	815.21.043	ISKT-Schraube M 8 x 12	DIN 912	2
J	116.15.000	Anhängekupplung		1
J1	116.15.100	Gehäuse der Anhängekupplung		1
J2	116.15.200	Bolzen der Anhängekupplung		1
J3	815.01.044	SK-Schraube M16 x 90	DIN 931	1
J4	813.07.016	Sicherungsmutter M 16	DIN 985	2
K1	107.13.000	Einfache Strickrolle mit Ohr		2
K2	127.07.000	Einfache Drehstrickrolle		1
K3	846.00.052	Kupplungschnur ∅ 6 - schwarz		1
K4	846.00.022	Bremsschnur ∅ 6 - weiß		1
K5	847.00.002	Zuggriff ∅ 30 x 125		2
K6	810.06.011	Zugseile ∅ 11		1
K7	809.00.011	Seilklammer ∅ 11	DIN 1142	3
K7	809.01.011	Einpressklammer ∅ 11		1
K8	860.01.002	Seilkausche ∅ 11	DIN 6899	1
K9	100.00.026	Kettenanschluß		1
K9	809.02.008	Parallelhaken P 10		1
K10	815.05.009	SK-Schraube M6 x 20	DIN 933	2
K11	100.15.000	Doppelte Drehstrickrolle		1
K12	815.05.046	SK-Schraube M6 x 25	DIN 933	2
M	119.06.600	Zapfwelle I kpl.		1
M1	119.06.100	Zapfwelle I mit Kettenrad		1
M2	119.06.002	Zapfwellengehäuse I		1
M3	119.06.003	Distanzbüchse 40 x 17		1
M4	800.03.040	Rillenkugellager 6208.2Z	DIN 625	2
M5	803.02.080	Seeger-Ring 80	DIN 472	1
M7	805.24.025	Rollkette 1" 16 B - 1, 25 Gl.		1
M8	806.01.509	Verbindungsglied 1" 16 B - 1 / K		2
M9	117.12.001	Rollkettendeckel kpl.		1
M10	116.12.001	Gelenkwellenschutz		1
M12	120.00.015	Wellenabdeckung		1
M14	802.00.008	SK-Mutter KM - 8	DIN 5416	1
M15	801.00.008	Scheibe MB - 8	DIN 5416	1
N	119.07.000	Zapfwelle II kpl.		1
N1	117.07.100	Zapfwelle II mit Kettenräder		1
N2	119.07.001	Zapfwellengehäuse II		1
N3	117.07.002	Lagergehäuse		1
N4	800.03.235	Rillenkugellager 6308.2Z	DIN 625	2
N5	815.05.094	SK-Schraube M12 x 45	DIN 933	2
N6	815.05.094	SK-Schraube M12 x 45	DIN 933	1
N7	805.24.057	Rollkette 1" 16 B - 1, 57 Gl.		1
N8	117.00.003	Spannschraube		1
N9	811.01.016	Scheibe 16	DIN 125	1
N10	815.05.071	SK-Schraube M12 x 30	DIN 933	1
N11	815.05.015	SK-Schraube M 8 x 20	DIN 933	4

17.06.2004

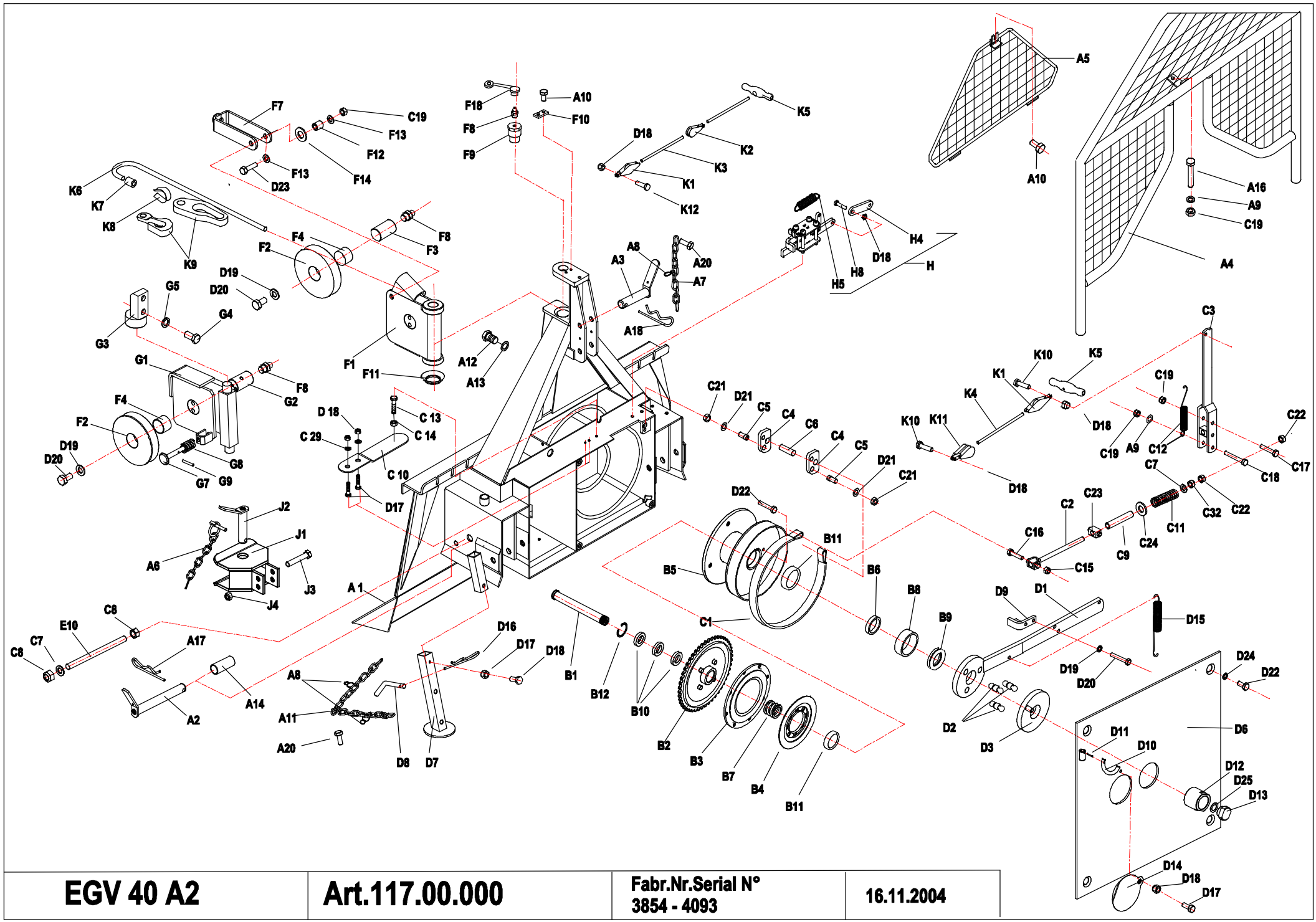

EGV 40 A2	Art.117.00.000	Fabr.Nr.Serial N° 3854 - 4093	16.11.2004

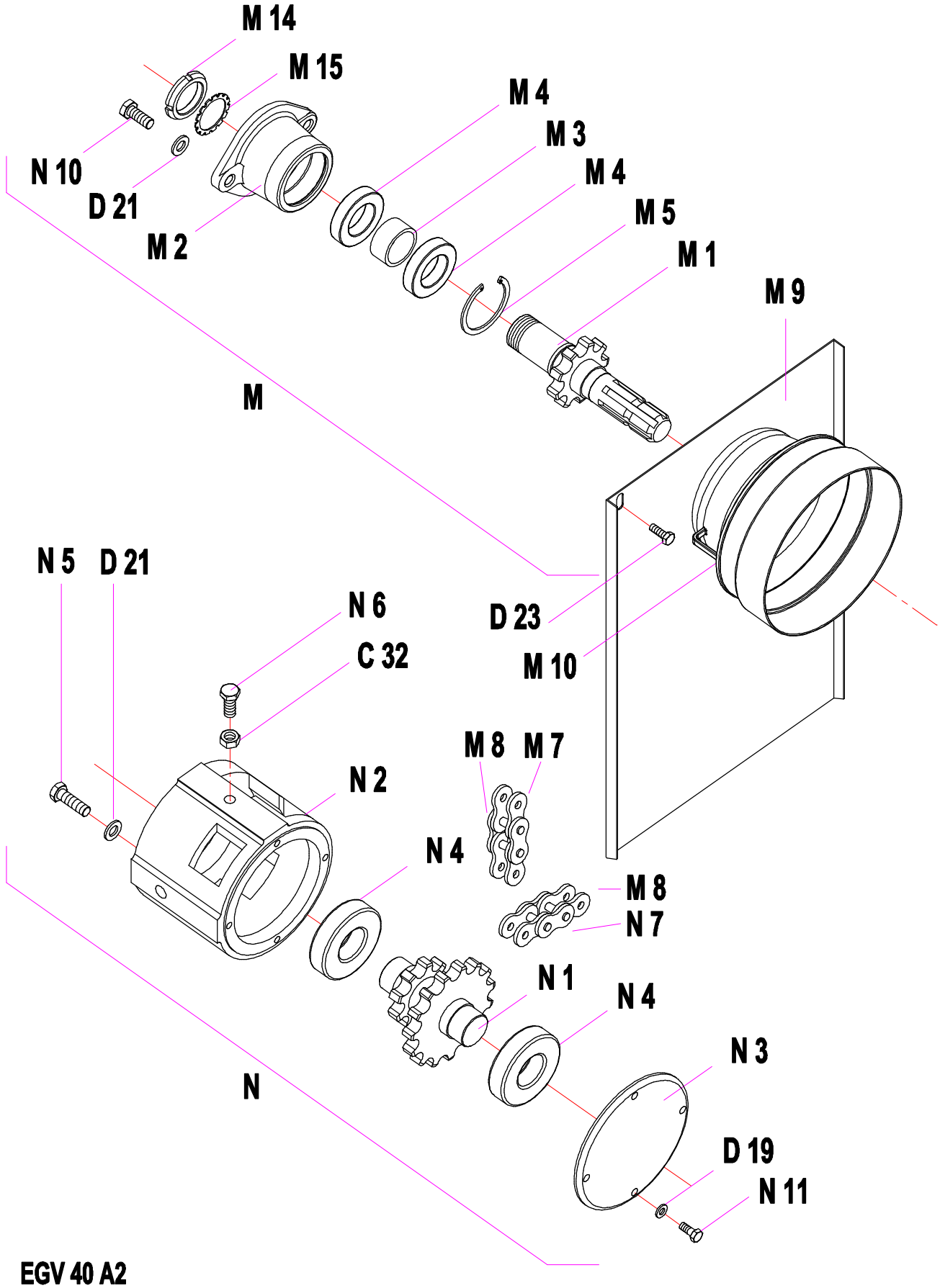

EGV 40 A2

16.11.2004

FORSTWINDE EGV 40 A2 — Ersatzteilliste

Poz.	Art. - Nr :	Bennenung:		Stück
A1	117.01.000	Rahmen mit Rückeschild		1
A2	114.12.000	Unterlenkerbolzen		2
A3	122.13.000	Oberlenkerbolzen		1
A4	122.18.000	Schutzgitter		1
A5	122.21.000	Dreieckschutz		1
A6	855.03.004	Klappsplint ∅ 8 mit Kette und Splint		2
A7	808.00.002	Leichtkette l= 200		2
A8	848.02.077	S-Haken ∅ 2 x 22		5
A9	811.03.008	Scheibe ∅ 8	DIN 9021	3
A10	815.81.001	Schraube M 8 x 16 GF	DIN 7500D	4
A11	808.00.009	Leichtkette l= 750		2
A12	815.05.026	SK-Schraube M 10 x 25	DIN 933	2
A13	812.01.010	Federring B 10	DIN 127	4
A14	114.00.010	Bolzensbüchse		2
A16	815.01.034	SK-Schraube	DIN 931	1
A17	855.01.005	Bolzensicherung ∅5 l= 130		2
A18	855.01.003	Bolzensicherung ∅5		1
A19	117.00.004	Platte		2
A20	815.81.004	SK Schraube M6 x12		2
B1	117.00.001	Trommelachse		1
B2	116.02.100	Kettenrad		1
B3	122.04.100	Kupplung I		1
B4	122.04.200	Kupplung II		1
B5	119.05.000	Seiltrommel		1
B6	116.00.011	Distanzbüchse ∅ 40 x 14		1
B7	848.02.091	Druckfeder		1
B8	843.01.012	Beschützungsreif		1
B9	800.07.002	Axial-Kugellager 51108	DIN 711	1
B10	800.03.062	Rillenkugellager 6008.2Z	DIN 625	3
B11	800.03.034	Rillenkugellager 6308 Z	DIN 625	2
B12	803.02.068	Seeger-Ring 68	DIN 472	1
C1	116.07.500	Bandbremse		1
C2	122.08.300	Bremsspannschraube		1
C3	122.08.100	Bremshebel		1
C4	122.00.007	Pendel		2
C5	122.00.011	Haltersbolzen		2
C6	122.00.015	Bremsbolzen ∅ 16		1
C7	811.01.012	Scheibe ∅ 12	DIN 125	1
C8	813.07.012	Sicherungsmutter M 12	DIN 985	3
C9	122.00.019	Distanzrohr		1
C10	122.07.555	Spannfeder 25 x 125		1
C11	848.02.082	Bremsdruckfeder		1
C12	848.02.075	Spiralfeder		1
C13	815.05.017	SK-Schraube M8 x 25	DIN 933	1
C14	813.01.008	SK-Mutter M 8	DIN 934	1
C15	813.07.010	Sicherungsmutter M 10	DIN 985	1
C16	815.05.029	SK-Schraube M 10 x 40	DIN 933	1
C17	815.01.003	SK-Schraube M 8 x 60	DIN 931	1
C18	815.01.045	SK-Schraube M 8 x 70	DIN 931	1
C19	813.07.008	Sicherungsmutter M 8	DIN 985	3
C20	811.01.006	Scheibe ∅ 6	DIN 125	2
C22	813.01.012	SK-Mutter M 12	DIN 934	4
C23	122.00.024	Abrückbüchse		1
C24	811.01.020	Scheibe ∅ 20	DIN 125	1
C32	813.21.012	Sichermutter M 12	DIN 980V	4
D1	116.03.000	Kupplungshebel		1
D2	122.00.016	Kupplungsbolzen		3
D3	116.20.100	Druckplatte mit bolzen		1
D6	116.11.000	Trommelabdeckung		1
D7	116.18.100	Fuß		2
D8	120.15.501	Fußbolzen		2
D9	122.19.000	Druckwinkel		1
D10	122.00.006	Gelenkwellenhaken		1
D11	822.00.025	Spannstift ∅ 4 x 20	DIN 1481	1
D12	122.00.023	Mutter M 40 x 2		1
D13	122.00.022	Sicherungsstöpsel		1
D14	122.00.018	Deckel ∅ 110		1
D15	848.02.079	Kupplungsfeder		1
D16	855.02.003	Bolzensicherung ∅ 3		2
D17	815.05.008	SK-Schraube M 6 x 15	DIN 933	5
D18	813.07.006	Sicherungsmutter M 6	DIN 985	8
D19	812.01.008	Federring B 8	DIN 127	8
D20	815.05.013	SK-Schraube M 8 x 15	DIN 933	4
D21	812.01.012	Federring B 12	DIN 127	6
D22	815.05.074	SK-Schraube M 12 x 25	DIN 933	5
D23	815.05.018	SK-Schraube M 8 x 30	DIN 933	2
D24	812.20.001	Federring C 12,5	DIN 74361	4
D25	812.07.020	Scheibe 20	DIN 6798 J	1
E10	117.00.003	Schraube M 16		1
F	116.19.000	Seilrolle kpl.		1
F1	116.19.100	Seilrollengehäuse		1
F2	116.19.001	Seilrolle		2
F3	116.19.003	Seilrollenachse		1

Pos.	Art. - Nr :	Bennenung:		Stück
F4	801.10.040	Gleitlager 40 x 44 x 30		2
F7	116.19.200	Seilführung		3
F8	828.01.002	Schmiernippel AM 8 x 1	DIN 71412	5
F9	116.00.008	Seilrollenbolzen		1
F10	120.00.005	Sicherungsblech		1
F11	120.10.003	Unterlagsscheibe		1
F12	116.19.004	Führungbusche		2
F13	811.03.008	Scheibe 8 verz.		4
F14	030.12.105	Scheibe ∅ 26/∅ 14 x 3		2
F18	846.00.061	Schmiernippelkappe		5
G	114.13.900	Untere Seilrolle kpl.		1
G1	114.13.200	Gehäuse der unteren Seilrolle		1
G2	114.13.004	Bolzen der unteren Seilrolle		1
G3	122.01.600	Seilrollenhalter oben		1
G4	122.01.603	SK-Schraube M12		2
G5	812.01.016	Federring A 16	DIN 127	2
G6	813.01.016	SK-Mutter M 16	DIN 934	1
G7	114.13.810	Seilbegrenzung		1
G8	848.02.093	Druckfeder ∅ 25 / ∅ 12,5 x 45		1
G9	822.00.037	Federstift ∅3 x 20		1
H	124.17.100	Blocksystem		1
H4	116.00.006	Abrückleiste		2
H5	848.02.902	Spannfeder		1
H8	815.05.046	SK-Schraube M 6 x 25	DIN 933	1
H9	815.21.086	ISKT-Schraube M 6 x 55	DIN 912	4
J	116.15.010	Anhängekupplung		1
J1	116.15.110	Gehäuse der Anhängekupplung		1
J2	116.15.200	Bolzen der Anhängekupplung		1
J3	815.01.007	SK-Schraube M10 x 80	DIN 931	2
J4	813.07.010	Sicherungsmutter M 10	DIN 985	2
K1	107.13.000	Einfache Strickrolle mit Ohr		2
K2	127.07.000	Einfache Drehstrickrolle		1
K3	846.00.052	Kupplungschnur ∅ 6 - schwarz		1
K4	846.00.022	Bremsschnur ∅ 6 - weiß		1
K5	847.00.002	Zuggriff ∅ 30 x 125		2
K6	810.06.011	Zugseile ∅ 11		1
K7	809.00.011	Seilklammer ∅ 11	DIN 1142	3
K7	809.01.011	Einpressklammer ∅ 11		1
K8	860.01.002	Seilkausche ∅ 11	DIN 6899	1
K9	100.00.026	Kettenanschluß		1
K9	809.02.008	Parallelhaken P 10		1
K10	815.05.009	SK-Schraube M6 x 20	DIN 933	2
K11	100.15.000	Doppelte Drehstrickrolle		1
K12	815.05.046	SK-Schraube M6 x 25	DIN 933	2
M	119.06.600	Zapfwelle I kpl.		1
M1	119.06.100	Zapfwelle I mit Kettenrad		1
M2	119.06.002	Zapfwellengehäuse I		1
M3	119.06.003	Distanzbüchse 40 x 17		1
M4	800.03.040	Rillenkugellager 6208.2Z	DIN 625	2
M5	803.02.080	Seeger-Ring 80	DIN 472	1
M7	805.24.025	Rollkette 1" 16 B - 1, 25 Gl.		1
M8	806.01.509	Verbindungsglied 1" 16 B - 1 / K		2
M9	117.12.001	Rollkettendeckel kpl.		1
M10	116.12.001	Gelenkwellenschutz		1
M12	120.00.015	Wellenabdeckung		1
M14	802.00.008	SK-Mutter KM - 8	DIN 5416	1
M15	801.00.008	Scheibe MB - 8	DIN 5416	1
N	119.07.000	Zapfwelle II kpl.		1
N1	117.07.100	Zapfwelle II mit Kettenräder		1
N2	119.07.001	Zapfwellengehäuse II		1
N3	117.07.002	Lagergehäuse		1
N4	800.03.235	Rillenkugellager 6308.2Z	DIN 625	2
N5	815.05.094	SK-Schraube M12 x 45	DIN 933	2
N6	815.05.094	SK-Schraube M12 x 45	DIN 933	1
N7	805.24.057	Rollkette 1" 16 B - 1, 57 Gl.		1
N8	117.00.003	Spannschraube		1
N9	811.01.016	Scheibe 16	DIN 125	1
N10	815.05.071	SK-Schraube M12 x 30	DIN 933	1
N11	815.05.015	SK-Schraube M 8 x 20	DIN 933	4

16.11.2004

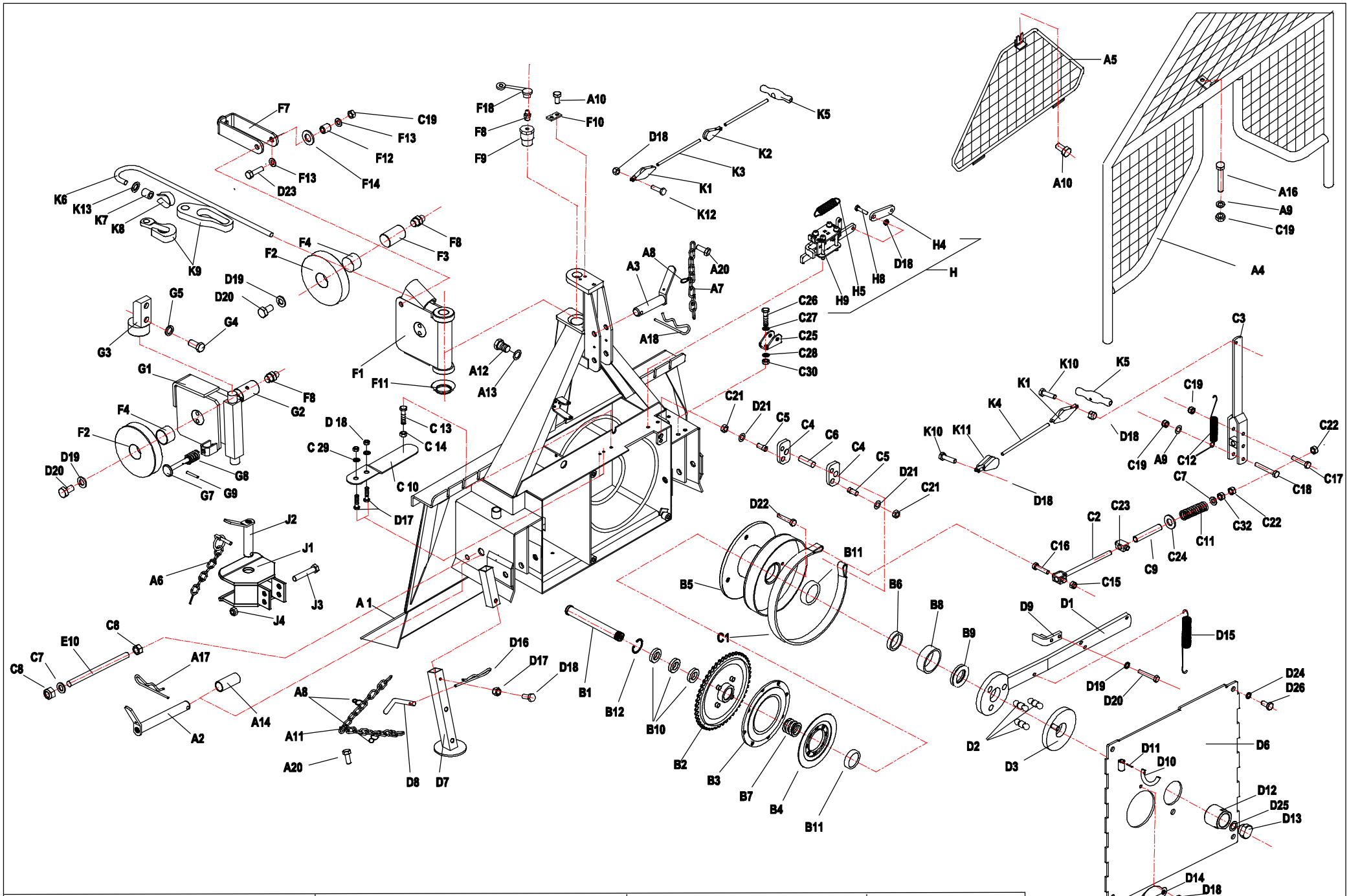

EGV 40 A2	Art.117.00.000	Fabr.Nr.Serial N° 4094 - 4357	17.12.2004

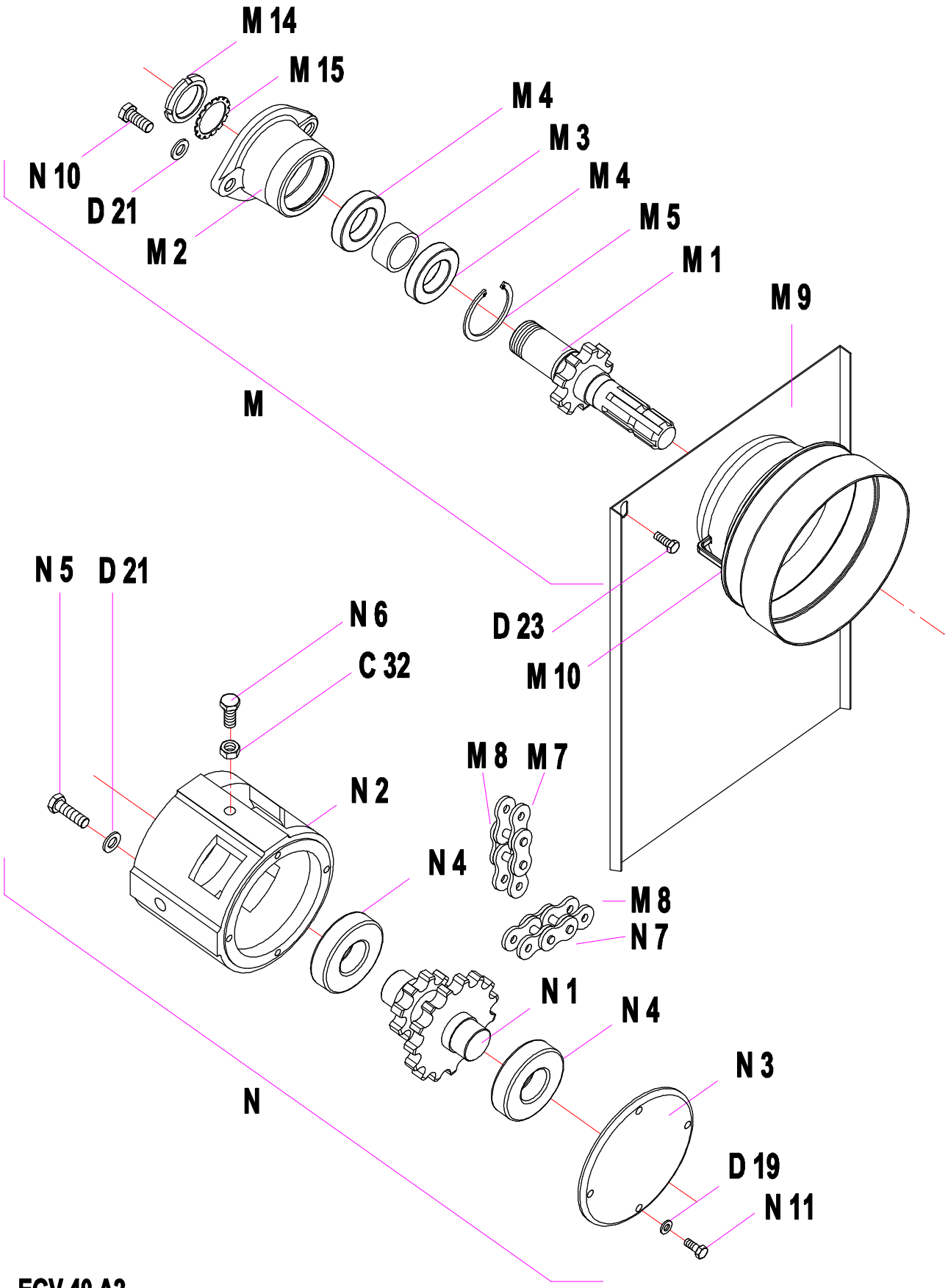

EGV 40 A2

17.12.2004

FORSTWINDE EGV 40 A2 — Ersatzteilliste

Poz.	Art. - Nr :	Bennenung:		Stück
A1	117.01.000	Rahmen mit Rückeschild		1
A2	114.12.000	Unterlenkerbolzen		2
A3	122.13.000	Oberlenkerbolzen		1
A4	122.18.000	Schutzgitter		1
A5	122.21.000	Dreieckschutz		1
A6	855.03.004	Klappsplint ∅ 8 mit Kette und Splint		2
A7	808.00.002	Leichtkette l= 200		2
A8	848.02.077	S-Haken ∅ 2 x 22		5
A9	811.03.008	Scheibe ∅ 8	DIN 9021	3
A10	815.81.001	Schraube M 8 x 16 GF	DIN 7500D	4
A11	808.00.009	Leichtkette l= 750		2
A12	815.05.026	SK-Schraube M 10 x 25	DIN 933	2
A13	812.01.010	Federring B 10	DIN 127	4
A14	114.00.010	Bolzensbüchse		2
A16	815.01.034	SK-Schraube	DIN 931	1
A17	855.01.005	Bolzensicherung ∅5 l= 130		2
A18	855.01.003	Bolzensicherung ∅5		1
A19	117.00.004	Platte		2
A20	815.81.004	SK Schraube M6 x12		2
B1	117.00.001	Trommelachse		1
B2	116.02.100	Kettenrad		1
B3	122.04.100	Kupplung I		1
B4	122.04.200	Kupplung II		1
B5	119.05.000	Seiltrommel		1
B6	116.00.011	Distanzbüchse ∅ 40 x 14		1
B7	848.02.091	Druckfeder		1
B8	843.01.012	Beschützungsreif		1
B9	800.07.002	Axial-Kugellager 51108	DIN 711	1
B10	800.03.062	Rillenkugellager 6008.2Z	DIN 625	3
B11	800.03.034	Rillenkugellager 6308 Z	DIN 625	2
B12	803.02.068	Seeger-Ring 68	DIN 472	1
C1	116.07.500	Bandbremse		1
C2	122.08.300	Bremsspannschraube		1
C3	122.08.100	Bremshebel		1
C4	122.00.007	Pendel		2
C5	122.00.011	Haltersbolzen		2
C6	122.00.015	Bremsbolzen ∅ 16		1
C7	811.01.012	Scheibe ∅ 12	DIN 125	1
C8	813.07.012	Sicherungsmutter M 12	DIN 985	3
C9	120.00.019	Distanzrohr		1
C10	122.07.555	Spannfeder 25 x 125		1
C11	848.02.082	Bremsdruckfeder		1
C12	848.02.075	Spiralfeder		1
C13	815.05.017	SK-Schraube M8 x 25	DIN 933	1
C14	813.01.008	SK-Mutter M 8	DIN 934	1
C15	813.07.010	Sicherungsmutter M 10	DIN 985	1
C16	815.05.029	SK-Schraube M 10 x 40	DIN 933	1
C17	815.01.003	SK-Schraube M 8 x 60	DIN 931	1
C18	815.01.045	SK-Schraube M 8 x 70	DIN 931	1
C19	813.07.008	Sicherungsmutter M 8	DIN 985	3
C20	811.01.006	Scheibe ∅ 6	DIN 125	2
C22	813.01.012	SK-Mutter M 12	DIN 934	4
C23	122.00.024	Abrückbüchse		1
C24	811.01.020	Scheibe ∅ 20	DIN 125	1
C25	116.01.011	Halter		1
C26	815.05.013	SK-Schraube M 8 x 15 DIN 933		2
C27	811.01.008	Scheibe 8 DIN 125		2
C28	812.01.008	Federring B 8 DIN 127		2
C30	813.01.012	SK-Mutter M 8 DIN 934		2
C32	813.21.012	Sichermutter M 12	DIN 980V	4
D1	116.03.000	Kupplungshebel		1
D2	122.00.016	Kupplungsbolzen		3
D3	116.20.100	Druckplatte mit bolzen		1
D6	119.11.000	Trommelabdeckung		1
D7	116.18.100	Fuß		2
D8	120.15.501	Fußbolzen		2
D9	122.19.000	Druckwinkel		1
D10	122.00.006	Gelenkwellenhaken		1
D11	822.00.025	Spannstift ∅ 4 x 20	DIN 1481	1
D12	122.00.023	Mutter M 40 x 2		1
D13	122.00.022	Sicherungsstöpsel		1
D14	122.00.018	Deckel ∅ 110		1
D15	848.02.130	Kupplungsfeder		1
D16	855.02.003	Bolzensicherung ∅ 3		2
D17	815.05.008	SK-Schraube M 6 x 15	DIN 933	5
D18	813.07.006	Sicherungsmutter M 6	DIN 985	8
D19	812.01.008	Federring B 8	DIN 127	8
D20	815.05.013	SK-Schraube M 8 x 15	DIN 933	4
D21	812.01.012	Federring B 12	DIN 127	6
D22	815.05.074	SK-Schraube M 12 x 25	DIN 933	5
D23	815.05.018	SK-Schraube M 8 x 30	DIN 933	2
D24	812.01.010	Federring A10	DIN 127	4

Pos.	Art. - Nr :	Bennenung:		Stück
D25	812.07.020	Scheibe 20	DIN 6798 J	1
D26	815.05.026	SK-Schraube M 10 x 25	DIN 933	4
E10	117.00.003	Schraube M 16		1
F	116.19.000	Seilrolle kpl.		1
F1	116.19.100	Seilrollengehäuse		1
F2	116.19.001	Seilrolle		2
F3	116.19.003	Seilrollenachse		1
F4	801.10.040	Gleitlager 40 x 44 x 30		2
F7	116.19.200	Seilführung		3
F8	828.01.002	Schmiernippel AM 8 x 1	DIN 71412	5
F9	116.00.008	Seilrollenbolzen		1
F10	120.00.005	Sicherungsblech		1
F11	120.10.003	Unterlagsscheibe		1
F12	116.19.004	Führungbusche		2
F13	811.03.008	Scheibe 8 verz.		4
F14	030.12.105	Scheibe ∅ 26/∅ 14 x 3		2
F18	846.00.061	Schmiernippelkappe		5
G	114.13.900	Untere Seilrolle kpl.		1
G1	114.13.200	Gehäuse der unteren Seilrolle		1
G2	114.13.004	Bolzen der unteren Seilrolle		1
G3	122.01.600	Seilrollenhalter oben		1
G4	122.01.603	SK-Schraube M12		2
G5	812.01.016	Federring A 16	DIN 127	2
G6	813.01.016	SK-Mutter M 16	DIN 934	1
G7	114.13.810	Seilbegrenzung		1
G8	848.02.093	Druckfeder ∅ 25 / ∅ 12,5 x 45		1
G9	822.00.037	Federstift ∅3 x 20		1
H	124.17.100	Blocksystem		1
H4	116.00.006	Abrückleiste		2
H5	848.02.902	Spannfeder		1
H8	815.05.046	SK-Schraube M 6 x 25	DIN 933	1
H9	815.21.086	ISKT-Schraube M 6 x 55	DIN 912	4
J	117.13.200	Anhängekupplung		1
J1	117.13.210	Gehäuse der Anhängekupplung		1
J2	116.15.200	Bolzen der Anhängekupplung		1
J3	815.01.019	SK-Schraube M12 x 80	DIN 931	2
J4	813.07.012	Sicherungsmutter M 12	DIN 985	2
K1	107.13.000	Einfache Strickrolle mit Ohr		2
K2	127.07.000	Einfache Drehstrickrolle		1
K3	846.00.052	Kupplungschnur ∅ 6 - schwarz		1
K4	846.00.022	Bremsschnur ∅ 6 - weiß		1
K5	847.00.002	Zuggriff ∅ 30 x 125		2
K6	810.06.011	Zugseile ∅ 11		1
K7	809.01.011	Einpressklammer ∅ 11		1
K8	860.01.002	Seilkausche ∅ 11	DIN 6899	1
K9	100.00.026	Kettenanschluß		1
K9	809.02.008	Parallelhaken P 10		1
K10	815.05.009	SK-Schraube M6 x 20	DIN 933	2
K11	100.15.000	Doppelte Drehstrickrolle		1
K12	815.05.046	SK-Schraube M6 x 25	DIN 933	2
K12	122.00.025	Scheibe 50/11,5		1
M	119.06.600	Zapfwelle I kpl.		1
M1	119.06.100	Zapfwelle I mit Kettenrad		1
M2	119.06.002	Zapfwellengehäuse I		1
M3	119.06.003	Distanzbüchse 40 x 17		1
M4	800.03.040	Rillenkugellager 6208.2Z	DIN 625	2
M5	803.02.080	Seeger-Ring 80	DIN 472	1
M7	805.24.025	Rollkette 1" 16 B - 1, 25 Gl.		1
M8	806.01.509	Verbindungsglied 1" 16 B - 1 / K		2
M9	117.12.001	Rollkettendeckel kpl.		1
M10	116.12.001	Gelenkwellenschutz		1
M12	120.00.015	Wellenabdeckung		1
M14	802.00.008	SK-Mutter KM - 8	DIN 5416	1
M15	801.00.008	Scheibe MB - 8	DIN 5416	1
N	119.07.000	Zapfwelle II kpl.		1
N1	117.07.100	Zapfwelle II mit Kettenräder		1
N2	119.07.001	Zapfwellengehäuse II		1
N3	117.07.002	Lagergehäuse		1
N4	800.03.035	Rillenkugellager 6308.2Z	DIN 625	2
N5	815.05.094	SK-Schraube M12 x 45	DIN 933	2
N6	815.05.094	SK-Schraube M12 x 45	DIN 933	1
N7	805.24.057	Rollkette 1" 16 B - 1, 57 Gl.		1
N8	117.00.003	Spannschraube		1
N9	811.01.016	Scheibe 16	DIN 125	1
N10	815.05.071	SK-Schraube M12 x 30	DIN 933	1
N11	815.05.015	SK-Schraube M 8 x 20	DIN 933	4

17.12.2004

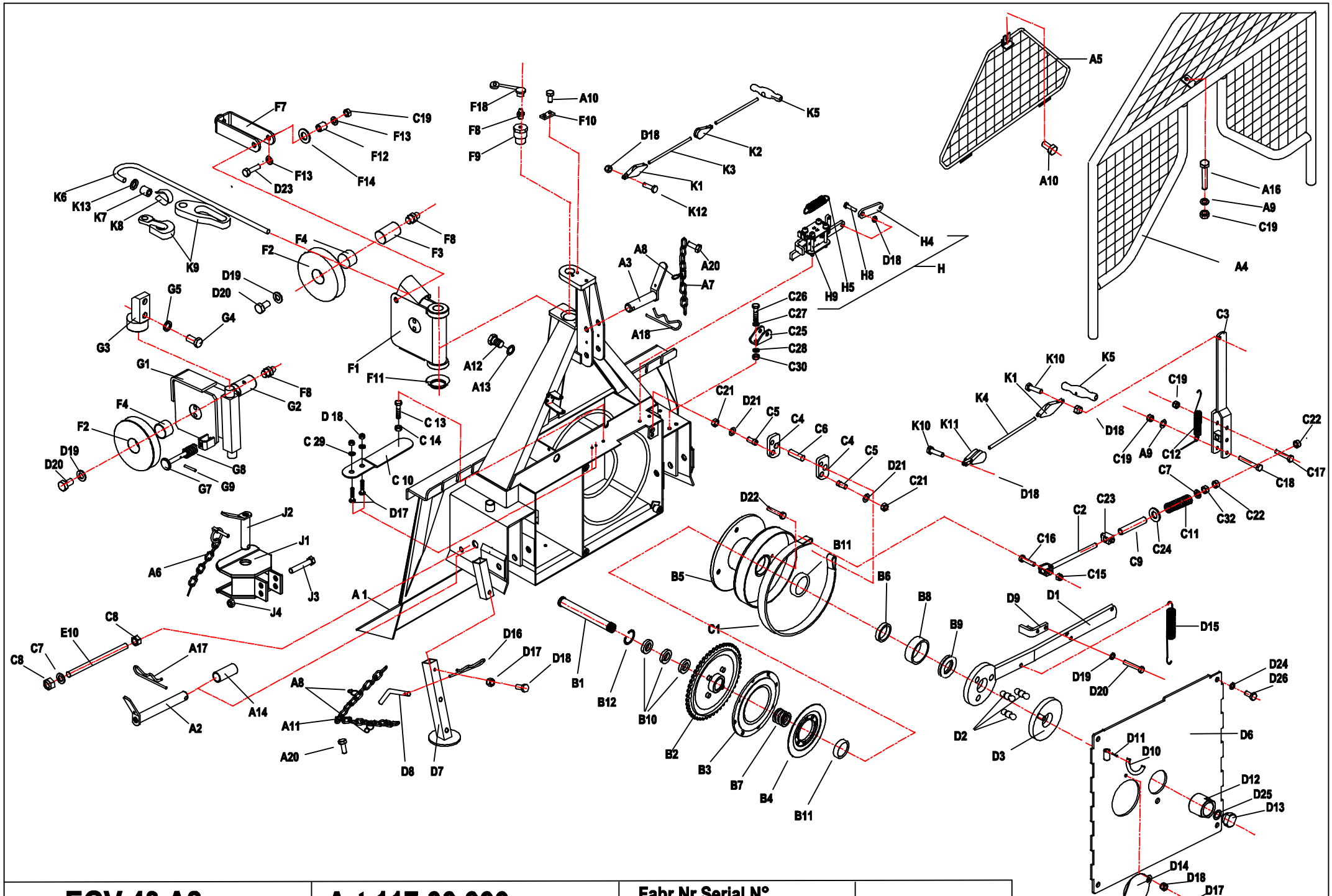

EGV 40 A2	Art.117.00.000	Fabr.Nr.Serial N° 4358-5649	20.0 1.2005

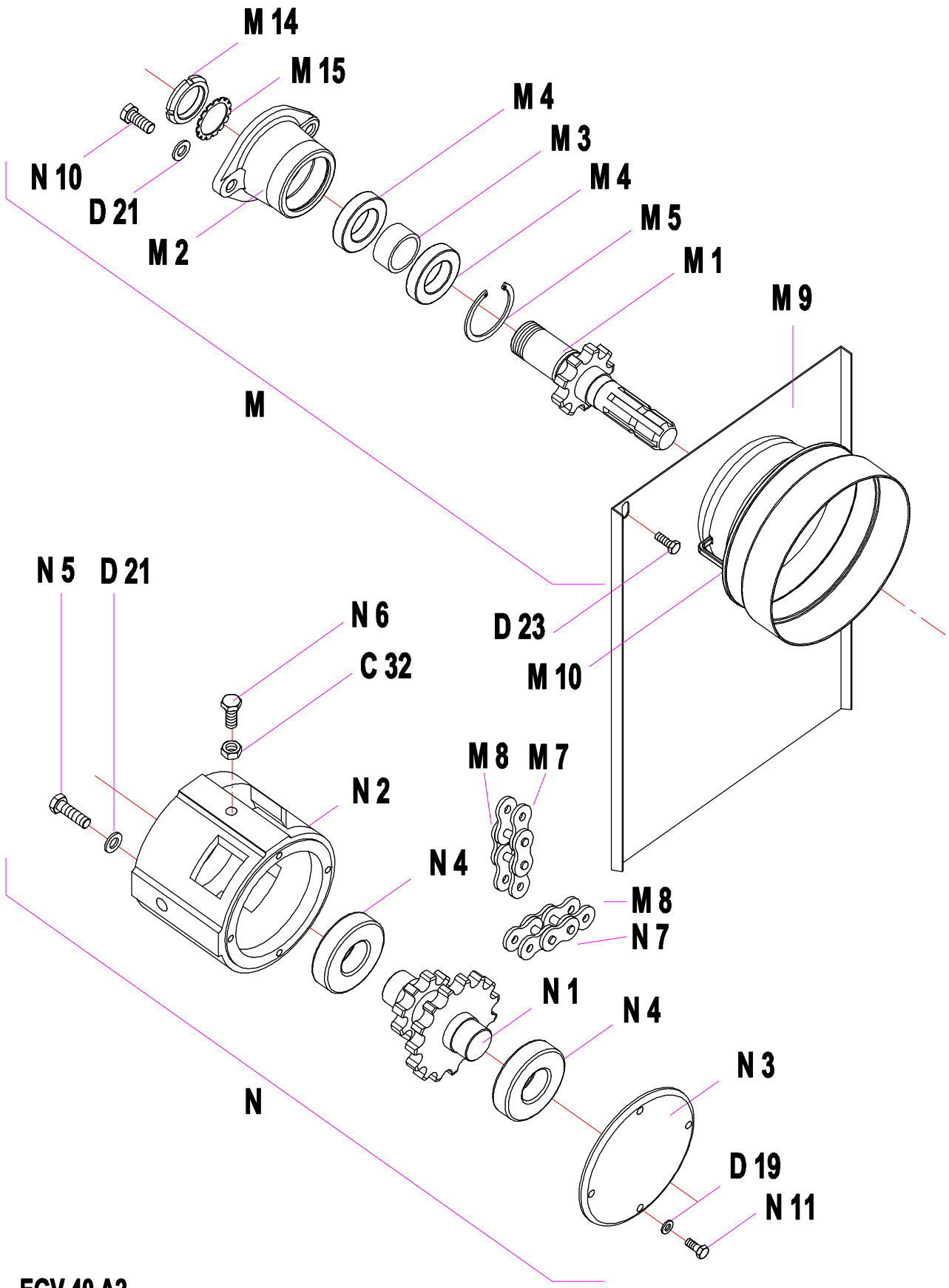

EGV 40 A2

20.01.2005

FORSTWINDE EGV 40 A2 — Ersatzteilliste

Poz.	Art. - Nr :	Bennenung:		Stück
A1	117.01.000	Rahmen mit Rückeschild		1
A2	114.12.000	Unterlenkerbolzen		2
A3	122.13.000	Oberlenkerbolzen		1
A4	122.18.000	Schutzgitter		1
A5	122.21.000	Dreieckschutz		1
A6	855.03.004	Klappsplint ∅ 8 mit Kette und Splint		2
A7	808.00.002	Leichtkette l= 200		2
A8	848.02.077	S-Haken ∅ 2 x 22		5
A9	811.03.008	Scheibe ∅ 8	DIN 9021	3
A10	815.81.001	Schraube M 8 x 16 GF	DIN 7500D	4
A11	808.00.009	Leichtkette l= 750		2
A12	815.05.026	SK-Schraube M 10 x 25	DIN 933	2
A13	812.01.010	Federring B 10	DIN 127	4
A14	114.00.010	Bolzensbüchse		2
A16	815.01.034	SK-Schraube	DIN 931	1
A17	855.01.005	Bolzensicherung ∅5 l= 130		2
A18	855.01.003	Bolzensicherung ∅5		1
A19	117.00.004	Platte		2
A20	815.81.004	SK Schraube M6 x12		2
B1	117.00.001	Trommelachse		1
B2	116.02.100	Kettenrad		1
B3	122.04.100	Kupplung I		1
B4	122.04.200	Kupplung II		1
B5	119.05.000	Seiltrommel		1
B6	116.00.011	Distanzbüchse ∅ 40 x 14		1
B7	848.02.091	Druckfeder		1
B8	843.01.012	Beschützungsreif		1
B9	800.07.002	Axial-Kugellager 51108	DIN 711	1
B10	800.03.062	Rillenkugellager 6008.2Z	DIN 625	3
B11	800.03.034	Rillenkugellager 6308 Z	DIN 625	2
B12	803.02.068	Seeger-Ring 68	DIN 472	1
C1	116.07.500	Bandbremse		1
C2	122.08.300	Bremsspannschraube		1
C3	122.08.100	Bremshebel		1
C4	119.00.008	Pendel		2
C5	122.00.011	Haltersbolzen		2
C6	122.00.015	Bremsbolzen ∅ 16		1
C7	811.01.012	Scheibe ∅ 12	DIN 125	1
C8	813.07.012	Sicherungsmutter M 12	DIN 985	3
C9	122.00.019	Distanzrohr		1
C10	122.07.555	Spannfeder 25 x 125		1
C11	848.02.082	Bremsdruckfeder		1
C12	848.02.075	Spiralfeder		1
C13	815.05.017	SK-Schraube M8 x 25	DIN 933	1
C14	813.01.008	SK-Mutter M 8	DIN 934	1
C15	813.07.010	Sicherungsmutter M 10	DIN 985	1
C16	815.05.029	SK-Schraube M 10 x 40	DIN 933	1
C17	815.01.003	SK-Schraube M 8 x 60	DIN 931	1
C18	815.01.045	SK-Schraube M 8 x 70	DIN 931	1
C19	813.07.008	Sicherungsmutter M 8	DIN 985	3
C20	811.01.006	Scheibe ∅ 6	DIN 125	2
C22	813.01.012	SK-Mutter M 12	DIN 934	4
C23	122.00.024	Abrückbüchse		1
C24	811.01.020	Scheibe ∅ 20	DIN 125	1
C25	116.01.011	Halter		1
C26	815.05.013	SK-Schraube M 8 x 15 DIN 933		2
C27	811.01.008	Scheibe 8 DIN 125		2
C28	812.01.008	Federring B 8 DIN 127		2
C30	813.01.012	SK-Mutter M 8 DIN 934		2
C32	813.21.012	Sichermutter M 12	DIN 980V	4
D1	116.03.000	Kupplungshebel		1
D2	122.00.016	Kupplungsbolzen		3
D3	116.20.100	Druckplatte mit bolzen		1
D6	119.11.000	Trommelabdeckung		1
D7	116.18.100	Fuß		2
D8	120.15.501	Fußbolzen		2
D9	122.19.000	Druckwinkel		1
D10	122.00.006	Gelenkwellenhaken		1
D11	822.00.025	Spannstift ∅ 4 x 20	DIN 1481	1
D12	122.00.023	Mutter M 40 x 2		1
D13	122.00.022	Sicherungsstöpsel		1
D14	122.00.018	Deckel ∅ 110		1
D15	848.02.130	Kupplungsfeder		1
D16	855.02.003	Bolzensicherung ∅ 3		2
D17	815.05.008	SK-Schraube M 6 x 15	DIN 933	5
D18	813.07.006	Sicherungsmutter M 6	DIN 985	8
D19	812.01.008	Federring B 8	DIN 127	8
D20	815.05.013	SK-Schraube M 8 x 15	DIN 933	4
D21	812.01.012	Federring B 12	DIN 127	6
D22	815.05.074	SK-Schraube M 12 x 25	DIN 933	5
D23	815.05.018	SK-Schraube M 8 x 30	DIN 933	2
D24	812.01.010	Federring A10	DIN 127	4

Pos.	Art. - Nr :	Bennenung:		Stück
D25	812.07.020	Scheibe 20	DIN 6798 J	1
D26	815.05.026	SK-Schraube M 10 x 25	DIN 933	4
E10	117.00.003	Schraube M 16		1
F	116.19.000	Seilrolle kpl.		1
F1	116.19.100	Seilrollengehäuse		1
F2	116.19.001	Seilrolle		2
F3	116.19.003	Seilrollenachse		1
F4	801.10.040	Gleitlager 40 x 44 x 30		2
F7	116.19.200	Seilführung		3
F8	828.01.002	Schmiernippel AM 8 x 1	DIN 71412	5
F9	116.00.008	Seilrollenbolzen		1
F10	120.00.005	Sicherungsblech		1
F11	120.10.003	Unterlagsscheibe		1
F12	116.19.004	Führungbusche		2
F13	811.03.008	Scheibe 8 verz.		4
F14	030.12.105	Scheibe ∅ 26/∅ 14 x 3		2
F18	846.00.061	Schmiernippelkappe		5
G	114.13.900	Untere Seilrolle kpl.		1
G1	114.13.200	Gehäuse der unteren Seilrolle		1
G2	114.13.004	Bolzen der unteren Seilrolle		1
G3	122.01.600	Seilrollenhalter oben		1
G4	122.01.603	SK-Schraube M12		2
G5	812.01.016	Federring A 16	DIN 127	2
G6	813.01.016	SK-Mutter M 16	DIN 934	1
G7	114.13.810	Seilbegrenzung		1
G8	848.02.093	Druckfeder ∅ 25 / ∅ 12,5 x 45		1
G9	822.00.037	Federstift ∅3 x 20		1
H	124.17.100	Blocksystem		1
H4	116.00.006	Abrückleiste		2
H5	848.02.902	Spannfeder		1
H8	815.05.046	SK-Schraube M 6 x 25	DIN 933	1
H9	815.21.086	ISKT-Schraube M 6 x 55	DIN 912	4
J	117.13.200	Anhängekupplung		1
J1	117.13.210	Gehäuse der Anhängekupplung		1
J2	116.15.200	Bolzen der Anhängekupplung		1
J3	815.01.019	SK-Schraube M12 x 80	DIN 931	2
J4	813.07.012	Sicherungsmutter M 12	DIN 985	2
K1	107.13.000	Einfache Strickrolle mit Ohr		2
K2	127.07.000	Einfache Drehstrickrolle		1
K3	846.00.052	Kupplungschnur ∅ 6 - schwarz		1
K4	846.00.022	Bremsschnur ∅ 6 - weiß		1
K5	847.00.002	Zuggriff ∅ 30 x 125		2
K6	810.06.011	Zugseile ∅ 11		1
K7	809.01.011	Einpressklammer ∅ 11		1
K8	860.01.002	Seilkausche ∅ 11	DIN 6899	1
K9	100.00.026	Kettenanschluß		1
K9	809.02.008	Parallelhaken P 10		1
K10	815.05.009	SK-Schraube M6 x 20	DIN 933	2
K11	100.15.000	Doppelte Drehstrickrolle		1
K12	815.05.046	SK-Schraube M6 x 25	DIN 933	2
K12	122.00.025	Scheibe 50/11,5		1
M	119.06.600	Zapfwelle I kpl.		1
M1	119.06.100	Zapfwelle I mit Kettenrad		1
M2	119.06.002	Zapfwellengehäuse I		1
M3	119.06.003	Distanzbüchse 40 x 17		1
M4	800.03.040	Rillenkugellager 6208.2Z	DIN 625	2
M5	803.02.080	Seeger-Ring 80	DIN 472	1
M7	805.24.025	Rollkette 1" 16 B - 1, 25 Gl.		1
M8	806.01.509	Verbindungsglied 1" 16 B - 1 / K		2
M9	117.12.001	Rollkettendeckel kpl.		1
M10	116.12.001	Gelenkwellenschutz		1
M12	120.00.015	Wellenabdeckung		1
M14	802.00.008	SK-Mutter KM - 8	DIN 5416	1
M15	801.00.008	Scheibe MB - 8	DIN 5416	1
N	119.07.000	Zapfwelle II kpl.		1
N1	117.07.100	Zapfwelle II mit Kettenräder		1
N2	119.07.001	Zapfwellengehäuse II		1
N3	117.07.002	Lagergehäuse		1
N4	800.03.035	Rillenkugellager 6308.2Z	DIN 625	2
N5	815.05.094	SK-Schraube M12 x 45	DIN 933	2
N6	815.05.094	SK-Schraube M12 x 45	DIN 933	1
N7	805.24.057	Rollkette 1" 16 B - 1, 57 Gl.		1
N8	117.00.003	Spannschraube		1
N9	811.01.016	Scheibe 16	DIN 125	1
N10	815.05.071	SK-Schraube M12 x 30	DIN 933	1
N11	815.05.015	SK-Schraube M 8 x 20	DIN 933	4

20.1.2005

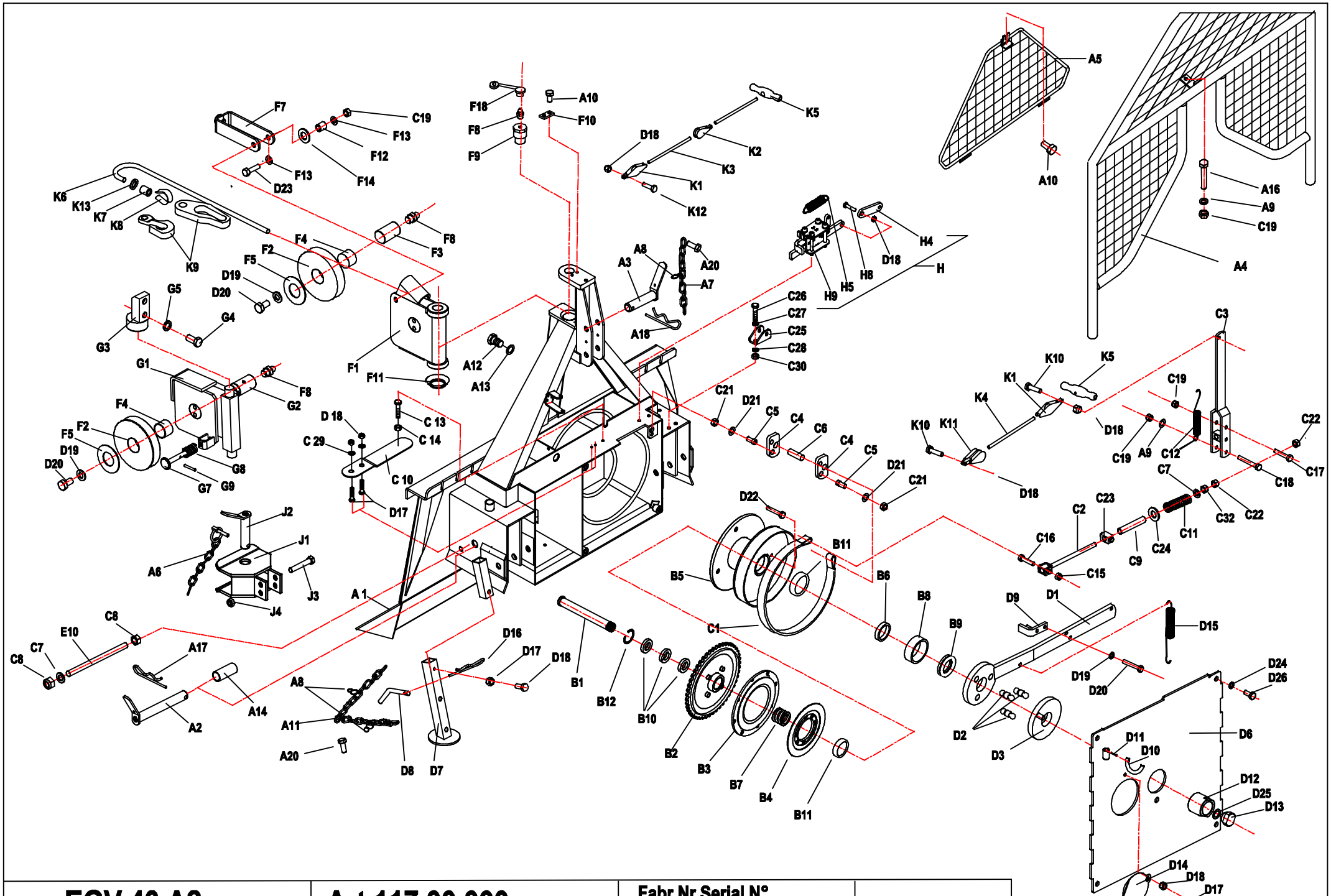

EGV 40 A2	Art.117.00.000	Fabr.Nr.Serial N° 5650 - 6597	13.02.2006

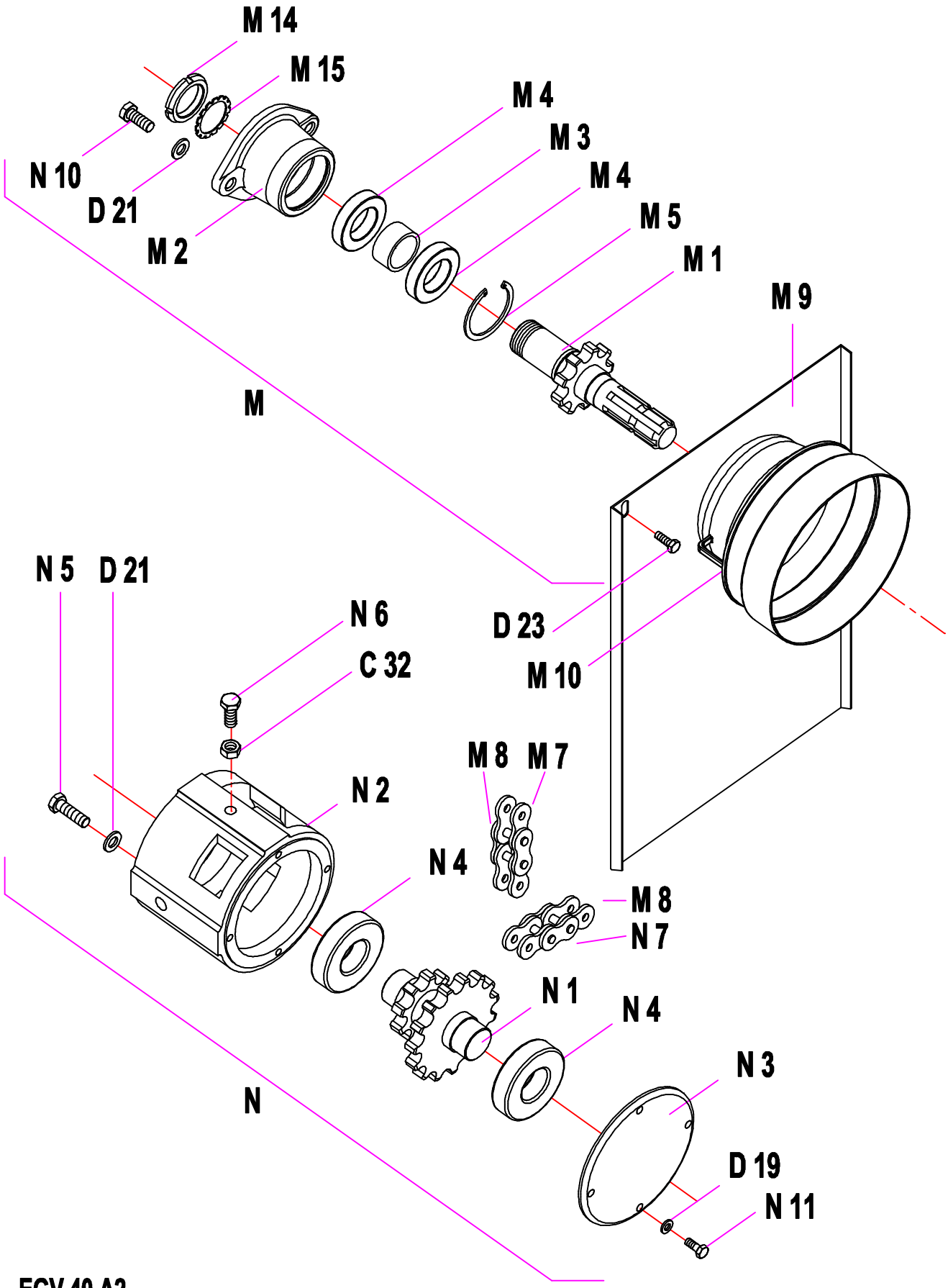

EGV 40 A2

13.02.2006

FORSTWINDE EGV 40 A2 — Ersatzteilliste

Poz.	Art. - Nr :	Bennenung:		Stück
A1	117.01.000	Rahmen mit Rückeschild		1
A2	114.12.000	Unterlenkerbolzen		2
A3	122.13.000	Oberlenkerbolzen		1
A4	122.18.000	Schutzgitter		1
A5	122.21.000	Dreieckschutz		1
A6	855.03.004	Klappsplint ∅ 8 mit Kette und Splint		2
A7	808.00.002	Leichtkette l= 200		2
A8	848.02.077	S-Haken ∅ 2 x 22		5
A9	811.03.008	Scheibe ∅ 8	DIN 9021	3
A10	815.81.001	Schraube M 8 x 16 GF	DIN 7500D	4
A11	808.00.009	Leichtkette l= 750		2
A12	815.05.026	SK-Schraube M 10 x 25	DIN 933	2
A13	812.01.010	Federring B 10	DIN 127	4
A14	114.00.010	Bolzensbüchse		2
A16	815.01.034	SK-Schraube	DIN 931	1
A17	855.01.005	Bolzensicherung ∅5 l= 130		2
A18	855.01.003	Bolzensicherung ∅5		1
A19	117.00.004	Platte		2
A20	815.81.004	SK Schraube M6 x12		2
B1	117.00.001	Trommelachse		1
B2	116.02.100	Kettenrad		1
B3	122.04.100	Kupplung I		1
B4	122.04.200	Kupplung II		1
B5	119.05.000	Seiltrommel		1
B6	116.00.011	Distanzbüchse ∅ 40 x 14		1
B7	848.02.091	Druckfeder		1
B8	843.01.012	Beschützungsreif		1
B9	800.07.002	Axial-Kugellager 51108	DIN 711	1
B10	800.03.062	Rillenkugellager 6008.2Z	DIN 625	3
B11	800.03.034	Rillenkugellager 6308 Z	DIN 625	2
B12	803.02.068	Seeger-Ring 68	DIN 472	1
C1	116.07.500	Bandbremse		1
C2	122.08.300	Bremsspannschraube		1
C3	122.08.100	Bremshebel		1
C4	119.00.008	Pendel		2
C5	122.00.011	Haltersbolzen		2
C6	122.00.015	Bremsbolzen ∅ 16		1
C7	811.01.012	Scheibe ∅ 12	DIN 125	1
C8	813.07.012	Sicherungsmutter M 12	DIN 985	3
C9	122.00.019	Distanzrohr		1
C10	122.07.555	Spannfeder 25 x 125		1
C11	848.02.082	Bremsdruckfeder		1
C12	848.02.075	Spiralfeder		1
C13	815.05.017	SK-Schraube M8 x 25	DIN 933	1
C14	813.01.008	SK-Mutter M 8	DIN 934	1
C15	813.07.010	Sicherungsmutter M 10	DIN 985	1
C16	815.05.029	SK-Schraube M 10 x 40	DIN 933	1
C17	815.01.003	SK-Schraube M 8 x 60	DIN 931	1
C18	815.01.045	SK-Schraube M 8 x 70	DIN 931	1
C19	813.07.008	Sicherungsmutter M 8	DIN 985	3
C20	811.01.006	Scheibe ∅ 6	DIN 125	2
C22	813.01.012	SK-Mutter M 12	DIN 934	4
C23	122.00.024	Abrückbüchse		1
C24	811.01.020	Scheibe ∅ 20	DIN 125	1
C25	116.01.011	Halter		1
C26	815.05.013	SK-Schraube M 8 x 15 DIN 933		2
C27	811.01.008	Scheibe 8 DIN 125		2
C28	812.01.008	Federring B 8 DIN 127		2
C30	813.01.012	SK-Mutter M 8 DIN 934		2
C32	813.21.012	Sichermutter M 12	DIN 980V	4
D1	116.03.000	Kupplungshebel		1
D2	122.00.016	Kupplungsbolzen		3
D3	116.20.100	Druckplatte mit bolzen		1
D6	119.11.000	Trommelabdeckung		1
D7	116.18.100	Fuß		2
D8	120.15.501	Fußbolzen		2
D9	122.19.000	Druckwinkel		1
D10	122.00.006	Gelenkwellenhaken		1
D11	822.00.025	Spannstift ∅ 4 x 20	DIN 1481	1
D12	122.00.023	Mutter M 40 x 2		1
D13	122.00.022	Sicherungsstöpsel		1
D14	122.00.018	Deckel ∅ 110		1
D15	848.02.130	Kupplungsfeder		1
D16	855.02.003	Bolzensicherung ∅ 3		2
D17	815.05.008	SK-Schraube M 6 x 15	DIN 933	5
D18	813.07.006	Sicherungsmutter M 6	DIN 985	8
D19	812.01.008	Federring B 8	DIN 127	8
D20	815.05.013	SK-Schraube M 8 x 15	DIN 933	4
D21	812.01.012	Federring B 12	DIN 127	6
D22	815.05.074	SK-Schraube M 12 x 25	DIN 933	5
D23	815.05.018	SK-Schraube M 8 x 30	DIN 933	2
D24	812.01.010	Federring A10	DIN 127	4

Pos.	Art. - Nr :	Bennenung:		Stück
D25	812.07.020	Scheibe 20	DIN 6798 J	1
D26	815.05.026	SK-Schraube M 10 x 25	DIN 933	4
E10	117.00.003	Schraube M 16		1
F	116.19.000	Seilrolle kpl.		1
F1	116.19.100	Seilrollengehäuse		1
F2	116.19.001	Seilrolle		2
F3	116.19.003	Seilrollenachse		1
F4	801.10.040	Gleitlager 40 x 44 x 30		2
F5	116.19.005	Anlaufscheibe 40 x 65 x 1,5		4
F7	116.19.200	Seilführung		3
F8	828.01.002	Schmiernippel AM 8 x 1	DIN 71412	5
F9	116.00.008	Seilrollenbolzen		1
F10	120.00.005	Sicherungsblech		1
F11	120.10.003	Unterlagsscheibe		1
F12	116.19.004	Führungbusche		2
F13	811.03.008	Scheibe 8 verz.		4
F14	030.12.105	Scheibe ∅ 26/∅ 14 x 3		2
F18	846.00.061	Schmiernippelkappe		5
G	114.13.900	Untere Seilrolle kpl.		1
G1	114.13.200	Gehäuse der unteren Seilrolle		1
G2	114.13.004	Bolzen der unteren Seilrolle		1
G3	122.01.600	Seilrollenhalter oben		1
G4	122.01.603	SK-Schraube M12		2
G5	812.01.016	Federring A 16	DIN 127	2
G6	813.01.016	SK-Mutter M 16	DIN 934	1
G7	114.13.810	Seilbegrenzung		1
G8	848.02.093	Druckfeder ∅ 25 / ∅ 12,5 x 45		1
G9	822.00.037	Federstift ∅3 x 20		1
H	124.17.100	Blocksystem		1
H4	116.00.006	Abrückleiste		2
H5	848.02.902	Spannfeder		1
H8	815.05.046	SK-Schraube M 6 x 25	DIN 933	1
H9	815.21.086	ISKT-Schraube M 6 x 55	DIN 912	4
J	117.13.200	Anhängekupplung		1
J1	117.13.210	Gehäuse der Anhängekupplung		1
J2	116.15.200	Bolzen der Anhängekupplung		1
J3	815.01.019	SK-Schraube M12 x 80	DIN 931	2
J4	813.07.012	Sicherungsmutter M 12	DIN 985	2
K1	107.13.000	Einfache Strickrolle mit Ohr		2
K2	127.07.000	Einfache Drehstrickrolle		1
K3	846.00.052	Kupplungschnur ∅ 6 - schwarz		1
K4	846.00.022	Bremsschnur ∅ 6 - weiß		1
K5	847.00.002	Zuggriff ∅ 30 x 125		2
K6	810.06.011	Zugseile ∅ 11		1
K7	809.01.011	Einpressklammer ∅ 11		1
K8	860.01.002	Seilkausche ∅ 11	DIN 6899	1
K9	100.00.026	Kettenanschluß		1
K9	809.02.008	Parallelhaken P 10		1
K10	815.05.009	SK-Schraube M6 x 20	DIN 933	2
K11	100.15.000	Doppelte Drehstrickrolle		1
K12	815.05.046	SK-Schraube M6 x 25	DIN 933	2
K12	122.00.025	Scheibe 50/11,5		1
M	119.06.600	Zapfwelle I kpl.		1
M1	119.06.100	Zapfwelle I mit Kettenrad		1
M2	119.06.002	Zapfwellengehäuse I		1
M3	119.06.003	Distanzbüchse 40 x 17		1
M4	800.03.040	Rillenkugellager 6208.2Z	DIN 625	2
M5	803.02.080	Seeger-Ring 80	DIN 472	1
M7	805.24.025	Rollkette 1" 16 B - 1, 25 Gl.		1
M8	806.01.509	Verbindungsglied 1" 16 B - 1 / K		2
M9	117.12.001	Rollkettendeckel kpl.		1
M10	116.12.001	Gelenkwellenschutz		1
M12	120.00.015	Wellenabdeckung		1
M14	802.00.008	SK-Mutter KM - 8	DIN 5416	1
M15	801.00.008	Scheibe MB - 8	DIN 5416	1
N	119.07.000	Zapfwelle II kpl.		1
N1	117.07.100	Zapfwelle II mit Kettenräder		1
N2	119.07.001	Zapfwellengehäuse II		1
N3	117.07.002	Lagergehäuse		1
N4	800.03.035	Rillenkugellager 6308.2Z	DIN 625	2
N5	815.05.094	SK-Schraube M12 x 45	DIN 933	2
N6	815.05.094	SK-Schraube M12 x 45	DIN 933	1
N7	805.24.057	Rollkette 1" 16 B - 1, 57 Gl.		1
N8	117.00.003	Spannschraube		1
N9	811.01.016	Scheibe 16	DIN 125	1
N10	815.05.071	SK-Schraube M12 x 30	DIN 933	1
N11	815.05.015	SK-Schraube M 8 x 20	DIN 933	4

13.02.2006

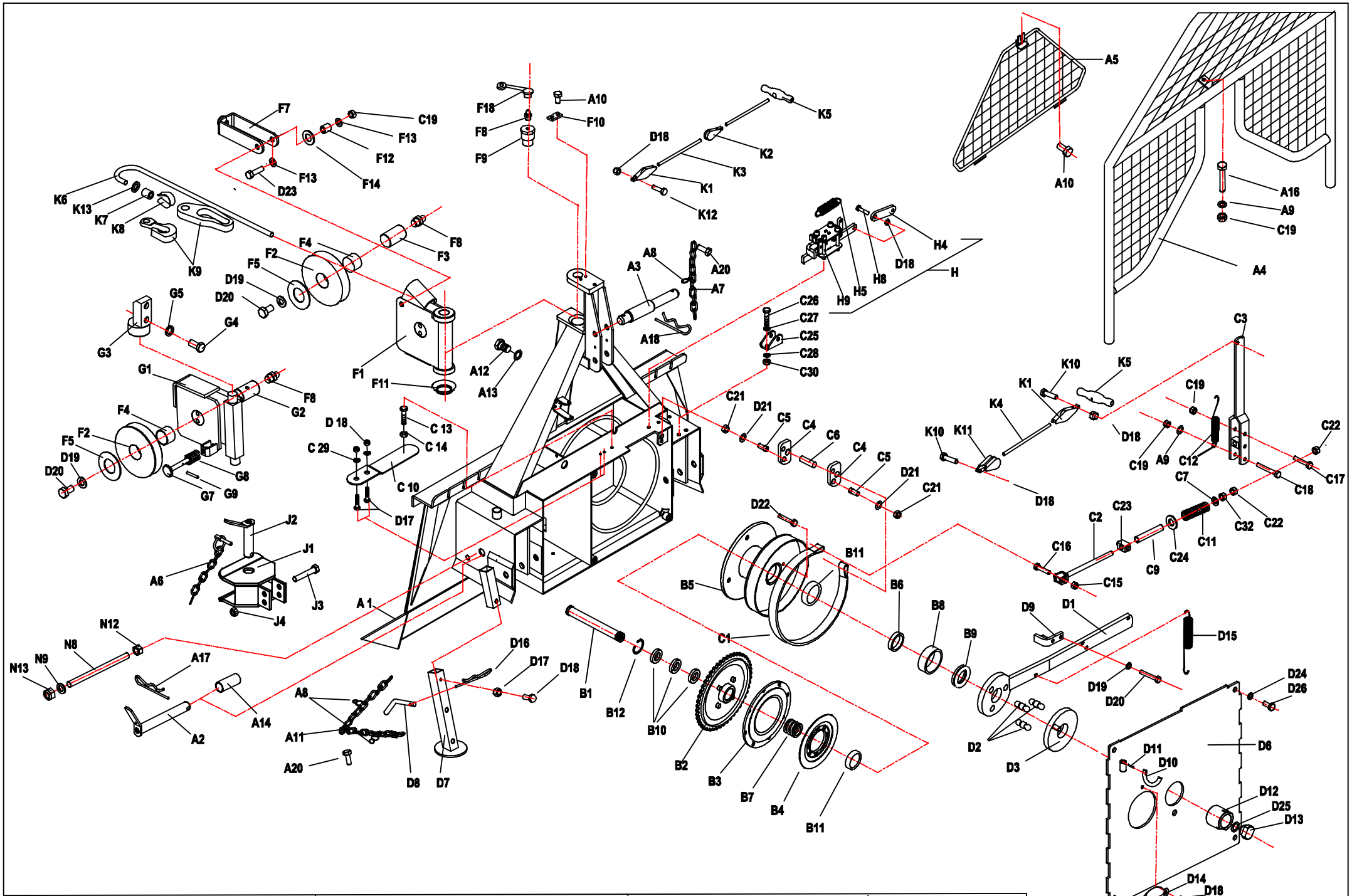

EGV 40 A2	Art.117.00.000	Fabr.Nr.Serial N° 6598 -7697	17.10.2006

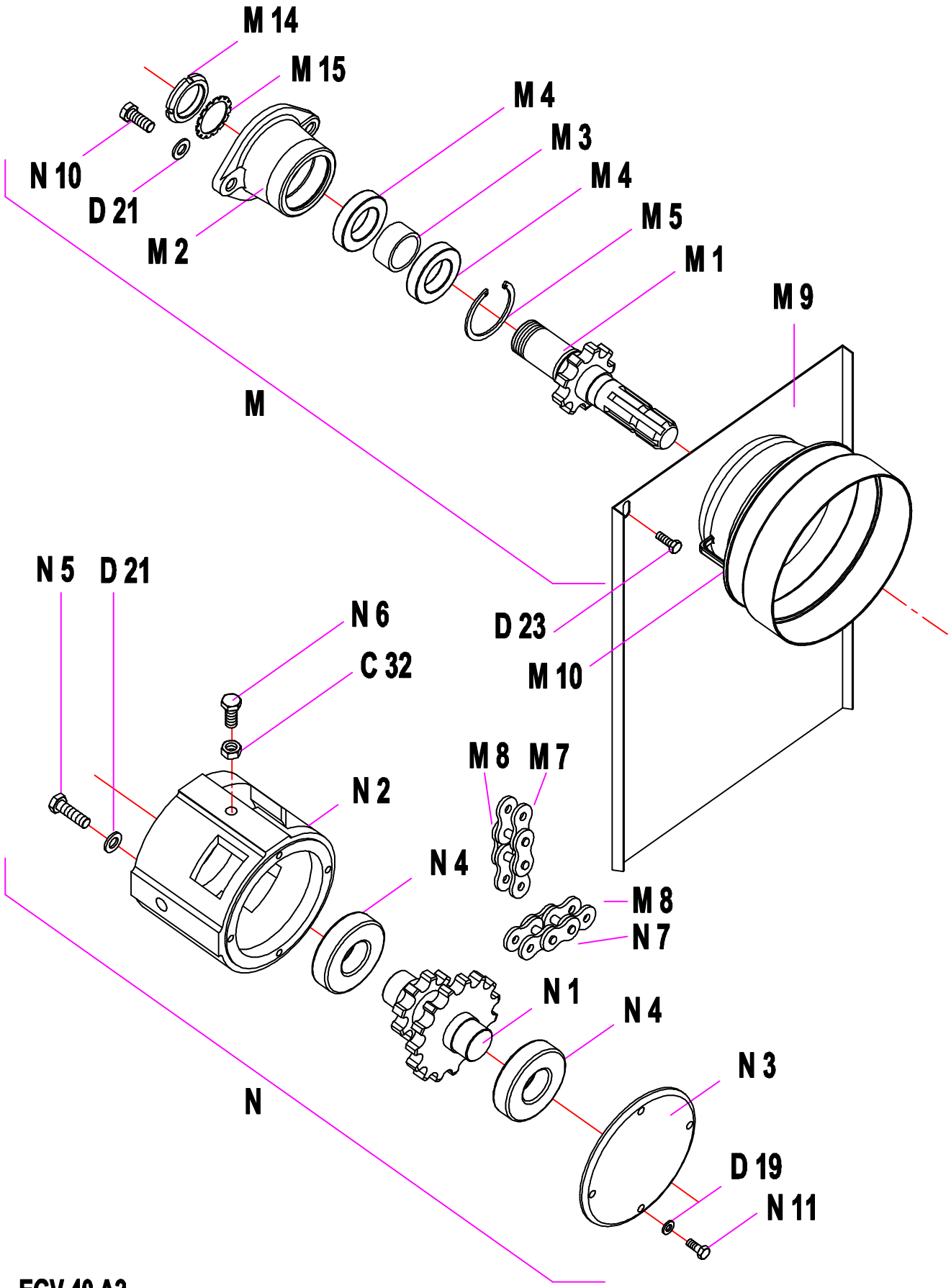

EGV 40 A2

17.10.2006

FORSTWINDE EGV 40 A2 — Ersatzteilliste

Poz.	Art. - Nr :	Bennenung:		Stück
A1	117.01.000	Rahmen mit Rückeschild		1
A2	114.12.000	Unterlenkerbolzen		2
A3	119.13.001	Oberlenkerbolzen		1
A4	122.18.000	Schutzgitter		1
A5	122.21.000	Dreieckschutz		1
A6	855.03.004	Klappsplint ∅ 8 mit Kette und Splint		2
A7	808.00.002	Leichtkette l= 200		1
A8	848.02.077	S-Haken ∅ 2 x 22		4
A9	811.03.008	Scheibe ∅ 8	DIN 9021	3
A10	815.81.001	Schraube M 8 x 16 GF 7500D	DIN	4
A11	808.00.009	Leichtkette l= 750		2
A12	815.05.026	SK-Schraube M 10 x 25	DIN 933	2
A13	812.01.010	Federring B 10	DIN 127	4
A14	114.00.010	Bolzensbüchse		2
A16	815.01.034	SK-Schraube	DIN 931	1
A17	855.01.005	Bolzensicherung ∅5 l= 130		2
A18	855.01.003	Bolzensicherung ∅5		1
A19	117.00.004	Platte		2
A20	815.81.004	SK Schraube M6 x12		3
B1	117.00.001	Trommelachse		1
B2	116.02.100	Kettenrad		1
B3	122.04.100	Kupplung I		1
B4	122.04.200	Kupplung II		1
B5	119.05.000	Seiltrommel		1
B6	116.00.011	Distanzbüchse ∅ 40 x 14		1
B7	848.02.091	Druckfeder		1
B8	843.01.012	Beschützungsreif		1
B9	800.07.002	Axial-Kugellager 51108	DIN 711	1
B10	800.03.062	Rillenkugellager 6008.2Z	DIN 625	3
B11	800.03.034	Rillenkugellager 6308 Z	DIN 625	2
B12	803.02.068	Seeger-Ring 68	DIN 472	1
C1	116.07.500	Bandbremse		1
C2	122.08.300	Bremsspannschraube		1
C3	122.08.100	Bremshebel		1
C4	119.00.008	Pendel		2
C5	122.00.011	Haltersbolzen		2
C6	122.00.015	Bremsbolzen ∅ 16		1
C7	811.01.012	Scheibe ∅ 12	DIN 125	1
C8	813.07.012	Sicherungsmutter M 12	DIN 985	3
C9	122.00.019	Distanzrohr		1
C10	122.07.555	Spannfeder 25 x 125		1
C11	848.02.082	Bremsdruckfeder		1
C12	848.02.075	Spiralfeder		1
C13	815.05.017	SK-Schraube M8 x 25	DIN 933	1
C14	813.01.008	SK-Mutter M 8	DIN 934	1
C15	813.07.010	Sicherungsmutter M 10	DIN 985	1
C16	815.05.029	SK-Schraube M 10 x 40	DIN 933	1
C17	815.01.003	SK-Schraube M 8 x 60	DIN 931	1
C18	815.01.045	SK-Schraube M 8 x 70	DIN 931	1
C19	813.07.008	Sicherungsmutter M 8	DIN 985	3
C20	811.01.006	Scheibe ∅ 6	DIN 125	2
C22	813.01.012	SK-Mutter M 12	DIN 934	4
C23	122.00.024	Abrückbüchse		1
C24	811.01.020	Scheibe ∅ 20	DIN 125	1
C25	116.01.011	Halter		1
C26	815.05.015	SK-Schraube M 8 x 20 DIN 933		2
C27	811.01.008	Scheibe 8 DIN 125		2
C28	812.01.008	Federring B 8 DIN 127		2
C30	813.01.008	SK-Mutter M 8 DIN 934		2
C32	813.21.012	Sichermutter M 12	DIN 980V	4
D1	116.03.000	Kupplungshebel		1
D2	122.00.016	Kupplungsbolzen		3
D3	116.20.100	Druckplatte mit bolzen		1
D6	119.11.000	Trommelabdeckung		1
D7	116.18.100	Fuß		2
D8	120.15.501	Fußbolzen		2
D9	122.19.000	Druckwinkel		1
D10	122.00.006	Gelenkwellenhaken		1
D11	822.00.025	Spannstift ∅ 4 x 20	DIN 1481	1
D12	122.00.023	Mutter M 40 x 2		1
D13	122.00.022	Sicherungsstöpsel		1
D14	122.00.018	Deckel ∅ 110		1
D15	848.02.130	Kupplungsfeder		1
D16	855.02.003	Bolzensicherung ∅ 3		2
D17	815.05.008	SK-Schraube M 6 x 15	DIN 933	5
D18	813.07.006	Sicherungsmutter M 6	DIN 985	8
D19	812.01.008	Federring B 8	DIN 127	8
D20	815.05.013	SK-Schraube M 8 x 15	DIN 933	4
D21	812.01.012	Federring B 12	DIN 127	6
D22	815.05.074	SK-Schraube M 12 x 25	DIN 933	5
D23	815.05.018	SK-Schraube M 8 x 30	DIN 933	2

Pos.	Art. - Nr :	Bennenung:		Stück
D24	812.01.010	Federring A10	DIN 127	4
D25	812.07.020	Scheibe 20	DIN 6798 J	1
D26	815.05.026	SK-Schraube M 10 x 25	DIN 933	4
E10	117.00.003	Schraube M 16		1
F	116.19.000	Seilrolle kpl.		1
F1	116.19.100	Seilrollengehäuse		1
F2	116.19.001	Seilrolle		2
F3	116.19.003	Seilrollenachse		1
F4	801.10.040	Gleitlager 40 x 44 x 30		2
F5	116.19.005	Anlaufscheibe 40 x 65 x 1,5		4
F7	116.19.200	Seilführung		3
F8	828.01.002	Schmiernippel AM 8 x 1	DIN 71412	5
F9	116.00.008	Seilrollenbolzen		1
F10	120.00.005	Sicherungsblech		1
F11	120.10.003	Unterlagsscheibe		1
F12	116.19.004	Führungbusche		2
F13	811.03.008	Scheibe 8 verz.		4
F14	030.12.105	Scheibe ∅ 26/∅ 14 x 3		2
F18	846.00.061	Schmiernippelkappe		5
G	114.13.900	Untere Seilrolle kpl.		1
G1	114.13.200	Gehäuse der unteren Seilrolle		1
G2	114.13.004	Bolzen der unteren Seilrolle		1
G3	122.01.600	Seilrollenhalter oben		1
G4	122.01.603	SK-Schraube M12		2
G5	812.01.016	Federring A 16	DIN 127	2
G7	114.13.810	Seilbegrenzung		1
G8	848.02.093	Druckfeder ∅ 25 / ∅ 12,5 x 45		1
G9	822.00.037	Federstift ∅3 x 20		1
H	124.17.100	Blocksystem		1
H4	116.00.006	Abrückleiste		2
H5	848.02.902	Spannfeder		1
H8	815.05.046	SK-Schraube M 6 x 25	DIN 933	1
H9	815.21.086	ISKT-Schraube M 6 x 55	DIN 912	4
J	117.13.200	Anhängekupplung		1
J1	117.13.210	Gehäuse der Anhängekupplung		1
J2	116.15.200	Bolzen der Anhängekupplung		1
J3	815.01.019	SK-Schraube M12 x 80	DIN 931	2
J4	813.07.012	Sicherungsmutter M 12	DIN 985	2
K1	107.13.000	Einfache Strickrolle mit Ohr		2
K2	127.07.000	Einfache Drehstrickrolle		1
K3	846.00.052	Kupplungschnur ∅ 6 - schwarz		1
K4	846.00.022	Bremsschnur ∅ 6 - weiß		1
K5	847.00.002	Zuggriff ∅ 30 x 125		2
K6	810.06.011	Zugseile ∅ 11		1
K7	809.01.011	Einpressklammer ∅ 11		1
K8	860.01.002	Seilkausche ∅ 11	DIN 6899	1
K9	100.00.026	Kettenanschluß		1
K9	809.02.008	Parallelhaken P 10		1
K10	815.05.009	SK-Schraube M6 x 20	DIN 933	2
K11	100.15.000	Doppelte Drehstrickrolle		1
K12	815.05.046	SK-Schraube M6 x 25	DIN 933	2
K12	122.00.025	Scheibe 50/11,5		1
M	119.06.600	Zapfwelle I kpl.		1
M1	119.06.100	Zapfwelle I mit Kettenrad		1
M2	119.06.002	Zapfwellengehäuse I		1
M3	119.06.003	Distanzbüchse 40 x 17		1
M4	800.03.040	Rillenkugellager 6208.2Z	DIN 625	2
M5	803.02.080	Seeger-Ring 80	DIN 472	1
M7	805.24.025	Rollkette 1" 16 B - 1, 25 Gl.		1
M8	806.01.509	Verbindungsglied 1" 16 B - 1 / K		2
M9	117.12.001	Rollkettendeckel kpl.		1
M10	116.12.001	Gelenkwellenschutz		1
M12	120.00.015	Wellenabdeckung		1
M14	802.00.008	SK-Mutter KM - 8	DIN 5416	1
M15	801.00.008	Scheibe MB - 8	DIN 5416	1
N	119.07.000	Zapfwelle II kpl.		1
N1	117.07.100	Zapfwelle II mit Kettenräder		1
N2	119.07.001	Zapfwellengehäuse II		1
N3	117.07.002	Lagergehäuse		1
N4	800.03.035	Rillenkugellager 6308.2Z	DIN 625	2
N5	815.05.094	SK-Schraube M12 x 45	DIN 933	2
N6	815.05.094	SK-Schraube M12 x 45	DIN 933	1
N7	805.24.057	Rollkette 1" 16 B - 1, 57 Gl.		1
N8	117.00.003	Spannschraube		1
N9	811.01.016	Scheibe 16	DIN 125	1
N10	815.05.071	SK-Schraube M12 x 30	DIN 933	1
N11	815.05.015	SK-Schraube M 8 x 20	DIN 933	4
N12	813.01.016	SK-Mutter M 16	DIN 934	1
N13	813.21.016	Sichermutter M 16	DIN 980V	4

17.10.2006

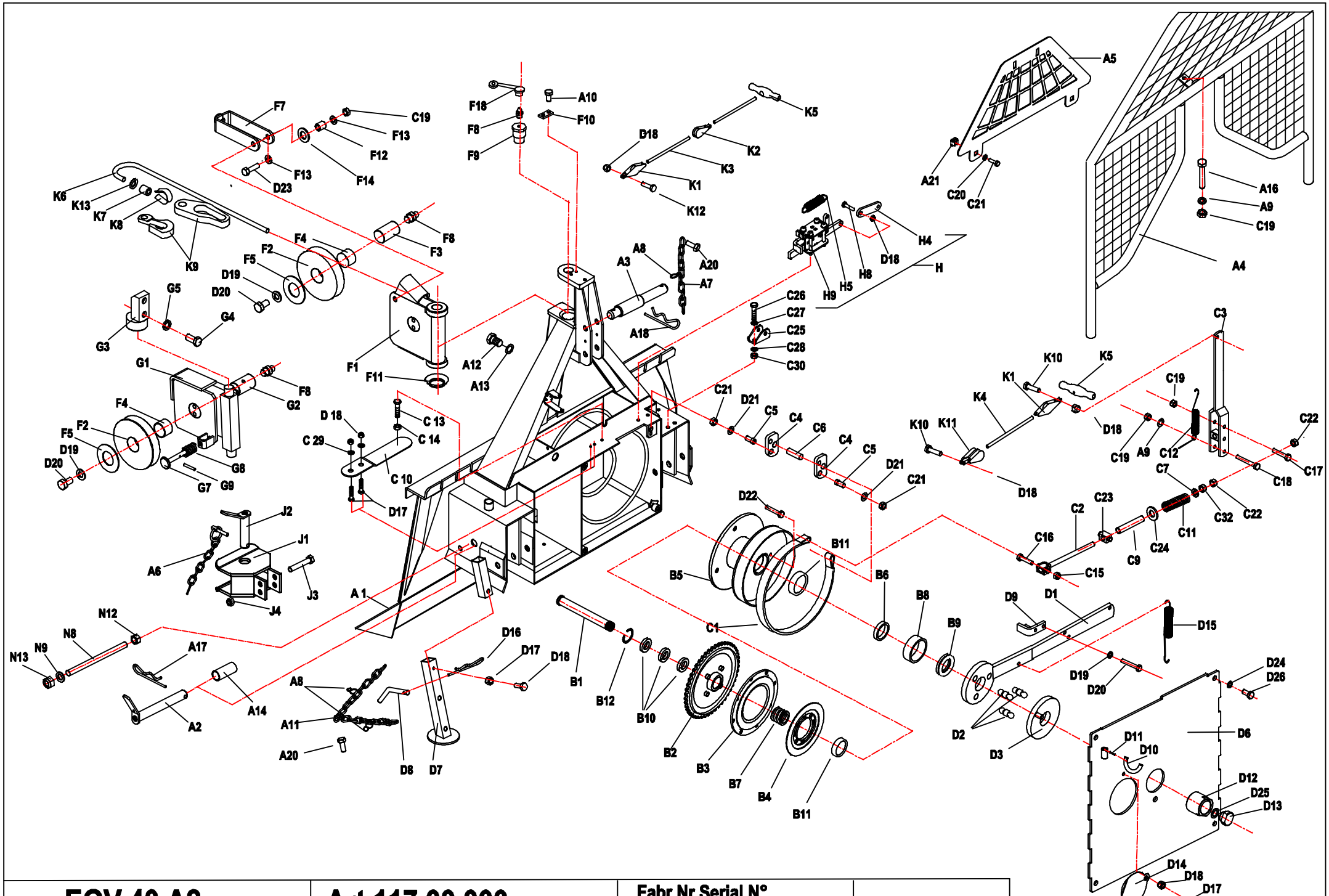

EGV 40 A2	Art.117.00.000	Fabr.Nr.Serial N° 7698 -	18.07.2007

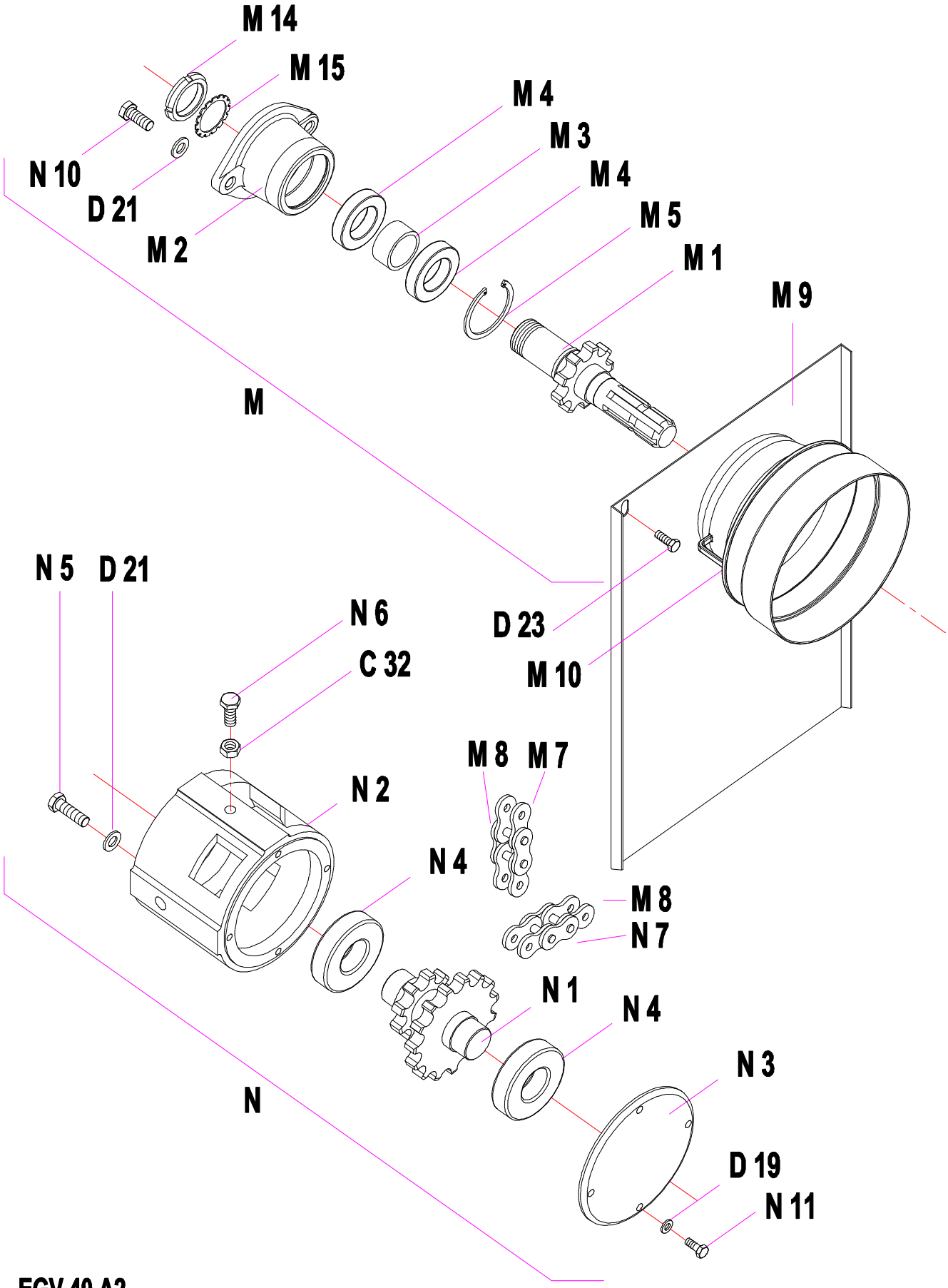

EGV 40 A2

18.07.2007

FORSTWINDE EGV 40 A2 — Ersatzteilliste

Poz.	Art. - Nr :	Bennenung:		Stück
A1	117.01.000	Rahmen mit Rückeschild		1
A2	114.12.000	Unterlenkerbolzen		2
A3	119.13.001	Oberlenkerbolzen		1
A4	122.18.000	Schutzgitter		1
A5	117.21.200	Dreieckschutz		1
A6	855.03.004	Klappsplint ∅ 8 mit Kette und Splint		2
A7	808.00.002	Leichtkette l= 200		1
A8	848.02.077	S-Haken ∅ 2 x 22		4
A9	811.03.008	Scheibe ∅ 8	DIN 9021	3
A10	815.81.001	Schraube M 8 x 16 GF	DIN 7500D	3
A11	808.00.009	Leichtkette l= 750		2
A12	815.05.026	SK-Schraube M 10 x 25	DIN 933	2
A13	812.01.010	Federring B 10	DIN 127	4
A14	114.00.010	Bolzensbüchse		2
A16	815.01.034	SK-Schraube	DIN 931	1
A17	855.01.005	Bolzensicherung ∅5 l= 130		2
A18	855.01.003	Bolzensicherung ∅5		1
A19	117.00.004	Platte		2
A20	815.81.004	SK Schraube M6 x12		3
A21	813.12.007	Mutter M6		2
B1	117.00.001	Trommelachse		1
B2	116.02.100	Kettenrad		1
B3	122.04.100	Kupplung I		1
B4	122.04.200	Kupplung II		1
B5	119.05.000	Seiltrommel		1
B6	116.00.011	Distanzbüchse ∅ 40 x 14		1
B7	848.02.091	Druckfeder		1
B8	843.01.012	Beschützungsreif		1
B9	800.07.002	Axial-Kugellager 51108	DIN 711	1
B10	800.03.062	Rillenkugellager 6008.2Z	DIN 625	3
B11	800.03.034	Rillenkugellager 6308 Z	DIN 625	2
B12	803.02.068	Seeger-Ring 68	DIN 472	1
C1	116.07.500	Bandbremse		1
C2	122.08.300	Bremsspannschraube		1
C3	122.08.100	Bremshebel		1
C4	119.00.008	Pendel		2
C5	122.00.011	Haltersbolzen		2
C6	122.00.015	Bremsbolzen ∅ 16		1
C7	811.01.012	Scheibe ∅ 12	DIN 125	1
C8	813.07.012	Sicherungsmutter M 12	DIN 985	3
C9	122.00.019	Distanzrohr		1
C10	122.07.555	Spannfeder 25 x 125		1
C11	848.02.082	Bremsdruckfeder		1
C12	848.02.075	Spiralfeder		1
C13	815.05.017	SK-Schraube M8 x 25	DIN 933	1
C14	813.01.008	SK-Mutter M 8	DIN 934	1
C15	813.07.010	Sicherungsmutter M 10	DIN 985	1
C16	815.05.029	SK-Schraube M 10 x 40	DIN 933	1
C17	815.01.003	SK-Schraube M 8 x 60	DIN 931	1
C18	815.01.045	SK-Schraube M 8 x 70	DIN 931	1
C19	813.07.008	Sicherungsmutter M 8	DIN 985	3
C20	811.01.006	Scheibe ∅ 6	DIN 125	4
C21	815.05.009	SK-Schraube M6 x 20	DIN 933	2
C22	813.01.012	SK-Mutter M 12	DIN 934	4
C23	122.00.024	Abrückbüchse		1
C24	811.01.020	Scheibe ∅ 20	DIN 125	1
C25	116.01.011	Halter		1
C26	815.05.015	SK-Schraube M 8 x 20 DIN 933		2
C27	811.01.008	Scheibe 8 DIN 125		2
C28	812.01.008	Federring B 8 DIN 127		2
C30	813.01.008	SK-Mutter M 8 DIN 934		2
C32	813.21.012	Sichermutter M 12	DIN 980V	4
D1	116.03.000	Kupplungshebel		1
D2	122.00.016	Kupplungsbolzen		3
D3	116.20.100	Druckplatte mit bolzen		1
D6	119.11.000	Trommelabdeckung		1
D7	116.18.100	Fuß		2
D8	120.15.501	Fußbolzen		2
D9	122.19.000	Druckwinkel		1
D10	122.00.006	Gelenkwellenhaken		1
D11	822.00.025	Spannstift ∅ 4 x 20	DIN 1481	1
D12	122.00.023	Mutter M 40 x 2		1
D13	122.00.022	Sicherungsstöpsel		1
D14	122.00.018	Deckel ∅ 110		1
D15	848.02.130	Kupplungsfeder		1
D16	855.02.003	Bolzensicherung ∅ 3		2
D17	815.05.008	SK-Schraube M 6 x 15	DIN 933	5
D18	813.07.006	Sicherungsmutter M 6	DIN 985	8
D19	812.01.008	Federring B 8	DIN 127	8
D20	815.05.013	SK-Schraube M 8 x 15	DIN 933	4
D21	812.01.012	Federring B 12	DIN 127	6
D22	815.05.074	SK-Schraube M 12 x 25	DIN 933	5
D23	815.05.018	SK-Schraube M 8 x 30	DIN 933	2

Pos.	Art. - Nr :	Bennenung:		Stück
D24	812.01.010	Federring A10	DIN 127	4
D25	812.07.020	Scheibe 20	DIN 6798 J	1
D26	815.05.026	SK-Schraube M 10 x 25	DIN 933	4
E10	117.00.003	Schraube M 16		1
F	116.19.000	Seilrolle kpl.		1
F1	116.19.100	Seilrollengehäuse		1
F2	116.19.001	Seilrolle		2
F3	116.19.003	Seilrollenachse		1
F4	801.10.040	Gleitlager 40 x 44 x 30		2
F5	116.19.005	Anlaufscheibe 40 x 65 x 1,5		4
F7	116.19.200	Seilführung		3
F8	828.01.002	Schmiernippel AM 8 x 1	DIN 71412	5
F9	116.00.008	Seilrollenbolzen		1
F10	120.00.005	Sicherungsblech		1
F11	120.10.003	Unterlagsscheibe		1
F12	116.19.004	Führungbusche		2
F13	811.03.008	Scheibe 8 verz.		4
F14	030.12.105	Scheibe ∅ 26/∅ 14 x 3		2
F18	846.00.061	Schmiernippelkappe		5
G	114.13.900	Untere Seilrolle kpl.		1
G1	114.13.200	Gehäuse der unteren Seilrolle		1
G2	114.13.004	Bolzen der unteren Seilrolle		1
G3	122.01.600	Seilrollenhalter oben		1
G4	122.01.603	SK-Schraube M12		2
G5	812.01.016	Federring A 16	DIN 127	2
G7	114.13.810	Seilbegrenzung		1
G8	848.02.093	Druckfeder ∅ 25 / ∅ 12,5 x 45		1
G9	822.00.037	Federstift ∅3 x 20		1
H	124.17.100	Blocksystem		1
H4	116.00.006	Abrückleiste		2
H5	848.02.902	Spannfeder		1
H8	815.05.046	SK-Schraube M 6 x 25	DIN 933	1
H9	815.21.086	ISKT-Schraube M 6 x 55	DIN 912	4
J	117.13.200	Anhängekupplung		1
J1	117.13.210	Gehäuse der Anhängekupplung		1
J2	116.15.200	Bolzen der Anhängekupplung		1
J3	815.01.019	SK-Schraube M12 x 80	DIN 931	2
J4	813.07.012	Sicherungsmutter M 12	DIN 985	2
K1	107.13.000	Einfache Strickrolle mit Ohr		2
K2	127.07.000	Einfache Drehstrickrolle		1
K3	846.00.052	Kupplungschnur ∅ 6 - schwarz		1
K4	846.00.022	Bremsschnur ∅ 6 - weiß		1
K5	847.00.002	Zuggriff ∅ 30 x 125		2
K6	810.06.011	Zugseile ∅ 11		1
K7	809.01.011	Einpressklammer ∅ 11		1
K8	860.01.002	Seilkausche ∅ 11	DIN 6899	1
K9	100.00.026	Kettenanschluß		1
K9	809.02.008	Parallelhaken P 10		1
K10	815.05.009	SK-Schraube M6 x 20	DIN 933	2
K11	100.15.000	Doppelte Drehstrickrolle		1
K12	815.05.046	SK-Schraube M6 x 25	DIN 933	2
K12	122.00.025	Scheibe 50/11,5		1
M	119.06.600	Zapfwelle I kpl.		1
M1	119.06.100	Zapfwelle I mit Kettenrad		1
M2	119.06.002	Zapfwellengehäuse I		1
M3	119.06.003	Distanzbüchse 40 x 17		1
M4	800.03.040	Rillenkugellager 6208.2Z	DIN 625	2
M5	803.02.080	Seeger-Ring 80	DIN 472	1
M7	805.24.025	Rollkette 1" 16 B - 1, 25 Gl.		1
M8	806.01.509	Verbindungsglied 1" 16 B - 1 / K		2
M9	117.12.001	Rollkettendeckel kpl.		1
M10	116.12.001	Gelenkwellenschutz		1
M12	120.00.015	Wellenabdeckung		1
M14	802.00.008	SK-Mutter KM - 8	DIN 5416	1
M15	801.00.008	Scheibe MB - 8	DIN 5416	1
N	119.07.000	Zapfwelle II kpl.		1
N1	117.07.100	Zapfwelle II mit Kettenräder		1
N2	119.07.001	Zapfwellengehäuse II		1
N3	117.07.002	Lagergehäuse		1
N4	800.03.035	Rillenkugellager 6308.2Z	DIN 625	2
N5	815.05.094	SK-Schraube M12 x 45	DIN 933	2
N6	815.05.094	SK-Schraube M12 x 45	DIN 933	1
N7	805.24.057	Rollkette 1" 16 B - 1, 57 Gl.		1
N8	117.00.003	Spannschraube		1
N9	811.01.016	Scheibe 16	DIN 125	1
N10	815.05.071	SK-Schraube M12 x 30	DIN 933	1
N11	815.05.015	SK-Schraube M 8 x 20	DIN 933	4
N12	813.01.016	SK-Mutter M 16	DIN 934	1
N13	813.21.016	Sichermutter M 16	DIN 980V	4

18.07.2007